el

σελίδα

Εγχειρίδιο εγκατάστασης και σέρβις

Επιτοίχιος λέβητας αερίου συμπύκνωσης υψηλής απόδοσης

VIVADENS MCR

19

24

32

19/20 MI

24/29 MI

32/35 MI

BDR THERMEA FRANCE SAS - 57 rue de la Gare - F-67580 Mertzwiller

Περιεχόμενα

1 Ασφάλεια . . . 176
1.1 Γενικές οδηγίες ασφαλείας . . . 176
1.2 Συστάσεις . . . 176
1.3 Ευθύνη . . . 177
1.3.1 Ευθύνη του κατασκευαστή . . . 177
1.3.2 Ευθύνη του εγκαταστάτη . . . 177
1.3.3 Ευθύνη του χρήστη . . . 177

2 Πληροφορίες για το παρόν εγχειρίδιο . . . 177
2.1 Γενικά . . . 177
2.2 Σύμβολα που χρησιμοποιούνται . . . 178
2.2.1 Σύμβολα που χρησιμοποιούνται στο εγχειρίδιο . . . 178
2.3 Πρόσθετη τεκμηρίωση . . . 178

3 Τεχνικά χαρακτηριστικά . . . 178
3.1 Εγκρίσεις . . . 178
3.1.1 Πιστοποιήσεις . . . 178
3.1.2 Οδηγίες . . . 179
3.1.3 Κατηγορίες αερίων . . . 179
3.1.4 Εργοστασιακός έλεγχος . . . 179
3.2 Τεχνικά στοιχεία . . . 179
3.2.1 Χαρακτηριστικά των αισθητήρων θερμοκρασίας . . . 182
3.3 Διαστάσεις και συνδέσεις . . . 182
3.4 Ηλεκτρικό διάγραμμα . . . 185

4 Περιγραφή του προϊόντος . . . 186
4.1 Γενική περιγραφή . . . 186
4.2 Σχηματικό διάγραμμα . . . 187
4.3 Βασικά εξαρτήματα . . . 188
4.4 Περιγραφή του πίνακα ελέγχου . . . 188
4.4.1 Εξαρτήματα πίνακα ελέγχου . . . 188
4.4.2 Περιγραφή της αρχικής οθόνης (άμεση πρόσβαση) . . . 189
4.4.3 Περιγραφή του κύριου μενού . . . 190
4.5 Περιεχόμενα της συσκευασίας . . . 190
4.6 Παρελκόμενα και προαιρετικά εξαρτήματα . . . 191

5 Πριν από την εγκατάσταση . . . 191
5.1 Κανονισμοί εγκατάστασης . . . 191
5.2 Κυκλοφορητής . . . 191
5.3 Επιλογή της θέσης τοποθέτησης . . . 191
5.3.1 Επιλογή της θέσης εγκατάστασης . . . 191
5.3.2 Πινακίδα χαρακτηριστικών και ετικέτα συντήρησης λέβητα . . . 192
5.4 Μεταφορά . . . 193

6 Αποσυσκευασία/αρχική προετοιμασία . . . 193

7 Εγκατάσταση . . . 194
7.1 Γενικά . . . 194
7.2 Προετοιμασία . . . 194
7.2.1 Επιτοίχια εγκατάσταση . . . 195
7.2.2 Εγκατάσταση του εξωτερικού αισθητήρα . . . 196
7.3 Συνδέσεις νερού . . . 196
7.3.1 Παρελκόμενα που παρέχονται στον λέβητα . . . 197
7.3.2 Υδραυλικά ρακόρ και ρακόρ αερίου . . . 197
7.3.3 Σύνδεση του κυκλώματος θέρμανσης . . . 197
7.3.4 Σύνδεση του κυκλώματος νερού οικιακής χρήσης . . . 197
7.3.5 Σύνδεση ενός μπόιλερ ζεστού νερού οικιακής χρήσης . . . 198
7.3.6 Αλλαγή ρυθμίσεων μπόιλερ ζεστού νερού οικιακής χρήσης . . . 198
7.3.7 Ρύθμιση παραμέτρων λειτουργίας κατά της νόσου των λεγεωνάριων . . . 198
7.3.8 Χωρητικότητα επέκτασης . . . 199
7.3.9 Σύνδεση του σωλήνα εκκένωσης στο σιφόνι του δοχείου συλλογής συμπυκνωμάτων . . . 199
7.4 Σύνδεση αερίου . . . 199
7.5 Εγκατάσταση αγωγού καπναερίων . . . 200
7.5.1 Στερέωση των σωλήνων στον τοίχο . . . 200

7.5.2 Ταξινόμηση . . . 201
7.5.3 Ομόκεντροι σωλήνες . . . 202
7.5.4 Στερέωση των ομοαξονικών σωλήνων . . . 202
7.5.5 Παραδείγματα εγκατάστασης ομόκεντρων σωλήνων . . . 203
7.5.6 Πίνακας τύπου εξαγωγής C(10)3, C(10)3x και C(12)3, C(12)3x . . . 203
7.5.7 ΚΑΠΝΟΣΩΛΗΝΑΣ ΤΥΠΟΥ C43P . . . 204
7.5.8 Διαιρούμενοι (παράλληλοι) σωλήνες . . . 205
7.5.9 Παραδείγματα εγκατάστασης ξεχωριστών σωλήνων . . . 206
7.5.10 Μήκη σωλήνων αέρα-καπναερίων . . . 206
7.5.11 Ρυθμίσεις διόρθωσης ισχύος εξόδου [%] . . . 207
7.5.12 Ισοδύναμη πρόσθετη πτώση πίεσης . . . 208
7.6 Πρόσβαση στην πλακέτα ηλεκτρικών συνδέσεων του λέβητα . . . 208
7.7 Ηλεκτρικές συνδέσεις . . . 208
7.7.1 Πρόσβαση στις ηλεκτρικές συνδέσεις . . . 209
7.7.2 Σύνδεση του θερμοστάτη χώρου . . . 210
7.7.3 Σύνδεση του εξωτερικού αισθητήρα . . . 210
7.7.4 Σύνδεση για επαφή κλειδώματος λέβητα . . . 210
7.7.5 Σύνδεση Service-Tool . . . 210
7.7.6 Σύνδεσμος Plug & Play . . . 210
7.7.7 Τοποθέτηση της ασφάλειας ρεύματος . . . 210
7.7.8 Σύνδεση του αισθητήρα μπόιλερ ζεστού νερού οικιακής χρήσης (σε μοντέλα με προεγκατάσταση) . . . 210
7.7.9 Σύνδεση πλακέτας (παρελκόμενο) . . . 211
7.8 Ρύθμιση των προγραμματιζόμενων εξόδων και εισόδων . . . 212
7.8.1 Παραδείγματα εγκατάστασης . . . 213
7.8.2 Ενεργοποίηση του κυκλοφορητή ZNOX . . . 213
7.8.3 Ενεργοποίηση της μονάδας αυτόματης πλήρωσης . . . 214
7.8.4 Δεύτερη άμεση ζώνη . . . 215
7.8.5 Ενεργοποίηση της αντλίας ύστερα από υδραυλικό αντισταθμιστή . . . 216
7.8.6 Άλλες προγραμματιζόμενες είσοδοι . . . 217
7.8.7 Άλλες προγραμματιζόμενες έξοδοι . . . 221
7.9 Πλήρωση του συστήματος . . . 222
7.10 Εκκένωση της εγκατάστασης . . . 223
7.11 Έκπλυση της εγκατάστασης . . . 223
7.12 Πλήρωση της παγίδας . . . 223

8 Έναρξη λειτουργίας . . . 224
8.1 Γενικά . . . 224
8.2 Λίστα ελέγχων πριν από την έναρξη λειτουργίας . . . 224
8.3 Διαδικασία έναρξης λειτουργίας . . . 224
8.3.1 Ενεργοποίηση την πρώτη φορά . . . 224
8.3.2 Έναρξη λειτουργίας της συσκευής . . . 225
8.3.3 Δοκιμή εισόδων και εξόδων . . . 225
8.4 Έλεγχος καύσης . . . 225
8.4.1 Ρυθμίσεις καύσης . . . 225
8.4.2 Ρύθμιση της καύσης ($CO/CO_2/O_2$) . . . 229
8.4.3 Ρυθμίσεις σέρβις . . . 231
8.4.4 Τελικές οδηγίες . . . 231

9 Λειτουργία . . . 232
9.1 Χρήση του πίνακα ελέγχου . . . 232
9.1.1 Ρύθμιση παραμέτρων της εγκατάστασης στο επίπεδο εγκαταστάτη . . . 232
9.1.2 Αλλαγή της θερμοκρασίας διακοπών για το ζεστό νερό οικιακής χρήσης . . . 232
9.1.3 Ενεργοποίηση στεγνώματος δαπέδου . . . 232
9.1.4 Ρύθμιση παραμέτρων λειτουργίας κατά της νόσου των λεγεωνάριων . . . 232
9.1.5 Ρύθμιση της ειδοποίησης σέρβις . . . 233
9.1.6 Προβολή και επαναφορά της ειδοποίησης σέρβις . . . 233
9.1.7 Ανάγνωση τιμών μέτρησης . . . 233
9.1.8 Προβολή κατανάλωσης ενέργειας . . . 234
9.1.9 Ενεργοποίηση ή απενεργοποίηση του Bluetooth . . . 234
9.1.10 Εκτέλεση αυτόματου εντοπισμού . . . 234
9.1.11 Προβολή και απαλοιφή της μνήμης σφαλμάτων . . . 234
9.1.12 Προβολή πληροφοριών παραγωγής και λογισμικού . . . 235
9.2 Τερματισμός λειτουργίας του λέβητα . . . 235

10 Ρυθμίσεις . . . 235
10.1 Ρύθμιση των παραμέτρων . . . 235

10.2 Ρύθμιση παραμέτρων ταχύτητας ανεμιστήρα για διάφορους τύπους αερίων 236
10.3 Αναζήτηση των παραμέτρων, μετρητών και σημάτων 236
10.4 Λίστα ρυθμίσεων 237
10.5 Ρύθμιση μέγιστης ισχύος για τη λειτουργία θέρμανσης 242
10.5.1 Γράφημα που δείχνει τη μέγιστη ισχύ για τη λειτουργία θέρμανσης 242
10.6 Επαναφορά των αριθμών διαμόρφωσης CN1 και CN2 244
10.7 Ρύθμιση των στοιχείων εγκαταστάτη 244
10.8 Επαναφορά των εργοστασιακών ρυθμίσεων 245
10.9 Ρύθμιση της καμπύλης θέρμανσης 245
10.9.1 Ρύθμιση της καμπύλης θέρμανσης 246
10.10 Αυτόματος εντοπισμός προαιρετικών εξαρτημάτων και παρελκομένων 247

11 Συντήρηση 247
11.1 Γενικά 247
11.2 Περιοδικός έλεγχος και διαδικασία συντήρησης 248
11.2.1 Έλεγχος της πίεσης του νερού 248
11.2.2 Έλεγχος του δοχείου διαστολής 248
11.2.3 Έλεγχος της απαγωγής καπναερίων και παροχής αέρα 248
11.2.4 Έλεγχος της καύσης 248
11.2.5 Έλεγχος της βαλβίδας αυτόματου εξαερισμού 248
11.2.6 Καθαρισμός του σιφονιού 249
11.2.7 Έλεγχος του καυστήρα και καθαρισμός του εναλλάκτη θερμότητας 249
11.2.8 Αποστάσεις ηλεκτροδίων 250
11.2.9 Υδραυλικό συγκρότημα 250
11.3 Ειδικές εργασίες συντήρησης 252
11.3.1 Αντικατάσταση ηλεκτροδίου ανίχνευσης/ανάφλεξης 252
11.3.2 Αντικατάσταση της βαλβίδας εκτροπέα 252
11.3.3 Αφαίρεση του εναλλάκτη νερού-νερού 252
11.3.4 Αντικατάσταση του δοχείου διαστολής 252

12 Αντιμετώπιση προβλημάτων 252
12.1 Προσωρινές και μόνιμες βλάβες 252
12.2 Εμφάνιση κωδικών σφάλματος 253
12.3 Κωδικοί σφάλματος λέβητα CU-GH-21 253

13 Τερματισμός λειτουργίας 262
13.1 Διαδικασία τερματισμού λειτουργίας 262
13.2 Διαδικασία επανέναρξης λειτουργίας 263

1 Ασφάλεια

1.1 Γενικές οδηγίες ασφαλείας

Κίνδυνος
Αυτή η συσκευή μπορεί να χρησιμοποιηθεί από παιδιά ηλικίας άνω των 8 ετών και από άτομα με μειωμένες κινητικές, αισθητηριακές ή νοητικές ικανότητες ή άτομα που δεν διαθέτουν κατάλληλη εμπειρία και γνώση, υπό την προϋπόθεση ότι τα άτομα αυτά επιβλέπονται κατάλληλα ή τους έχουν δοθεί οδηγίες σχετικά με την ασφαλή χρήση της συσκευής και εφόσον έχουν γίνει κατανοητοί οι ενδεχόμενοι κίνδυνοι. Τα παιδιά δεν πρέπει να παίζουν με τη συσκευή. Τα παιδιά δεν πρέπει να εκτελούν εργασίες καθαρισμού ή συντήρησης χωρίς επιτήρηση.

Κίνδυνος
Αν μυρίσετε αέριο:

1. Μην χρησιμοποιήσετε γυμνές φλόγες, μην καπνίσετε και μην ανοίξετε/κλείσετε επαφές ή διακόπτες (κουδούνι, φωτισμό, κινητήρα, ανελκυστήρα κ.λπ.).
2. Διακόψτε την παροχή αερίου.
3. Ανοίξτε τα παράθυρα.
4. Εντοπίστε πιθανές διαρροές και σφραγίστε τες αμέσως.
5. Αν η διαρροή είναι πριν από το μετρητή αερίου, ειδοποιήστε την εταιρεία παροχής αερίου.

Προειδοποίηση
Για να περιορίσετε τον κίνδυνο πρόκλησης εγκαυμάτων, συνιστάται η εγκατάσταση μιας θερμοστατικής βαλβίδας ανάμιξης στους σωλήνες αναχώρησης του ζεστού νερού οικιακής χρήσης.

Σημαντικό
Μονώστε τους σωλήνες για να ελαχιστοποιήσετε την απώλεια θερμότητας.

Προσοχή
Το σύστημα πρέπει να συμμορφώνεται με κάθε διάταξη των κανόνων που διέπουν τις εργασίες και τις παρεμβάσεις σε οικίες, πολυκατοικίες ή άλλους τύπους κτιρίων.

Κίνδυνος
Το νερό που προορίζεται για θέρμανση και το νερό που προορίζεται για οικιακή χρήση δεν πρέπει να αναμειγνύονται.

1.2 Συστάσεις

Προειδοποίηση
Η εγκατάσταση και η συντήρηση του λέβητα πρέπει να πραγματοποιούνται από εξειδικευμένο εγκαταστάτη σύμφωνα με τους τοπικούς και εθνικούς κανονισμούς.

Προειδοποίηση
Για να μην ανακύψουν επικίνδυνες καταστάσεις, αν το καλώδιο παροχής ρεύματος υποστεί ζημιά, θα πρέπει να αντικατασταθεί από τον αρχικό κατασκευαστή, από τον αντιπρόσωπο του κατασκευαστή ή από άλλο κατάλληλα εκπαιδευμένο άτομο.

Προειδοποίηση
Πριν εργαστείτε στον λέβητα, πρέπει να αποσυνδέετε πάντοτε την παροχή ρεύματος και να κλείνετε την κύρια στρόφιγγα αερίου.

Προειδοποίηση
Ελέγχετε ολόκληρο το σύστημα για διαρροές μετά τις εργασίες συντήρησης και σέρβις.

Κίνδυνος
Για λόγους ασφαλείας, σας συνιστούμε να εγκαταστήσετε συναγερμούς καπνού σε κατάλληλα σημεία και ανιχνευτή CO κοντά στη συσκευή.

Προσοχή

- Βεβαιωθείτε ότι η πρόσβαση στον λέβητα είναι εφικτή ανά πάσα στιγμή.
- Ο λέβητας πρέπει να εγκατασταθεί σε χώρο προστατευμένο από τον παγετό.
- Αν το καλώδιο ρεύματος είναι συνδεδεμένο μόνιμα, πρέπει να εγκαθιστάτε πάντοτε έναν κεντρικό διπολικό διακόπτη με απόσταση ανοίγματος τουλάχιστον 3 mm (EN 60335-1).
- Αδειάστε τον λέβητα και το σύστημα κεντρικής θέρμανσης εάν δεν πρόκειται να χρησιμοποιήσετε την οικία σας για μεγάλο χρονικό διάστημα και υπάρχει πιθανότητα παγετού.
- Η προστασία από τον παγετό δεν λειτουργεί αν ο λέβητας είναι απενεργοποιημένος.
- Το σύστημα προστασίας του λέβητα προστατεύει μόνο τον λέβητα, όχι το σύστημα.
- Ελέγχετε τακτικά την πίεση νερού στο σύστημα. Αν η πίεση του νερού είναι χαμηλότερη από 0,8 bar, συμπληρώστε νερό στο σύστημα (συνιστώμενη πίεση νερού μεταξύ 1,5 και 2,0 bar).

Σημαντικό
Φυλάξτε το παρόν έγγραφο κοντά στον λέβητα.

Σημαντικό
Δεν πρέπει να αφαιρείτε τα καλύμματα παρά μόνο για τις εργασίες συντήρησης και επιδιόρθωσης. Επανατοποθετείτε όλα τα καλύμματα μετά την ολοκλήρωση των εργασιών συντήρησης και σέρβις.

Σημαντικό
Οι ετικέτες οδηγιών και προειδοποιήσεων δεν πρέπει να αφαιρούνται ούτε να καλύπτονται ποτέ, και πρέπει να διατηρούνται ευανάγνωστες καθ' όλη τη διάρκεια ζωής του λέβητα. Αν τα αυτοκόλλητα οδηγιών και προειδοποιήσεων έχουν καταστραφεί ή είναι δυσανάγνωστα, πρέπει να αντικατασταθούν αμέσως.

Κίνδυνος
Δεν επιτρέπονται μη εξουσιοδοτημένες μετατροπές και τροποποιήσεις στον λέβητα, καθώς αυτές μπορεί να θέσουν σε κίνδυνο άτομα και να προκαλέσουν ζημιά στον λέβητα. Η μη τήρηση αυτών των οδηγιών καθιστά άκυρη την έγκριση του λέβητα.

1.3 Ευθύνη

1.3.1 Ευθύνη του κατασκευαστή

Τα προϊόντα μας κατασκευάζονται σύμφωνα με τις απαιτήσεις των διάφορων εφαρμοζόμενων Οδηγιών. Για τον λόγο αυτό, παραδίδονται με τη σήμανση CE και τυχόν απαραίτητα έγγραφα. Ενδιαφερόμαστε για την ποιότητα των προϊόντων μας και προσπαθούμε συνεχώς να τα βελτιώσουμε. Επομένως, διατηρούμε το δικαίωμα να τροποποιήσουμε τις προδιαγραφές που παρατίθενται στο παρόν έγγραφο.

Δεν αναλαμβάνουμε καμία ευθύνη ως κατασκευάστρια εταιρεία στις ακόλουθες περιπτώσεις:

- Μη τήρηση των οδηγιών εγκατάστασης και συντήρησης της συσκευής.
- Μη τήρηση των οδηγιών χρήσης της συσκευής.
- Εσφαλμένη ή ανεπαρκής συντήρηση της συσκευής.

1.3.2 Ευθύνη του εγκαταστάτη

Ο εγκαταστάτης είναι υπεύθυνος για την εγκατάσταση και την αρχική έναρξη λειτουργίας της συσκευής. Ο εγκαταστάτης πρέπει να τηρεί τις παρακάτω οδηγίες:

- Διαβάστε και ακολουθήστε τις οδηγίες που παρέχονται στα εγχειρίδια που συνοδεύουν τη συσκευή.
- Εγκαταστήστε τη συσκευή σύμφωνα με την ισχύουσα νομοθεσία και τα ισχύοντα πρότυπα.
- Πραγματοποιήστε την αρχική έναρξη λειτουργίας και τυχόν απαιτούμενους ελέγχους.
- Εξηγήστε τον τρόπο λειτουργίας της εγκατάστασης στον χρήστη.
- Εάν απαιτείται συντήρηση, ενημερώστε τον χρήστη σχετικά με την υποχρέωσή του να ελέγχει και να διατηρεί τη συσκευή σε καλή κατάσταση.
- Δώστε όλα τα εγχειρίδια οδηγιών στον χρήστη.

1.3.3 Ευθύνη του χρήστη

Για να διασφαλιστεί η καλύτερη δυνατή λειτουργία του συστήματος, πρέπει να τηρείτε τις παρακάτω οδηγίες:

- Διαβάστε και ακολουθήστε τις οδηγίες που παρέχονται στα εγχειρίδια που συνοδεύουν τη συσκευή.
- Αναθέστε την εγκατάσταση και την αρχική έναρξη της λειτουργίας σε έναν εξειδικευμένο επαγγελματία.
- Ζητήστε από τον εγκαταστάτη να σας εξηγήσει τον τρόπο λειτουργίας της εγκατάστασης.
- Αναθέστε την εκτέλεση των απαραίτητων εργασιών ελέγχου και συντήρησης σε εξειδικευμένο εγκαταστάτη.
- Φυλάξτε τα εγχειρίδια οδηγιών σε καλή κατάσταση, κοντά στη συσκευή.

2 Πληροφορίες για το παρόν εγχειρίδιο

2.1 Γενικά

Το παρόν εγχειρίδιο προορίζεται για εγκαταστάτες λεβήτων VIVADENS MCR

2.2 Σύμβολα που χρησιμοποιούνται

2.2.1 Σύμβολα που χρησιμοποιούνται στο εγχειρίδιο

Το παρόν εγχειρίδιο περιέχει ειδικές οδηγίες, που επισημαίνονται με συγκεκριμένα σύμβολα. Δίνετε ιδιαίτερη προσοχή όταν χρησιμοποιούνται αυτά τα σύμβολα.

Κίνδυνος ηλεκτροπληξίας
Υποδεικνύει: μια άμεσα επικίνδυνη κατάσταση
Συνέπεια εάν δεν αποφευχθεί: Θα οδηγήσει σε σοβαρό τραυματισμό ή θάνατο.
- Αυτός είναι ο τρόπος αποφυγής του κινδύνου.

Κίνδυνος
Υποδεικνύει: μια άμεσα επικίνδυνη κατάσταση
Συνέπεια εάν δεν αποφευχθεί: Θα οδηγήσει σε σοβαρό τραυματισμό ή θάνατο.
- Αυτός είναι ο τρόπος αποφυγής του κινδύνου.

Προειδοποίηση
Υποδεικνύει: μια δυνητικά επικίνδυνη κατάσταση
Συνέπεια εάν δεν αποφευχθεί: Μπορεί να οδηγήσει σε σοβαρό τραυματισμό ή θάνατο.
- Αυτός είναι ο τρόπος αποφυγής του κινδύνου.

Προσοχή
Υποδεικνύει: μια δυνητικά επικίνδυνη κατάσταση
Συνέπεια εάν δεν αποφευχθεί: Μπορεί να οδηγήσει σε ελαφρύ ή μέτριο τραυματισμό.
- Αυτός είναι ο τρόπος αποφυγής του κινδύνου.

Υπόδειξη
Υποδεικνύει: έναν πιθανό κίνδυνο πρόκλησης ζημιάς στο υποστηριζόμενο προϊόν
Συνέπεια εάν δεν αποφευχθεί: Μπορεί να οδηγήσει σε ζημιά στο προϊόν ή άλλη υλική ζημιά.
- Αυτός είναι ο τρόπος αποφυγής του κινδύνου.

Σημαντικό
Σημείωση: σημαντικές πληροφορίες.

Τα σύμβολα που αναφέρονται παρακάτω έχουν μικρότερη σημασία, μπορούν όμως να σας βοηθήσουν στην περιήγηση ή να σας δώσουν χρήσιμες πληροφορίες.

Βλ.
Παραπομπή σε άλλα εγχειρίδια ή σελίδες αυτού του εγχειριδίου.

Χρήσιμες πληροφορίες ή πρόσθετη καθοδήγηση.

▶▶ Απευθείας περιήγηση σε μενού, δεν θα εμφανίζονται επιβεβαιώσεις. Χρησιμοποιήστε τα αν είστε εξοικειωμένοι με το σύστημα.

2.3 Πρόσθετη τεκμηρίωση

Ο παρών εξοπλισμός συνοδεύεται, πέραν του παρόντος εγχειριδίου, από ένα εγχειρίδιο χρήσης.

Σας συνιστούμε να διαβάζετε προσεκτικά και τις οδηγίες που εσωκλείονται σε όλα τα προαιρετικά παρελκόμενα που δεν περιλαμβάνονται στον εξοπλισμό του λέβητα.

3 Τεχνικά χαρακτηριστικά

3.1 Εγκρίσεις

3.1.1 Πιστοποιήσεις

Πίν. 119 Πιστοποιήσεις

Αριθμός πιστοποιητικού CE	0085DL0336
Κλάση NOx	6
Τύπος συνδέσεων καυσαερίων	B_{23}, B_{23P}, B_{33}, $C_{[10]3}$, C_{13}, C_{33}, C_{43P}, C_{53}, C_{63}, C_{93},

3.1.2 Οδηγίες

Η εταιρεία μας δηλώνει ότι αυτά τα προϊόντα παρέχονται με τη σήμανση CE σύμφωνα με τις ουσιώδεις απαιτήσεις των ακόλουθων οδηγιών:

- Κανονισμός (ΕΕ) 2016/426 σχετικά με τις συσκευές με καύση αέριων καυσίμων (από την 21η Απριλίου του 2018 και μετά)
- Οδηγία σχετικά με τις απαιτήσεις απόδοσης για λέβητες 92/42/ΕΟΚ
- Οδηγία ηλεκτρομαγνητικής συμβατότητας 2014/30/ΕΕ
- Οδηγία χαμηλής τάσης 2014/35/ΕΕ
- Οδηγία οικολογικού σχεδιασμού 2009/125/ΕΚ
- Κανονισμός (ΕΕ) Αριθ. 2017/1369 (για λέβητες με P<70 kW)
- Κανονισμός οικολογικού σχεδιασμού (ΕΕ) Αριθ. 813/2013
- Κανονισμός ενεργειακής επισήμανσης (ΕΕ) Αριθ. 811/2013 (για λέβητες με P<70 kW)

Εκτός από τις διατάξεις και τις νομικές οδηγίες, πρέπει να τηρούνται και οι συμπληρωματικές οδηγίες που περιγράφονται στο παρόν εγχειρίδιο. Όλα τα παραρτήματα και πρόσθετες απαιτήσεις ισχύουν τη στιγμή της εγκατάστασης.

3.1.3 Κατηγορίες αερίων

Χώρα	Κατηγορία	Τύπος αερίου	Πίεση σύνδεσης (mbar)
Αυστρία	$II_{2H3B/P}$	Αέριο H (G20) G30/G31 (βουτάνιο/προπάνιο)	20 50
Ελλάδα	$II_{2H3B/P}$	Αέριο H (G20) G30/G31 (βουτάνιο/προπάνιο)	20 30
Λιθουανία	$II_{2H3B/P}$	Αέριο H (G20) G30/G31 (βουτάνιο/προπάνιο)	20 30
Σλοβενία	$II_{2H3B/P}$	Αέριο H (G20) G30/G31 (βουτάνιο/προπάνιο)	20 30

Σημαντικό
Η συσκευή αυτή είναι κατάλληλη για αέριο G20 που περιέχει έως και 20% υδρογόνο (H_2). Λόγω των μεταβολών στο ποσοστό H_2, το ποσοστό O_2 μπορεί να μεταβάλλεται με την πάροδο του χρόνου. Για παράδειγμα: Ποσοστό 20% H_2 στο αέριο μπορεί να οδηγήσει σε αύξηση 1,5% του O_2 στα καπναέρια).

3.1.4 Εργοστασιακός έλεγχος

Πριν φύγει από το εργοστάσιο, κάθε συσκευή ρυθμίζεται με τον βέλτιστο τρόπο και ελέγχεται για τα ακόλουθα:

- Ηλεκτρική ασφάλεια
- Ρύθμιση (O_2/CO_2).
- Λειτουργία ζεστού νερού για οικιακή χρήση (μόνο διθερμικοί λέβητες)
- Στεγανότητα του κυκλώματος θέρμανσης
- Στεγανότητα του κυκλώματος νερού οικιακής χρήσης
- Στεγανότητα του κυκλώματος αερίου
- Ρυθμίσεις παραμέτρων.

3.2 Τεχνικά στοιχεία

Πίν. 120 Τεχνικές ρυθμίσεις για θερμαντήρες συνδυασμένης λειτουργίας με λέβητες

VIVADENS MCR			19	24	32	19/20 MI	24/29 MI	32/35 MI
Λέβητας συμπύκνωσης	-	-	Ναι	Ναι	Ναι	Ναι	Ναι	Ναι
Λέβητας χαμηλής θερμοκρασίας[1]	-	-	Όχι	Όχι	Όχι	Όχι	Όχι	Όχι
Λέβητας B1	-	-	Όχι	Όχι	Όχι	Όχι	Όχι	Όχι
Θερμαντήρας χώρου με συμπαραγωγή	-	-	Όχι	Όχι	Όχι	Όχι	Όχι	Όχι
Θερμαντήρας συνδυασμένης λειτουργίας	-	-	Ναι	Ναι	Ναι	Ναι	Ναι	Ναι
Ονομαστική θερμική ισχύς εξόδου	*Prated*	kW	19,0	24,0	32,0	19,0	24,0	32,0
Ωφέλιμη θερμική ισχύς εξόδου στην ονομαστική θερμική ισχύ εξόδου και ρύθμιση υψηλής θερμοκρασίας [2]	*P4*	kW	19,0	24,0	32,0	19,0	24,0	32,0

VIVADENS MCR			19	24	32	19/20 MI	24/29 MI	32/35 MI
Ωφέλιμη θερμική ισχύς εξόδου στο 30% της ονομαστικής θερμικής ισχύος εξόδου και ρύθμιση χαμηλής θερμοκρασίας(1)	*P1*	kW	6,5	8,1	10,8	6,5	8,1	10,8
Θέρμανση χώρου – Εποχική ενεργειακή απόδοση	*ηs*	%	94	94	94	94	94	94
Ωφέλιμη απόδοση στην ονομαστική θερμική ισχύ εξόδου και σε ρύθμιση υψηλής θερμοκρασίας(2)	*η4*	%	88	87,9	87,8	88	87,9	87,8
Ωφέλιμη απόδοση στο 30% της ονομαστικής θερμικής ισχύος εξόδου και ρύθμιση χαμηλής θερμοκρασίας(1)	*η1*	%	99,3	98,8	98,7	99,3	98,8	98,7
Βοηθητική κατανάλωση ηλεκτρικού ρεύματος								
Πλήρες φορτίο	*elmax*	kW	0,018	0,023	0,038	0,018	0,023	0,038
Μερικό φορτίο	*elmin*	kW	0,011	0,011	0,011	0,011	0,011	0,011
Κατάσταση αναμονής	*PSB*	kW	0,004	0,004	0,004	0,004	0,004	0,004
Λοιπά στοιχεία								
Απώλειες θερμότητας σε κατάσταση αναμονής	*Pstby*	kW	0,04	0,04	0,04	0,04	0,04	0,04
Κατανάλωση ισχύος καυστήρα ανάφλεξης	*Pign*	kW	-	-	–	–	–	–
Ετήσια κατανάλωση ενέργειας	*QHE*	GJ	46	74	98	46	74	98
Στάθμη ηχητικής ισχύος, εσωτερικός χώρος	*LWA*	dB	48	50	51	48	50	51
Εκπομπές οξειδίων του αζώτου	NOx	mg/kWh	19	20	22	19	20	22
Παράμετροι ζεστού νερού οικιακής χρήσης								
Δηλωμένο προφίλ φορτίου	-	-	–	-	-	XL	XL	XXL
Ημερήσια κατανάλωση ηλεκτρικής ενέργειας	*Qelec*	kWh	–	-	–	0,187	0,226	0,178
Ετήσια κατανάλωση ηλεκτρικής ενέργειας	*AEC*	kWh	–	-	–	41	50	39
Ενεργειακή απόδοση θέρμανσης νερού	*ηwh*	%	-	-	–	91	90	89
Ημερήσια κατανάλωση καυσίμου	*Qfuel*	kWh	–	-	–	21,00	21,22	27,16
Ετήσια κατανάλωση καυσίμου	*AFC*	GJ	–	–	–	16	16	22

(1) Χαμηλή θερμοκρασία: θερμοκρασία επιστροφής 30°C (στην είσοδο λέβητα) για λέβητες συμπύκνωσης, 37°C για λέβητες χαμηλής θερμοκρασίας και 50°C για άλλους θερμαντήρες.
(2) Ρύθμιση υψηλής θερμοκρασίας: θερμοκρασία επιστροφής 60 °C στην είσοδο του λέβητα και θερμοκρασία αναχώρησης 80 °C στην έξοδο του λέβητα

Πίν. 121 Γενικά

VIVADENS MCR		19	24	32	19/20 MI	24/29 MI	32/35 MI
Ονομαστική θερμική ισχύς εισόδου (Qn) για ζεστό νερό οικιακής χρήσης	kW	-	-	–	20,6	30,0	34,9
Ονομαστική θερμική ισχύς εισόδου (Qn) με μπόιλερ ζεστού νερού οικιακής χρήσης	kW	20,6	30,0	34,9	–	-	-
Ονομαστική θερμική ισχύς εισόδου (Qn) για θέρμανση	kW	19,6	24,7	33,0	19,6	24,7	33,0
Μειωμένη θερμική ισχύς εισόδου (Qn) 80/60 °C	kW	2,5	3,0	3,5	2,5	3,0	3,5
Ονομαστική θερμική ισχύς εξόδου (Qn) για ζεστό νερό οικιακής χρήσης	kW	-	-	–	20	29	34
Ονομαστική θερμική ισχύς εξόδου (Qn) με μπόιλερ ζεστού νερού οικιακής χρήσης	kW	20,0	29,0	34,0	–	-	-
Ονομαστική θερμική ισχύς εξόδου (Pn) 80/60 °C για θέρμανση	kW	19	24	32	19	24	32

VIVADENS MCR		19	24	32	19/20 MI	24/29 MI	32/35 MI
Ονομαστική θερμική ισχύς εξόδου (Pn) 80/60 °C Εργοστασιακή ρύθμιση που εφαρμόζεται για θέρμανση	kW	19	24	32	19	24	32
Ονομαστική θερμική ισχύς εξόδου (Pn) 50/30 °C για θέρμανση	kW	20,7	26,1	34,9	20,7	26,1	34,9
Μειωμένη θερμική ισχύς εξόδου (Pn) 80/60 °C	kW	2,4	2,9	3,4	2,4	2,9	3,4
Μειωμένη θερμική ισχύς εξόδου (Pn) 50/30 °C	kW	2,6	3,2	3,7	2,6	3,2	3,7
Ονομαστική απόδοση 50/30 °C (Hi)	%	105,8	105,8	105,8	105,8	105,8	105,8

Πίν. 122 Χαρακτηριστικά του κυκλώματος θέρμανσης

VIVADENS MCR		19	24	32	19/20 MI	24/29 MI	32/35 MI
Μέγιστη πίεση	bar	3	3	3	3	3	3
Ελάχιστη πίεση	bar	0,5	0,5	0,5	0,5	0,5	0,5
Εύρος θερμοκρασιών για κύκλωμα θέρμανσης	°C	25/80	25/80	25/80	25/80	25/80	25/80
Όγκος νερού δοχείου διαστολής	l	8,0	8,0	8,0	8,0	8,0	8,0

Πίν. 123 Χαρακτηριστικά του κυκλώματος νερού οικιακής χρήσης

VIVADENS MCR		19	24	32	19/20 MI	24/29 MI	32/35 MI
Ελάχιστη πίεση	bar	–	-	-	0,8	0,8	0,8
Μέγιστη πίεση	bar	–	-	–	8,0	8,0	8,0
Ελάχιστη δυναμική πίεση	bar	–	-	–	0,15	0,15	0,15
Ελάχιστη παροχή νερού	l/min	–	-	–	2,0	2,0	2,0
Ειδική παροχή (D)	l/min	–	-	–	13,9	13,9	16,2
Εύρος θερμοκρασιών για κύκλωμα νερού οικιακής χρήσης	°C	35/65	35/65	35/65	35/65	35/65	35/65
Παραγωγή νερού οικιακής χρήσης με ΔT = 25 °C	l/min	–	-	-	11,5	16,6	19,5
Παραγωγή νερού οικιακής χρήσης με ΔT = 35 °C	l/min	–	-	–	8,2	11,9	13,9

Πίν. 124 Χαρακτηριστικά καύσης

VIVADENS MCR		19	24	32	19/20 MI	24/29 MI	32/35 MI
Κατανάλωση αερίου G20 (Qmax)	m^3/h	2,07	2,61	3,49	2,18	3,17	3,69
Κατανάλωση αερίου G20 (Qmax) με μπόιλερ ζεστού νερού οικιακής χρήσης	m^3/h	2,18	3,17	3,69	–	-	-
Κατανάλωση αερίου G20 (Qmin)	m^3/h	0,26	0,32	0,37	0,26	0,32	0,37
Κατανάλωση αερίου G30 (Qmax)	m^3/h	1,54	1,95	2,60	1,62	2,36	2,75
Κατανάλωση αερίου G30 (Qmax) με μπόιλερ ζεστού νερού οικιακής χρήσης	m^3/h	1,62	2,36	2,75	–	–	–
Κατανάλωση αερίου G30 (Qmin)	m^3/h	0,20	0,24	0,28	0,20	0,24	0,28
Κατανάλωση αερίου προπανίου G31 (Qmax)	kg/h	1,52	1,92	2,56	1,60	2,33	2,71
Κατανάλωση αερίου προπανίου G31 (Qmax) με μπόιλερ ζεστού νερού οικιακής χρήσης	kg/h	1,60	2,33	2,71	–	-	-
Κατανάλωση αερίου προπανίου G31 (Qmin)	kg/h	0,19	0,23	0,27	0,19	0,23	0,27
Διάμετρος ξεχωριστών σωλήνων εκκένωσης	mm	80/80	80/80	80/80	80/80	80/80	80/80
Διάμετρος ομοαξονικών σωλήνων εκκένωσης	mm	60/100	60/100	60/100	60/100	60/100	60/100
Παροχή μάζας καπναερίων (μέγ.)	kg/sec	0,009	0,011	0,015	0,014	0,014	0,016
Παροχή μάζας καπναερίων (μέγ.) με μπόιλερ ζεστού νερού οικιακής χρήσης	kg/sec	0,009	0,014	0,016	–	-	-
Παροχή μάζας καπναερίων (ελάχ.)	kg/sec	0,001	0,001	0,002	0,001	0,001	0,002

Πίν. 125 Ηλεκτρικές προδιαγραφές

VIVADENS MCR		19	24	32	19/20 MI	24/29 MI	32/35 MI
Τάση τροφοδοσίας	V	230	230	230	230	230	230
Συχνότητα τροφοδοσίας	Hz	50	50	50	50	50	50
Ονομαστική ηλεκτρική ισχύς	W	64	78	88	64	78	88
Ονομαστική ηλεκτρική ισχύς με μπόιλερ ζεστού νερού οικιακής χρήσης	W	64	78	88	-	-	-

Πίν. 126 Λοιπές προδιαγραφές

VIVADENS MCR		19	24	32	19/20 MI	24/29 MI	32/35 MI
Βαθμός προστασίας από την υγρασία (EN 60529)	IP	X5D	X5D	X5D	X5D	X5D	X5D
Καθαρό βάρος χωρίς νερό/γεμάτο νερό	kg	27,0/29,5	27,0/29,5	28,5/31,0	29.0/31.5	29.0/31.5	29,2/31,7
Διαστάσεις (ύψος/πλάτος/βάθος)	mm	700/395/285	700/395/285	700/395/285	700/395/285	700/395/285	700/395/285

3.2.1 Χαρακτηριστικά των αισθητήρων θερμοκρασίας

Πίν. 127 Εξωτερικός αισθητήρας θερμοκρασίας (NTC1000 Beta 3730 470 kOhm στους 25°C)

Θερμοκρασία [°C]	-20	-15	-10	-5	0	5	10	15	20	25	30
Αντίσταση [Ω]	3897	2988	2312	1799	1411	1117	891	715	577	470	384

Πίν. 128 Αισθητήρες θερμοκρασίας αναχώρησης/επιστροφής κυκλώματος θέρμανσης, αισθητήρας μπόιλερ NOX και αισθητήρας NOX (NTC10K Beta 3977 10 kOhm στους 25 °C)

Θερμοκρασία [°C]	0	10	20	25	30	40	50	60	70	80	90
Αντίσταση [Ω]	32505	19854	12483	9999	8060	5332	3608	2492	1754	1257	915

Πίν. 129 Αισθητήρας θερμοκρασίας καπναερίων προστασίας εναλλάκτη θερμότητας (NTC20K Beta 3970 20 kOhm στους 25 °C)

Θερμοκρασία [°C]	0	10	20	25	30	40	50	60	70	80	90	100
Αντίσταση [Ω]	66050	40030	25030	20000	16090	10610	7166	4943	3478	2492	1816	1344
— — — — —>	110	120	130	140	150	160	170	180	190	-	-	-
— — — — —>	1009	768	592	461	364	290	233	189	155	-	-	-

3.3 Διαστάσεις και συνδέσεις

1 Εκκένωση συμπυκνωμάτων/Βαλβίδα εκτόνωσης πίεσης ασφαλείας
2 Αναχώρηση νερού κυκλώματος θέρμανσης [3/4"]
3 Έξοδος ZNOX [1/2"] / Αναχώρηση θέρμανσης μπόιλερ ZNOX [3/4"]
4 Είσοδος αερίου [3/4"]
5 Είσοδος κρύου νερού ZNOX [1/2"] / Επιστροφή θέρμανσης μπόιλερ ZNOX [3/4"]
6 Επιστροφή νερού κυκλώματος θέρμανσης [3/4"]

Εικ. 133 Διαστάσεις και συνδέσεις μοντέλου compact

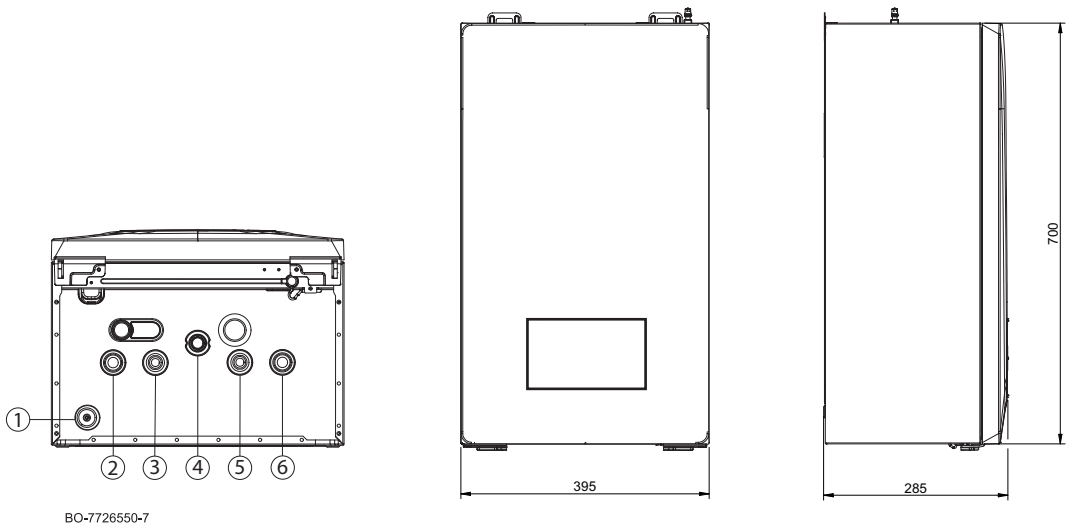

Εικ. 134 Χάρτινο υπόδειγμα

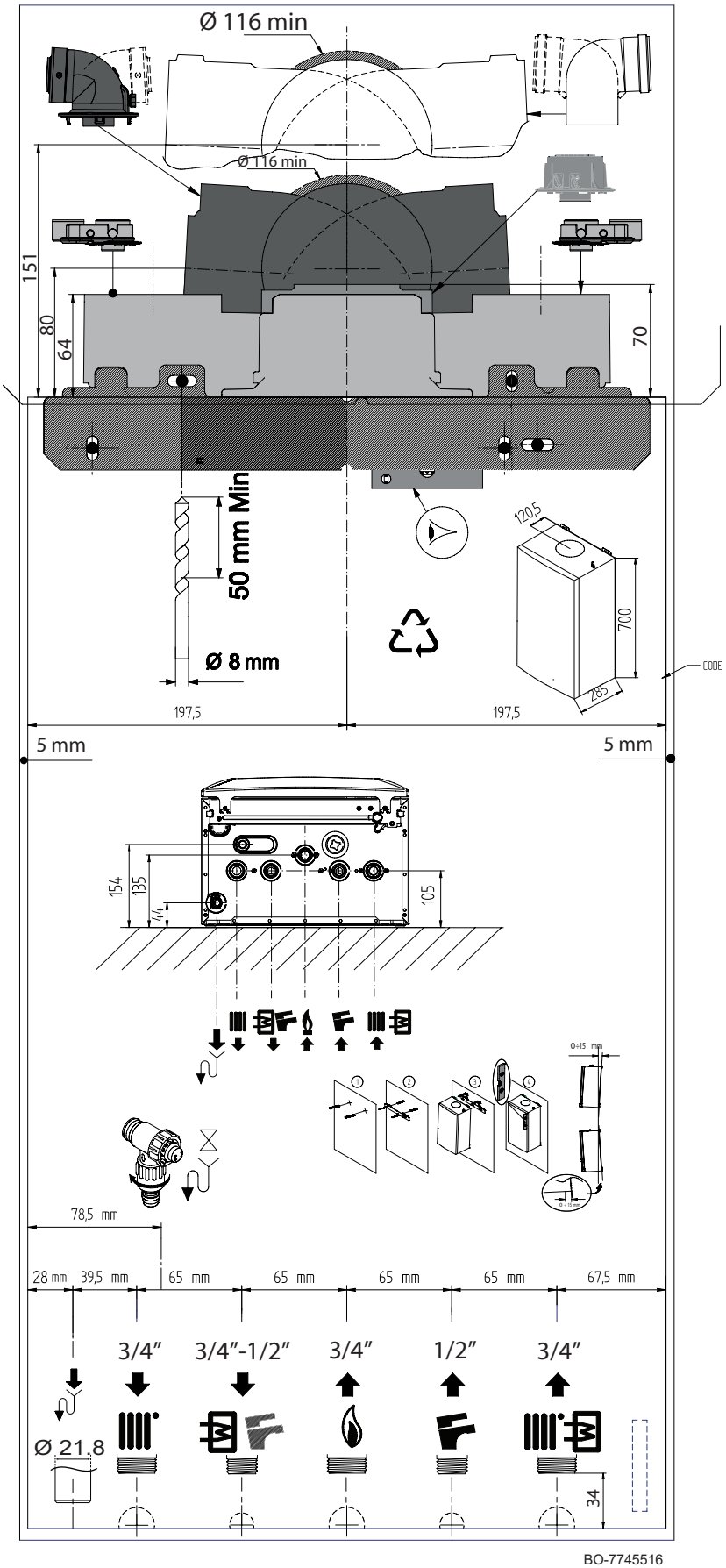

3.4 Ηλεκτρικό διάγραμμα

Εικ. 135 Ηλεκτρικό διάγραμμα καλωδίωσης λέβητα

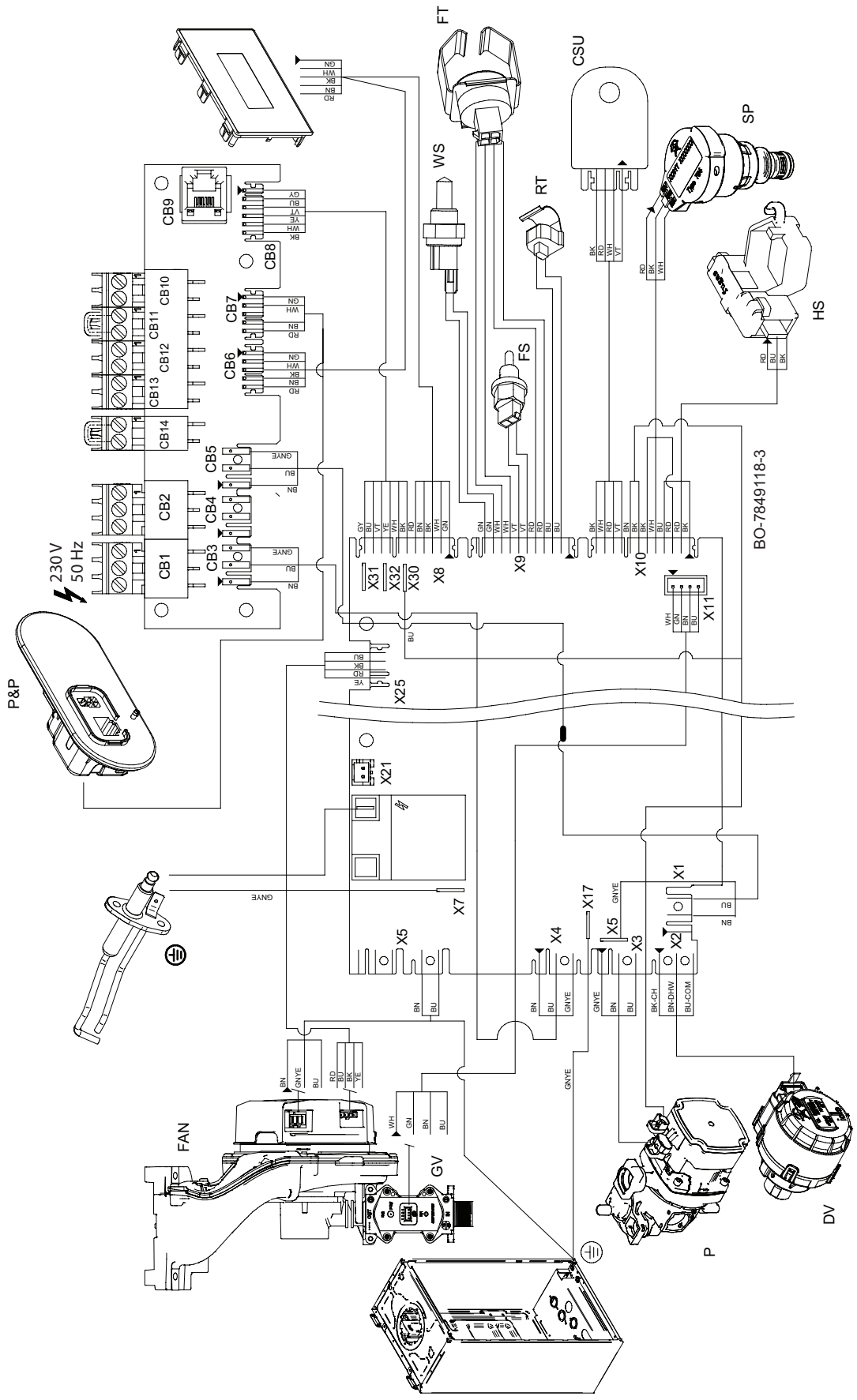

Πίν. 130 Ηλεκτρικές συνδέσεις που πρέπει να πραγματοποιηθούν στον λέβητα

P&P	Συνδετήρας Pug & Play
FAN	Ανεμιστήρας X5 - Γείωση X25 - Σήμα PWM
F1	Ασφαλειολαβή με ασφάλεια 3,15 A
GV	Βαλβίδα αερίου X11 - Συνδετήρας για παραγωγή
P	Αντλία X3 - Τροφοδοσία 230 V ~ 50 Hz X10 - Σήμα LIN
DV	3-οδη βαλβίδα X2 - Τροφοδοσία 230 V ~ 50 Hz
HS	Αισθητήρας προτεραιότητας ζεστού νερού οικιακής χρήσης (μόνο για μοντέλο Θέρμανσης + Ζεστού νερού οικιακής χρήσης) X10 - Σύνδεση αισθητήρα
SP	Αισθητήρας πίεσης X10 - Σύνδεση αισθητήρα
FT	Αισθητήρας ροής νερού κυκλώματος θέρμανσης + θερμοστάτης ορίου X9 - Σύνδεση αισθητήρα θερμοκρασίας
RT	Αισθητήρας επιστροφής νερού κυκλώματος θέρμανσης X9 - Σύνδεση αισθητήρα θερμοκρασίας
FS	Αισθητήρας καπναερίων X9 - Σύνδεση αισθητήρα θερμοκρασίας
WS	Αισθητήρας ζεστού νερού οικιακής χρήσης X9 - Σύνδεση αισθητήρα θερμοκρασίας
CSU	Μνήμη εξωτερικής διαμόρφωσης X10 - Σύνδεση αισθητήρα

Πίν. 131 Χρώμα καλωδίων

BK	Μαύρο
BN	Καφέ
BU	Μπλε (και γαλάζιο)
GN	Πράσινο
GNYE	Πράσινο/Κίτρινο
GY	Γκρι (σχιστόλιθου)
RD	Κόκκινο
TQ	Τιρκουάζ
VT	Βιολετί (μοβ)
WH	Λευκό
YE	Κίτρινο
OG	Πορτοκαλί

ΗΛΕΚΤΡΙΚΕΣ ΣΥΝΔΕΣΕΙΣ ΠΙΝΑΚΑ: βλέπε συγκεκριμένο κεφάλαιο.

Βλ. επίσης
Πρόσβαση στις ηλεκτρικές συνδέσεις, σελίδα 209

4 Περιγραφή του προϊόντος

4.1 Γενική περιγραφή

Σκοπός του παρόντος αεριολέβητα συμπύκνωσης είναι να θερμαίνει νερό σε θερμοκρασία χαμηλότερη από το σημείο βρασμού υπό ατμοσφαιρική πίεση. Πρέπει να συνδέεται σε εγκατάσταση θέρμανσης και σύστημα διανομής ζεστού νερού οικιακής χρήσης που είναι συμβατό με τις ονομαστικές του τιμές ισχύος και απόδοσης. Χαρακτηριστικά του παρόντος λέβητα:

- Χαμηλές εκπομπές ρύπων.
- Θέρμανση υψηλής απόδοσης.
- Απαγωγή προϊόντων καύσης μέσω ομοαξονικού ή διαιρούμενου συνδέσμου.

- Μπροστινός πίνακας ελέγχου με οθόνη.
- Ελαφρύς και συμπαγής.

4.2 Σχηματικό διάγραμμα

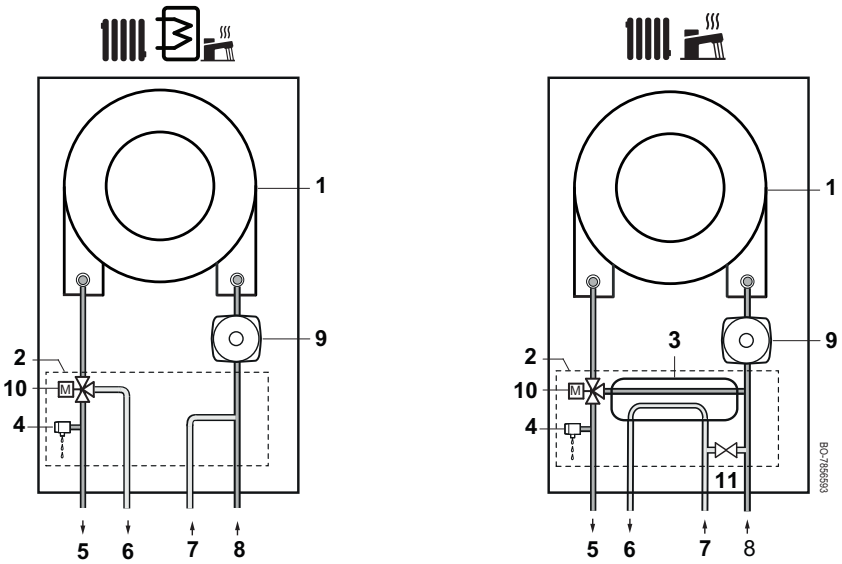

Συνδυασμένη λειτ.: Θέρμανση + ZNOX

Μόνο θέρμανση / μπόιλερ ZNOX

1. Εναλλάκτης θερμότητας (θέρμανση)
2. Υδραυλικό συγκρότημα
3. Πλακοειδής εναλλάκτης θερμότητας ζεστού νερού οικιακής χρήσης (μοντέλα συνδυασμένης λειτουργίας Θέρμανσης/ZNOX)
4. Βαλβίδα εκτόνωσης πίεσης ασφαλείας
5. Αναχώρηση θέρμανσης [3/4"]
6. Έξοδος ZNOX [1/2"]/έξοδος νερού θέρμανσης μπόιλερ ZNOX [3/4"] (μόνο σε μοντέλο με προεγκατάσταση)
7. Είσοδος ZNOX [1/2 "] / πλήρωση συστήματος [3/4"]
8. Επιστροφή θέρμανσης [3/4"]
9. Κυκλοφορητής (κύκλωμα θέρμανσης)
10. Μηχανοκίνητη τρίοδη βαλβίδα

4.3 Βασικά εξαρτήματα

Εικ. 136 Περιγραφή εξαρτημάτων

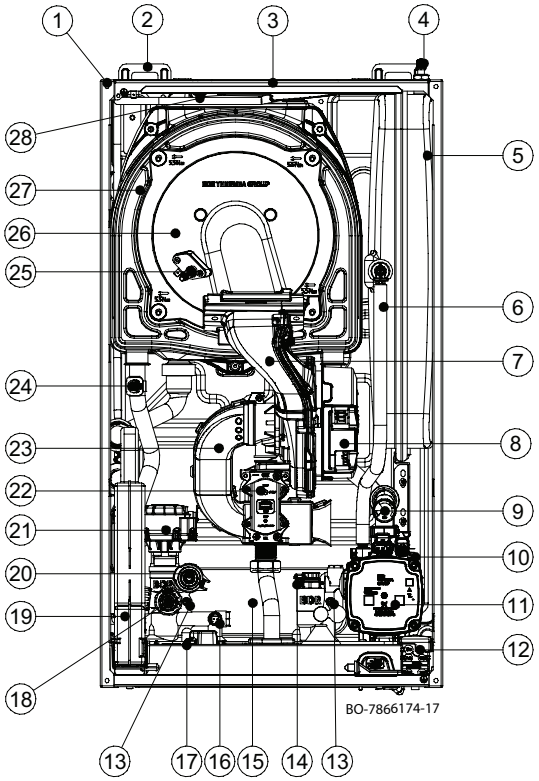

1. Περίβλημα/κουτί εισαγωγής αέρα
2. Άγκιστρα στερέωσης της βάσης στον τοίχο
3. Δίσκος στερέωσης για μεταφορά του λέβητα (προστασία εναλλάκτη θερμότητας)
4. Βαλβίδα ελέγχου/πλήρωσης αέρα δοχείου διαστολής
5. Δοχείο διαστολής
6. Σύνδεση δοχείου διαστολής
7. Σωλήνας συλλέκτη αέρα-αερίου
8. Ανεμιστήρας
9. Μανόμετρο
10. Βαλβίδα εξαέρωσης αντλίας και συστήματος θέρμανσης
11. Αντλία
12. Οδηγός διέλευσης καλωδίων
13. Βίδες στερέωσης πλακοειδούς εναλλάκτη θερμότητας ζεστού νερού οικιακής χρήσης
14. Αισθητήρας προτεραιότητας ζεστού νερού οικιακής χρήσης
15. Πλακοειδής εναλλάκτης θερμότητας ζεστού νερού οικιακής χρήσης/ Σωλήνας παράκαμψης
16. Αισθητήρας ζεστού νερού οικιακής χρήσης
17. Σύνδεσμος Plug & Play
18. Ανακουφιστική βαλβίδα νερού
19. Σιφόνι
20. Αισθητήρας πίεσης
21. 3-οδη βαλβίδα
22. Βαλβίδα αερίου
23. Σιγαστήρας
24. Αισθητήρας θερμοκρασίας αναχώρησης νερού κυκλώματος θέρμανσης και θερμοστάτης ορίου
25. Ηλεκτρόδιο ανίχνευσης/ανάφλεξης
26. Φλάντζα καυστήρα
27. Εναλλάκτης θερμότητας νερού-καπναερίων
28. Αισθητήρας θερμοκρασίας καπναερίων

Εικ. 137 Περιγραφή της υδραυλικής μονάδας στο μοντέλο Μόνο θέρμανση

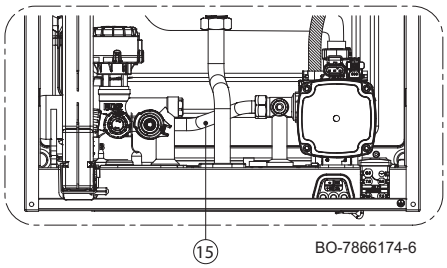

4.4 Περιγραφή του πίνακα ελέγχου

4.4.1 Εξαρτήματα πίνακα ελέγχου

Οι λειτουργίες του περιστροφικού κουμπιού και του κουμπιού Select εκτελούνται από το ίδιο μέρος του πίνακα ελέγχου. Γυρίστε ή πατήστε το κουμπί για να επιτευχθεί το επιθυμητό αποτέλεσμα.

Εικ. 138 Εξαρτήματα πίνακα ελέγχου

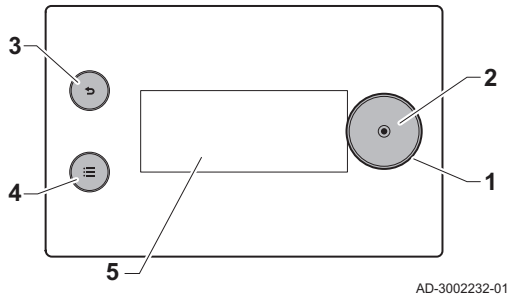

1 Περιστροφικό κουμπί: γυρίστε το για να επισημάνετε στοιχεία στην οθόνη, μενού ή ρύθμιση
2 Επιλέξτε το κουμπί ⊙: πατήστε το για να επιβεβαιώσετε την επισημασμένη επιλογή
3 Κουμπί πίσω ⮌
   - **Σύντομο πάτημα κουμπιού**: Επιστροφή στο προηγούμενο επίπεδο ή στο προηγούμενο μενού
   - **Παρατεταμένο πάτημα κουμπιού**: Επιστροφή στην αρχική οθόνη
4 Κουμπί μενού ≡ για μετάβαση στο κύριο μενού
5 Οθόνη

4.4.2 Περιγραφή της αρχικής οθόνης (άμεση πρόσβαση)

Η αρχική οθόνη έχει πολλές σελίδες. Κάθε σελίδα επιτρέπει την άμεση πρόσβαση σε μια ζώνη.

Εμφανίστε την αρχική οθόνη γυρίζοντας το κουμπί.

Μπορείτε να αλλάξετε τα σύμβολα και τα ονόματα όλων των ζωνών.

Εικ. 139 Κύρια αρχική οθόνη

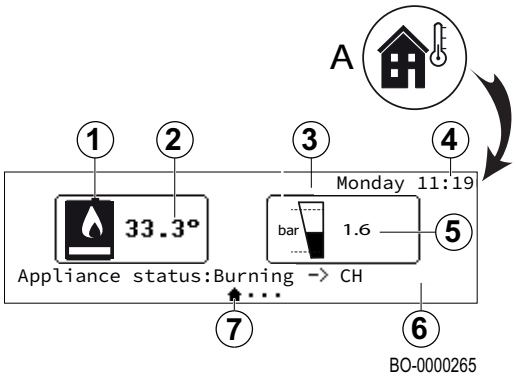

1 Σύμβολο λέβητα
2 Θερμοκρασία αναχώρησης λέβητα
3 Σύμβολο εγκατάστασης θέρμανσης/πίεσης νερού λέβητα
4 Ημέρα και ώρα
5 Στάθμη πίεσης κυκλώματος θέρμανσης
6 Κατάσταση λέβητα
7 Ενεργή σελίδα

Σημαντικό
Κατά τη σύνδεση του εξωτερικού αισθητήρα, στην οθόνη θα εμφανιστεί επίσης το σύμβολο **A** και η εξωτερική θερμοκρασία σε °C.

Εικ. 140 Αρχική οθόνη

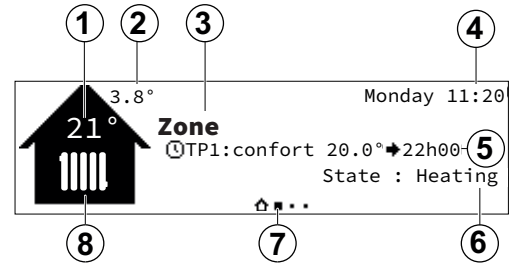

1 Θερμοκρασία της ζώνης (μόνο αν στη ζώνη υπάρχει αισθητήρας θερμοκρασίας χώρου)
2 Εξωτερική θερμοκρασία (με συνδεδεμένο εξωτερικό αισθητήρα)
3 Όνομα της ζώνης
4 Ημέρα και ώρα
5 Τρόπος λειτουργίας
6 Κατάσταση
7 Ενεργή σελίδα
8 Σύμβολο θέρμανσης

Εικ. 141 Αρχική οθόνη για τη σελίδα ζεστού νερού οικιακής χρήσης (μόνο αν ο αισθητήρας ζεστού νερού οικιακής χρήσης είναι συνδεδεμένος)

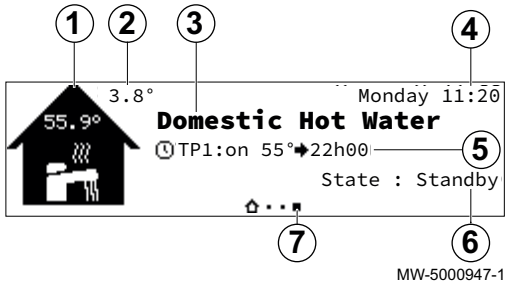

1 Σύμβολο για το ζεστό νερού οικιακής χρήσης
2 Εξωτερική θερμοκρασία
3 Όνομα για το ζεστό νερού οικιακής χρήσης
4 Ημέρα και ώρα
5 Τρόπος λειτουργίας
6 Κατάσταση για το ζεστό νερού οικιακής χρήσης
7 Ενεργή σελίδα

4.4.3 Περιγραφή του κύριου μενού

Το κύριο μενού χρησιμοποιείται για την πρόσβαση στις επιλογές του πίνακα ελέγχου. Τα εικονίδια μενού που εμφανίζονται στο καρουζέλ εξαρτώνται από τη ρύθμιση παραμέτρων του συστήματος.

Εμφανίστε το καρουζέλ του μενού πατώντας το πλήκτρο κύριου μενού ☰.

Περιηγηθείτε στο μενού γυρίζοντας το περιστροφικό κουμπί. Πατήστε το κουμπί Select ⊙ για να επιβεβαιώσετε την επιλογή.

Εικ. 142 Περιγραφή του κύριου μενού

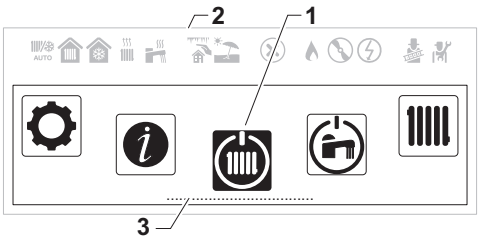

BO-0000372

1 Εικονίδιο μενού
2 Διαχωριστική γραμμή: Υποδεικνύει την αρχή του καρουζέλ και μπορεί να φαίνεται ή να μην φαίνεται ανάλογα με τη ρύθμιση παραμέτρων του συστήματος.
3 Επισημασμένη επιλογή μενού

Πίν. 132 Περιγραφή του κύριου μενού

Εικονίδιο	Τίτλος μενού	Περιγραφή
AUTO	Τρόπος λειτουργίας	Πρόσβαση στα χειριστήρια λειτουργίας.
	Ενεργ./απενεργ. ζεστού νερού οικ. χρ.	Πρόσβαση στα χειριστήρια ζεστού νερού οικιακής χρήσης.
	Θερμοκρασία θέρμανσης	Αλλαγή θερμοκρασιών δραστηριότητας που χρησιμοποιούνται στα ωρολόγια προγράμματα ζώνης.
	Θερμοκρασία νερού	Αλλάξτε την καθορισμένη θερμοκρασία άνεσης ζεστού νερού οικιακής χρήσης.
	Προσωρινή μεταβολή θερμοκρασίας θέρμανσης	Προσωρινή παράκαμψη ενεργοποιημένου ωρολόγιου προγράμματος. Η θερμοκρασία χώρου αλλάζει μέχρι τη ρυθμισμένη ώρα λήξης.
	Αύξηση θερμοκρασίας ζεστού νερού	Προσωρινή παράκαμψη ενεργοποιημένου ωρολόγιου προγράμματος. Η θερμοκρασία ζεστού νερού οικιακής χρήσης αλλάζει μέχρι τη ρυθμισμένη ώρα λήξης.
	Λειτουργία διακοπών συστήματος	Ενεργοποίηση ή απενεργοποίηση του προγράμματος διακοπών (συμπεριλαμβανομένης της προστασίας από τον παγετό). Η θερμοκρασία χώρου είναι μειωμένη κατά τη διάρκεια των διακοπών σας για λόγους εξοικονόμησης ενέργειας.
	Ρυθμίσεις χρήστη	Πρόσβαση στις επιλογές επιπέδου χρήστη.
		Ενεργοποίηση ή απενεργοποίηση της λειτουργίας καπνοδοχοκαθαριστή.
	Εγκαταστάτης	Πρόσβαση στις επιλογές εγκαταστάτη. Απαιτείται κωδικός εγκαταστάτη.
	Πρόγραμμα εύρεσης	Αναζήτηση παραμέτρου ανά κωδικό. Απαιτείται κωδικός εγκαταστάτη.
	Επισκόπηση σημάτων	Προβολή σημάτων, κατάστασης και τιμών ρύθμισης συστήματος. Απαιτείται κωδικός εγκαταστάτη.
	Bluetooth	Ενεργοποίηση ή απενεργοποίηση της σύνδεσης Bluetooth.
	Ρυθμίσεις συστήματος	Αλλαγή ρυθμίσεων συστήματος και προβολή πληροφοριών εγκαταστάτη.
	Πληροφορίες έκδοσης	Προβολή πληροφοριών έκδοσης.

4.5 Περιεχόμενα της συσκευασίας

Ο λέβητας παραδίδεται με μια συσκευασία που περιέχει τα εξής:

- Έναν επιτοίχιο λέβητα αερίου
- Μια βάση για τη στερέωση του λέβητα σε τοίχο
- Ένα ρακόρ καπναερίων
- Ένα χάρτινο υπόδειγμα
- σωλήνας εκκένωσης συμπυκνωμάτων
- παγίδα συμπυκνωμάτων
- Ένα εγχειρίδιο εγκατάστασης και συντήρησης
- Ένα εγχειρίδιο χρήσης
- Ένα κιτ πείρων/ούπατ για τη στερέωση του λέβητα σε τοίχο

4.6 Παρελκόμενα και προαιρετικά εξαρτήματα

Όλα τα παρελκόμενα και προαιρετικά εξαρτήματα είναι διαθέσιμα, αρκεί να ανατρέξετε στον τιμοκατάλογο De Dietrich.

5 Πριν από την εγκατάσταση

5.1 Κανονισμοί εγκατάστασης

Η εγκατάσταση του λέβητα πρέπει να πραγματοποιείται μόνο από εξειδικευμένο εγκαταστάτη σύμφωνα με τους τοπικούς και εθνικούς κανονισμούς.

5.2 Κυκλοφορητής

Το σύστημα χρησιμοποιεί μια ρυθμιζόμενη αντλία υψηλού μανομετρικού που είναι κατάλληλη για χρήση σε οποιονδήποτε τύπο εγκατάστασης θέρμανσης ενός σωλήνα ή δύο σωλήνων. Η βαλβίδα αυτόματου εξαερισμού που είναι ενσωματωμένη στο σώμα της αντλίας επιτρέπει τη γρήγορη εξαέρωση της εγκατάστασης θέρμανσης.

Λειτουργία της αντλίας στη λειτουργία ZNOX —> 100% σταθερά.

Για να αποφευχθεί ο θόρυβος της ροής, πρέπει να προσέξετε τον υδραυλικό σχεδιασμό της εγκατάστασης θέρμανσης.
Εικ. 143 Γράφημα υπολειπόμενου μανομετρικού ύψους (Λέβητας Μόνο για θέρμανση - Λέβητας για Θέρμανση + ZNOX)

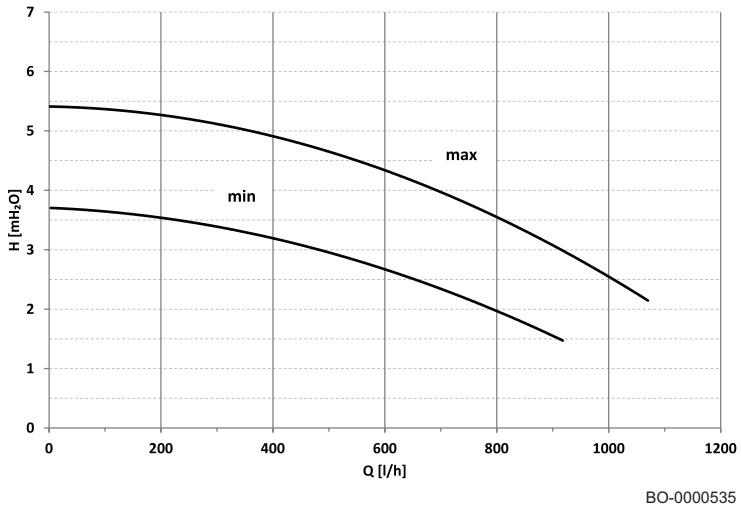

Πίν. 133 Περιγραφή γραφήματος

Q	Όγκος ροής
H	Υπολειπόμενο μανομετρικό ύψος
min	Ελάχιστη τιμή ρύθμισης στη λειτουργία θέρμανσης (**PP018**)
max	Μέγιστη τιμή στη λειτουργία θέρμανσης (**PP016**)

5.3 Επιλογή της θέσης τοποθέτησης

5.3.1 Επιλογή της θέσης εγκατάστασης

Σημαντικό
Για να διευκολυνθεί η εγκατάσταση και η αφαίρεση του συνδέσμου καπναερίων του λέβητα, συνιστάται η τήρηση των διαστάσεων που επισημαίνονται στο σχήμα (εκφράζονται σε mm) με βάση τον τύπο του συνδέσμου που χρησιμοποιείται (A, B, C).

Πριν εγκαταστήσετε το λέβητα, εντοπίστε την ιδανική θέση για τη συναρμολόγησή του, λαμβάνοντας υπόψη τα εξής:

- τα πρότυπα,
- τις συνολικές διαστάσεις της συσκευής,
- τη θέση των εξόδων καυσαερίων και/ή του ρακόρ εισαγωγής αέρα,

- ο λέβητας πρέπει να εγκαθίσταται πάνω σε συμπαγή τοίχο που να μπορεί να αντέξει το βάρος της συσκευής όταν είναι γεμάτη νερό και πλήρως εξοπλισμένη με παρελκόμενα,
- ο λέβητας πρέπει να εγκαθίσταται πάνω σε επίπεδο τοίχο (μέγιστη επιτρεπόμενη κλίση 1,5°).

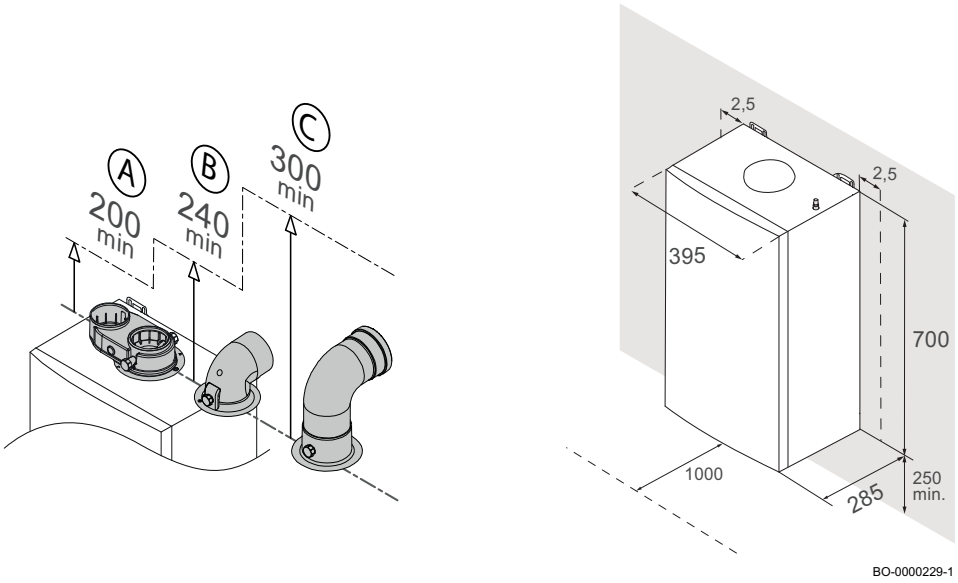

BO-0000229-1

Προσοχή
Μην εγκαταστήσετε το λέβητα σε χώρο χωρίς οροφή, έτσι ώστε να αποφευχθεί η πρόκληση ζημιάς στη συσκευή λόγω βροχής ή χιονιού.

5.3.2 Πινακίδα χαρακτηριστικών και ετικέτα συντήρησης λέβητα

Εικ. 144 Θέση της πινακίδας χαρακτηριστικών

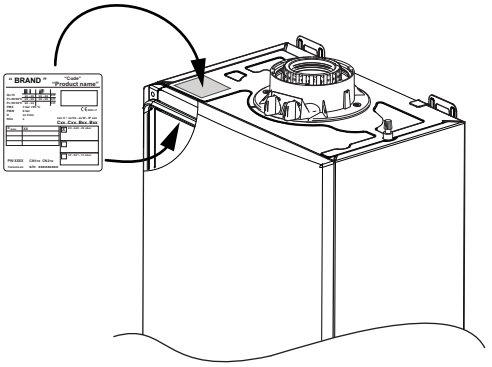

BO-0000143-1

Ανάλογα με την αγορά για την οποία προορίζεται ο λέβητας, μπορείτε να βρείτε την πινακίδα χαρακτηριστικών στο εξωτερικό πάνω μέρος ή στο εσωτερικό πάνω μέρος του, όπως φαίνεται στην πλαϊνή εικόνα.

Η πινακίδα χαρακτηριστικών παρέχει σημαντικές πληροφορίες σχετικά με τη συσκευή, όπως μπορείτε να δείτε στο παράδειγμα που ακολουθεί.

Εικ. 145 Πινακίδα χαρακτηριστικών

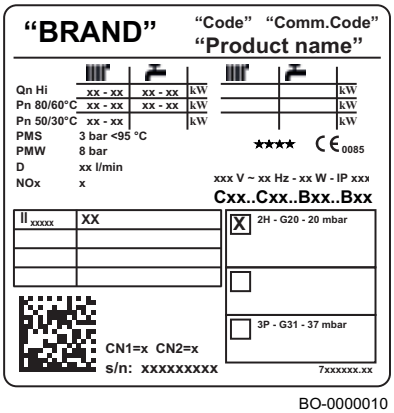

BO-0000010

Πίν. 134 Περιγραφή της πινακίδας χαρακτηριστικών

"BRAND"	Εμπορικό σήμα.
"Code"	Κωδικός προϊόντος.
"Comm.Code"	Εμπορικός κωδικός προϊόντος.
"Product name"	Όνομα μοντέλου
Qn Hi	Ονομαστική ισχύς εισόδου (χαμηλότερη τιμή θέρμανσης).
Pn	Ωφέλιμη ονομαστική ισχύς εξόδου (αναχώρηση 80°C επιστροφή 60°C).
PMS	Μέγιστη πίεση κυκλώματος θέρμανσης (bar).
PMW	Μέγιστη πίεση κυκλώματος νερού οικιακής χρήσης (bar).
D	Ειδική παροχή νερού (l/min).
NOx	Κλάση NOx.
IP	Βαθμός προστασίας.

V-Hz-W	Τροφοδοσία και ισχύς.
Bxx/Cxx	τύπος καυσαερίων.
XX_{xxxxx}	Κατηγορία χρησιμοποιούμενου αερίου (ανάλογα με τη χώρα χρήσης).
CN1/CN2	Εργοστασιακές παράμετροι.
s/n	Αριθμός σειράς.

Σημαντικό
Αν έχει αλλάξει το αέριο (προορίζεται για το συγκεκριμένο μοντέλο λέβητα), ενημερώστε την πινακίδα χαρακτηριστικών με ανεξίτηλο μαρκαδόρο.

Εικ. 146 Ετικέτα συντήρησης

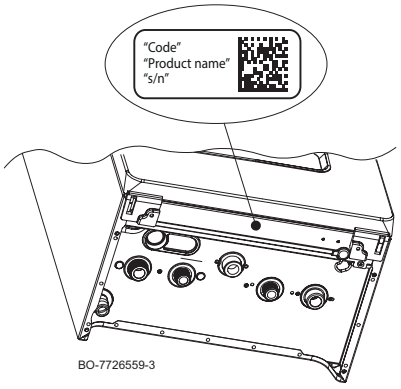

Πίν. 135 Περιγραφή ετικέτας συντήρησης

"Code"	Κωδικός προϊόντος.
"Product name"	Όνομα μοντέλου.
"s/n"	Αριθμός σειράς.

5.4 Μεταφορά

Μεταφέρετε τη συσκευασμένη συσκευή οριζόντια, χρησιμοποιώντας κατάλληλο καρότσι. Επιτρέπεται να μεταφέρεται το λέβητα κατακόρυφα, χρησιμοποιώντας ένα δίτροχο καρότσι, μόνο για μικρές αποστάσεις.

Προειδοποίηση
Η μετακίνηση του λέβητα συνιστά μια εργασία για δύο άτομα.

Προειδοποίηση
Τα άτομα που εμπλέκονται στη μεταφορά πρέπει να φορούν προστατευτικά γάντια και υποδήματα ασφαλείας.

6 Αποσυσκευασία/αρχική προετοιμασία

Προσοχή
Μην πιάνετε το σιφόνι στον σωλήνα εκκένωσης που βρίσκεται κάτω από τον λέβητα όταν αφαιρείτε τη συσκευασία ή ανυψώνετε τη συσκευή.

Για να αφαιρέσετε τη συσκευασία του λέβητα, ακολουθήστε τη διαδικασία που περιγράφεται παρακάτω:

- Αφαιρέστε τα παρελκόμενα **(1)**, βγάλτε τη βάση στερέωσης του λέβητα και στερεώστε την στον τοίχο.
- Αφαιρέστε το φελιζόλ τραβώντας το συρταρωτά προς τα πάνω **(2)**.
- Βγάλτε το χαρτόνι τραβώντας το προς τα πάνω **(3)**.
- Αφαιρέστε το διάτρητο τμήμα του φελιζόλ στο κάτω μέρος **(4)**.
- Ανασηκώστε **"LIFT" (5)** τον λέβητα από τα σημεία συγκράτησης "**a**" και "**b**" **(5)** .
- Αγκιστρώστε τον λέβητα στην επιτοίχια βάση **(5)**.
- Αφαιρέστε το φελιζόλ τραβώντας το συρταρωτά προς τα κάτω **(6)**.

Κίνδυνος
Τα υλικά της συσκευασίας (πλαστικές σακούλες, φελιζόλ κ.λπ.) πρέπει να φυλάσσονται μακριά από παιδιά, επειδή αποτελούν πιθανή πηγή κινδύνου.

Εικ. 147 Διαδικασία αποσυσκευασίας

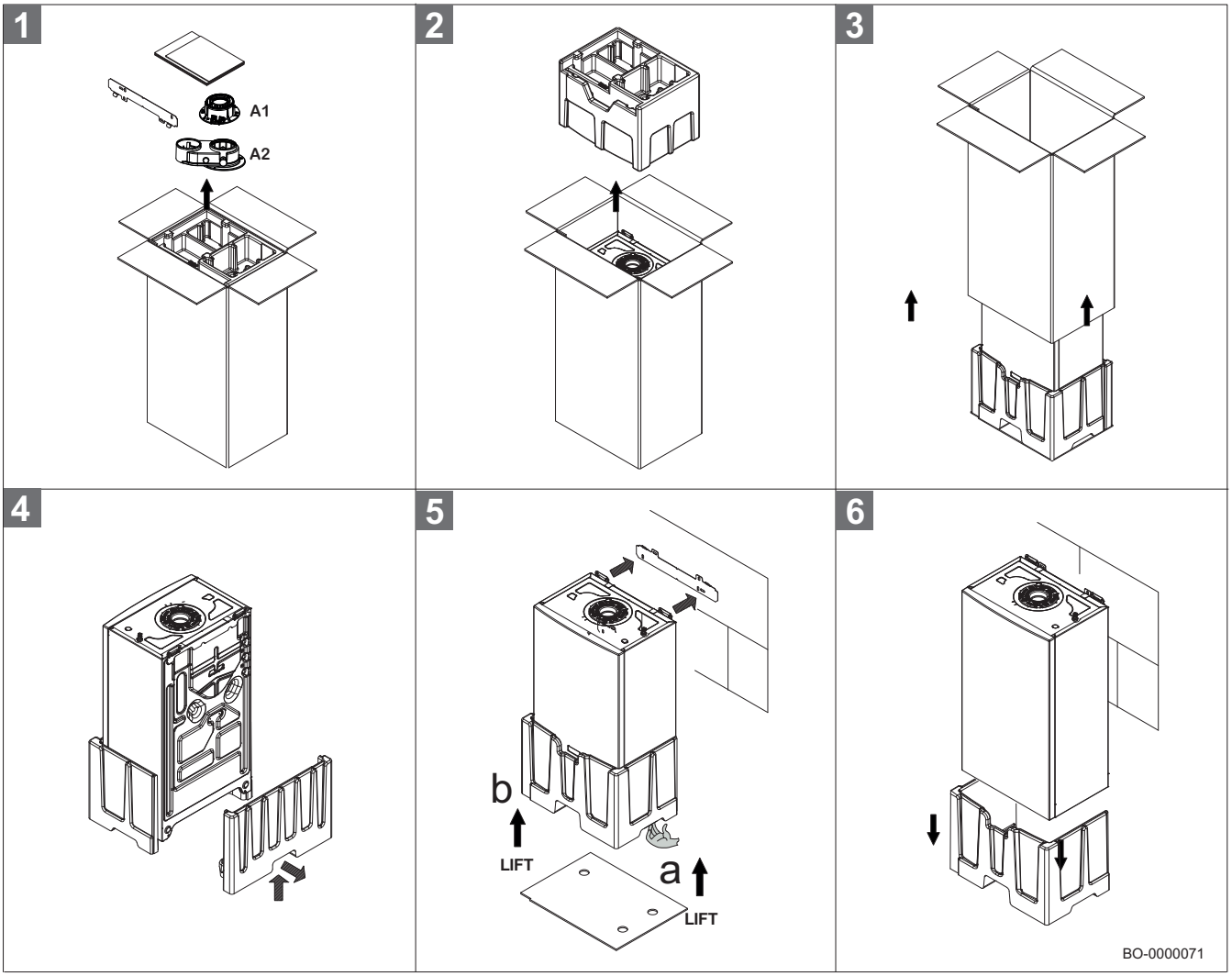

Σημαντικό
Ο προσαρμογέας καπναερίων της συσκευασίας (A1 - A2) διαφέρει ανάλογα με την αγορά για την οποία προορίζεται.

Σημαντικό
Η σύνδεση καπνοσωλήνα A1, ανάλογα με την αγορά προορισμού, μπορεί να είναι ήδη εγκατεστημένη στο προϊόν.

7 Εγκατάσταση

7.1 Γενικά

Η εγκατάσταση πρέπει να πραγματοποιηθεί σύμφωνα με τις ισχύουσες ρυθμίσεις, τις ορθές τεχνικές πρακτικές ασφαλείας και τις συστάσεις που περιέχονται στο παρόν εγχειρίδιο.

7.2 Προετοιμασία

Μόλις προσδιοριστεί η ακριβής θέση του λέβητα, στερεώστε το υπόδειγμα στον τοίχο.

Εγκαταστήστε το προϊόν ξεκινώντας από τη θέση των υδραυλικών συνδέσμων και των συνδέσμων αερίου. Βεβαιωθείτε ότι το πίσω μέρος του λέβητα (πίσω πλευρά) είναι όσο το δυνατόν πιο παράλληλο με τον τοίχο (διαφορετικά, αυξήστε το πάχος του μικρότερου τμήματος). Στην περίπτωση ήδη υφιστάμενων συστημάτων και αντικατάστασής τους, εκτός από αυτά που προαναφέρθηκαν, συνιστάται να υπάρχει ένα μαγνητικό φίλτρο στην επιστροφή του λέβητα, έτσι ώστε να συλλέγονται τυχόν αποθέσεις και υπολείμματα, ακόμα και αυτά που μπορεί να υπάρχουν μετά την πλύση του συστήματος, και τα οποία μπορεί να εισέλθουν στο κύκλωμα με την πάροδο του χρόνου.

Μόλις στερεώσετε τον λέβητα στον τοίχο, συνδέστε τους σωλήνες εξαγωγής και εισαγωγής. Συνδέστε το σιφόνι σε φρέαρ αποχέτευσης με συνεχή κλίση. Τα οριζόντια τμήματα πρέπει να αποφεύγονται.

Κίνδυνος
Απαγορεύεται να αποθηκεύετε, ακόμα και προσωρινά, εύφλεκτα προϊόντα και υλικά μέσα στο λεβητοστάσιο ή κοντά στον λέβητα.

Προσοχή
Αν η εισαγωγή αέρα πραγματοποιείται απευθείας από τον χώρο στον οποίο είναι εγκατεστημένη η συσκευή, βεβαιωθείτε ότι στον χώρο αυτό δεν υπάρχουν αποθηκευμένες χημικές ουσίες. Τυχόν σπρέι, διαλύτες, χλωριούχα απορρυπαντικά, χρώματα, κόλλες, ενώσεις αμμωνίας, θείο, σκόνες και παρόμοιες ουσίες μπορεί να προκαλέσουν διάβρωση των εξαρτημάτων της συσκευής και του καπνοσωλήνα. Εάν εγκαταστήσετε τη συσκευή σε ινστιτούτα αισθητικής, βαφεία, ξυλουργεία, εταιρείες καθαρισμού ή παρόμοιους χώρους, επιλέξτε ξεχωριστό χώρο εγκατάστασης στον οποίο διασφαλίζεται η εισαγωγή αέρα χωρίς χημικά.

Προσοχή
Ο λέβητας πρέπει να εγκατασταθεί σε χώρο προστατευμένο από τον παγετό. Βεβαιωθείτε ότι υπάρχει σύνδεση με το σύστημα αποχέτευσης κοντά στον λέβητα για την εκκένωση των συμπυκνωμάτων. Αν η συσκευή εγκατασταθεί με θερμοκρασίες περιβάλλοντος κάτω του 0 °C, λάβετε τα απαραίτητα μέτρα ώστε να αποφευχθεί ο σχηματισμός πάγου στο σιφόνι και την έξοδο συμπυκνωμάτων.

7.2.1 Επιτοίχια εγκατάσταση

Προσοχή
Καλύψτε τον λέβητα πριν τρυπήσετε τον τοίχο, για να τον προστατέψετε από τη σκόνη που θα δημιουργηθεί.

Μόλις προσδιοριστεί η ακριβής θέση στον τοίχο, ακολουθήστε την παρακάτω διαδικασία για να εγκαταστήσετε τον λέβητα:

1. Προσδιορίστε τη θέση όπου θα πρέπει να γίνουν οι δύο οπές στερέωσης στον τοίχο χρησιμοποιώντας το χάρτινο υπόδειγμα, και βεβαιωθείτε ότι τα δύο σημεία είναι αλφαδιασμένα. Στη συνέχεια, τρυπήστε με τρυπάνι Ø 8 mm **(1)**, το βάθος της οπής πρέπει να είναι 50–55 mm.
2. Τοποθετήστε τα ούπατ Ø 8 mm, κατόπιν στερεώστε τη βάση στον τοίχο με βίδες Ø 6 mm και αντίστοιχες ροδέλες **(2)**.
3. Ανασηκώστε τον λέβητα (χρειάζονται δύο άτομα) και τοποθετήστε τον στον τοίχο, στην ίδια ευθεία με τα άγκιστρα της βάσης στήριξης **(3)**.
4. Βεβαιωθείτε ότι ο λέβητας είναι τοποθετημένος κατακόρυφα και ότι η μέγιστη απόκλιση είναι 15 mm, όπως φαίνεται στο σχήμα (**4**).

Εικ. 148 Επιτοίχια εγκατάσταση

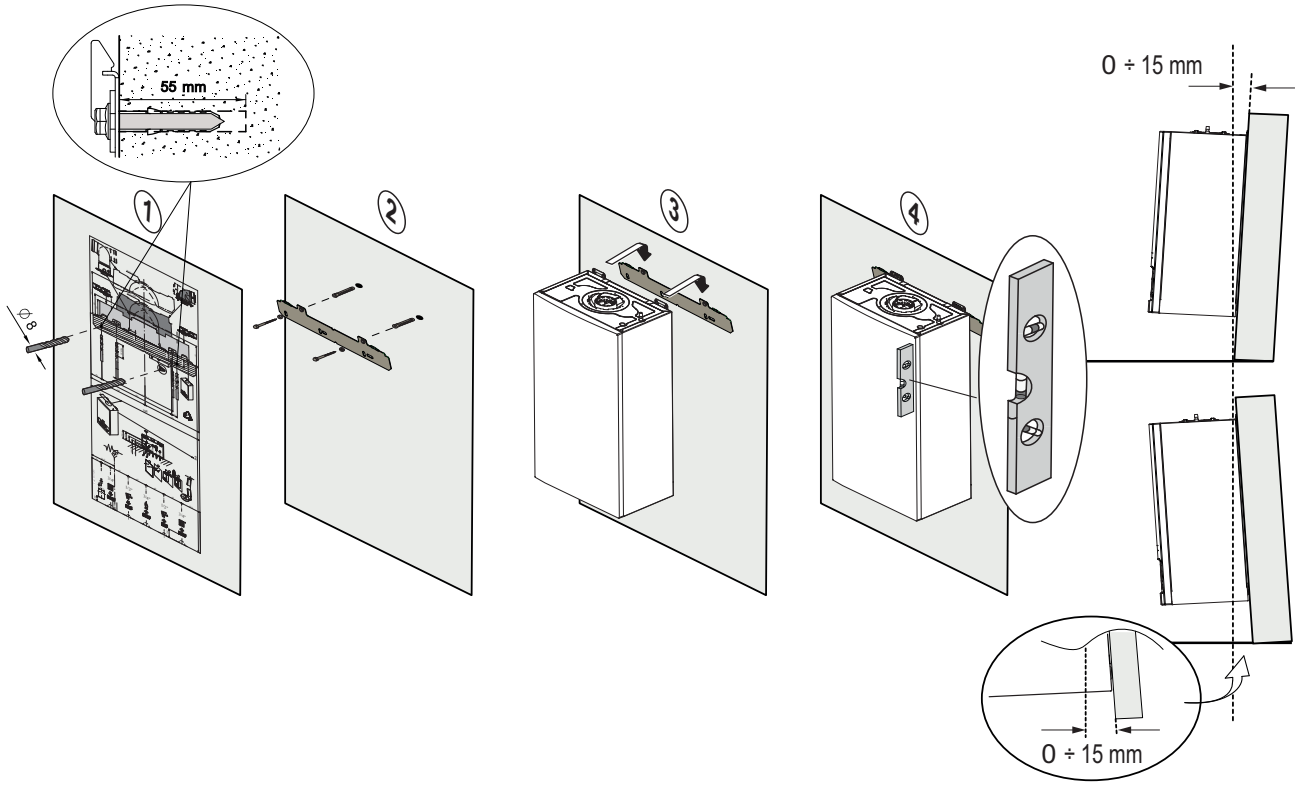

7.2.2 Εγκατάσταση του εξωτερικού αισθητήρα

Ο εξωτερικός αισθητήρας διατίθεται, κατόπιν αίτησης, ως παρελκόμενο.

Είναι σημαντικό να επιλέξετε μια θέση από την οποία ο εξωτερικός αισθητήρας θα μπορεί να μετρά σωστά και αποτελεσματικά την εξωτερική θερμοκρασία.
Εικ. 149 Συνιστώμενα σημεία A

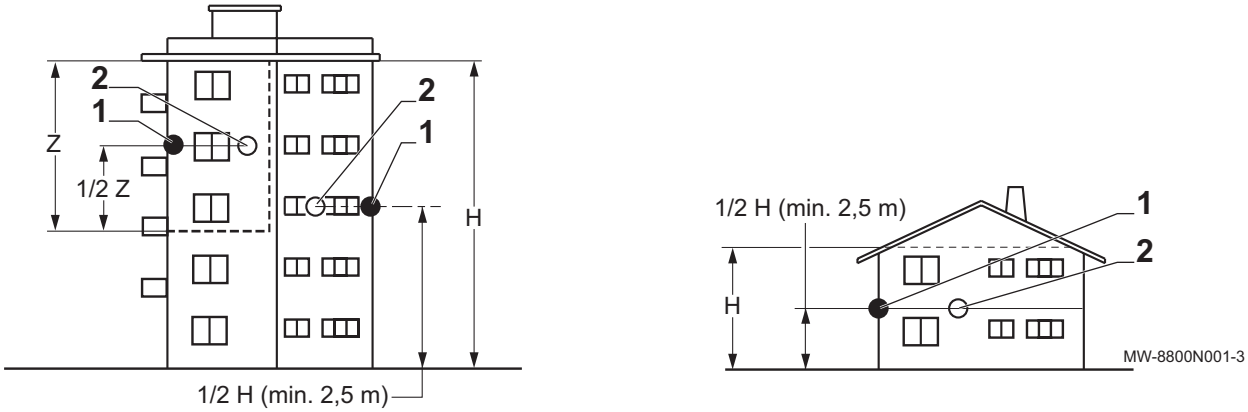

1 Βέλτιστη θέση
2 Εφικτή θέση
H Κατοικημένο ύψος, ελεγχόμενο από τον αισθητήρα
Z Κατοικημένη περιοχή, ελεγχόμενη από τον αισθητήρα

Συνιστώμενα σημεία (**A**):

- Στην πρόσοψη του χώρου προς θέρμανση, προς τον βορρά.
- Στο μισό ύψος του τοίχου του χώρου προς θέρμανση.
- Σε σημείο προστατευμένο από την έκθεση στο άμεσο ηλιακό φως.
- Σε σημείο με εύκολη πρόσβαση.

Μη συνιστώμενα σημεία (**B**):

- Σε σημείο το οποίο καλύπτεται από κάποιο στοιχείο του κτιρίου (μπαλκόνι, στέγη κ.λπ.).
- Κοντά σε ανεπιθύμητη πηγή θερμότητας (άμεσο ηλιακό φως, καπνοδόχος, γρίλια αερισμού κ.λπ.).

Εικ. 150 Μη συνιστώμενα σημεία B

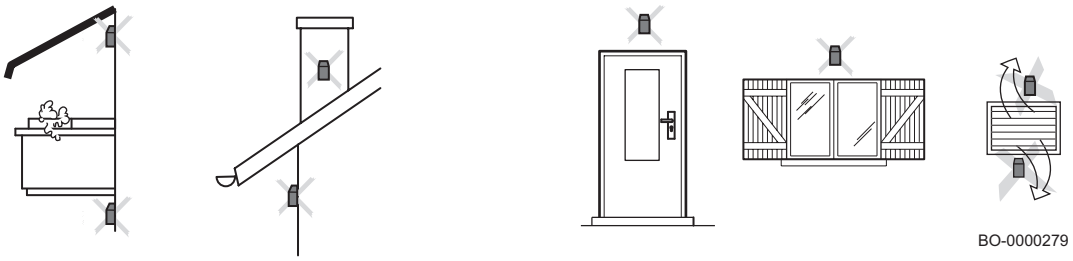

7.3 Συνδέσεις νερού

Προσοχή
Μην εκτελείτε εργασίες συγκόλλησης ακριβώς κάτω από τη συσκευή, γιατί μπορεί να προξενήσουν ζημιά στη βάση του λέβητα. Η θερμότητα μπορεί επίσης να προξενήσει ζημιά στη στεγανοποίηση των βρυσών. Συγκολλήστε και συνενώστε τους σωλήνες πριν από την εγκατάσταση του λέβητα.

Προσοχή
Σφίξτε προσεκτικά τις συνδέσεις νερού του λέβητα (μέγιστη ροπή 30 Nm).

7.3.1 Παρελκόμενα που παρέχονται στον λέβητα

7.3.2 Υδραυλικά ρακόρ και ρακόρ αερίου

Ο λέβητας παρέχεται με τα ρακόρ και τις βαλβίδες που χρειάζονται για τη σύνδεση του σωλήνα αερίου και των σωλήνων αναχώρησης και θέρμανσης για το σύστημα ζεστού νερού οικιακής χρήσης/θέρμανσης.

7.3.3 Σύνδεση του κυκλώματος θέρμανσης

- Συνιστάται να εγκαθιστάτε στρόφιγγες διακοπής στην παροχή και την επιστροφή θέρμανσης, που διατίθενται σαν παρελκόμενα.
- Συνδέστε την επιστροφή θέρμανσης στο σύνδεσμο εισόδου του λέβητα.
- Συνδέστε το σωλήνα αναχώρησης θέρμανσης στο σύνδεσμο εξόδου του λέβητα.
- Σας συνιστούμε να εγκαταστήσετε ένα φίλτρο στο σωλήνα επιστροφής λέβητα για να μην υποστεί ζημιά από ξένα σώματα.
- Αν είναι απαραίτητο, συνδέστε ένα δοχείο διαστολής σωστού μεγέθους και πίεσης στο σωλήνα επιστροφής του λέβητα.

Υπόδειξη
Πριν συνδέσετε τους σωλήνες, αφαιρέστε όλα τα προστατευτικά πώματα.

Προειδοποίηση
Οι σωλήνες θέρμανσης πρέπει να εγκαθίστανται σύμφωνα με τις ισχύουσες διατάξεις. Δεν πρέπει να συγκολλήσετε το σωλήνα εκκένωσης της ανακουφιστικής βαλβίδας. Εκτελέστε τις απαιτούμενες εργασίες συγκόλλησης σε ασφαλή απόσταση από το λέβητα ή πριν από την εγκατάσταση του λέβητα. Εγκαταστήστε κάτω από την ανακουφιστική βαλβίδα μια διάταξη εκκένωσης προς το αποχετευτικό σύστημα του κτιρίου.

7.3.4 Σύνδεση του κυκλώματος νερού οικιακής χρήσης

Προειδοποίηση
Οι σωλήνες νερού οικιακής χρήσης πρέπει να εγκαθίστανται σύμφωνα με τις ισχύουσες διατάξεις. Εκτελέστε τις απαιτούμενες εργασίες συγκόλλησης σε ασφαλή απόσταση από τον λέβητα ή πριν από την εγκατάσταση του λέβητα. Σε περίπτωση χρήσης πλαστικών σωλήνων, ακολουθήστε τις οδηγίες του κατασκευαστή για τη σύνδεση.

- Συνδέστε τον σωλήνα εισόδου ζεστού νερού οικιακής χρήσης στον προσαρμογέα εισόδου νερού οικιακής χρήσης του λέβητα.
- Συνδέστε τον σωλήνα αναχώρησης ζεστού νερού οικιακής χρήσης (ZNOX) στη σύνδεση του κεντρικού δικτύου της οικίας.
- Για να συνδέσετε την εξωτερική δεξαμενή αποθήκευσης στο λέβητα Μόνο θέρμανση, συνδέστε τη διανομή λέβητα στην εξωτερική δεξαμενή αποθήκευσης με το ρακόρ 3/4", όπως εικονίζεται στο παρακάτω κεφάλαιο.

Προσοχή
Πριν συνδέσετε τους σωλήνες, αφαιρέστε όλα τα προστατευτικά πώματα.

Προσοχή
Για λέβητες μόνο για θέρμανση. Αν το σύστημα θέρμανσης γεμίζει από το κύκλωμα νερού χρήσης, εγκαταστήστε μια διάταξη απόζευξης στον σωλήνα πλήρωσης νερού χρήσης σύμφωνα με τους ισχύοντες κανονισμούς.

7.3.5 Σύνδεση ενός μπόιλερ ζεστού νερού οικιακής χρήσης

Εικ. 151 Σύνδεση μπόιλερ ZNOX

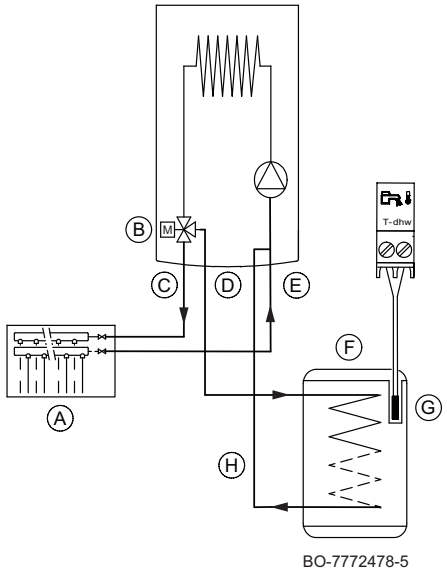

Ο λέβητας είναι προδιαμορφωμένος ηλεκτρικά για σύνδεση σε εξωτερική δεξαμενή. Η υδραυλική σύνδεση του μπόιλερ φαίνεται στην παρακάτω εικόνα.

Βεβαιωθείτε ότι η έξοδος εναλλαγής της σπείρας του μπόιλερ είναι σωστή για την έξοδο του λέβητα. Για να ρυθμίσετε τη θερμοκρασία του νερού οικιακής χρήσης (+35 °C...+60 °C), ανατρέξτε στην ενότητα ρύθμισης της θερμοκρασίας ZNOX στην αρχή του εγχειριδίου.

A Εγκατάσταση θέρμανσης
B Μηχανοκίνητη τρίοδη βαλβίδα
C Αναχώρηση κυκλώματος θέρμανσης
D Αναχώρηση θέρμανσης μπόιλερ ZNOX
E Επιστροφή κυκλώματος θέρμανσης
F Μπόιλερ ZNOX
G Αισθητήρας θερμοκρασίας μπόιλερ ZNOX
h Επιστροφή μπόιλερ ZNOX

Σημαντικό
Ρυθμίστε την παράμετρο **DP004** για να ενεργοποιήσετε τη λειτουργία κατά της νόσου των λεγεωνάριων και την παράμετρο **DP160** για να ορίσετε τη μέγιστη τιμή θερμοκρασίας ενώ εκτελείται η λειτουργία.

7.3.6 Αλλαγή ρυθμίσεων μπόιλερ ζεστού νερού οικιακής χρήσης

▶▶ Κύριο μενού > **Εγκαταστάτης** > **Ρυθμίσεις εγκατάστασης** > **Ζεστό νερό οικ. χρήσ** > **Προηγμένο**

Χρησιμοποιήστε το περιστροφικό κουμπί για περιήγηση.
Χρησιμοποιήστε το κουμπί ⊙ για να επιβεβαιώσετε την επιλογή σας.

1. Πατήστε το κουμπί Μενού ≡ για να μεταβείτε στο κύριο μενού.
2. Μεταβείτε στο μενού **Εγκαταστάτης**.
   Χρησιμοποιήστε τον κωδικό **0012** για να ενεργοποιήσετε την πρόσβαση εγκαταστάτη.
3. Επιλέξτε **Ρυθμίσεις εγκατάστασης**.
4. Επιλέξτε **Ζεστό νερό οικ. χρήσ**.
5. Επιλέξτε **Προηγμένο**.
6. Επιλέξτε τη ρύθμιση μπόιλερ που θέλετε να καθορίσετε:

Πίν. 136 Καθορισμός ρυθμίσεων μπόιλερ

Κωδικός	Κείμενο οθόνης	Περιγραφή
DP005	Απόκλιση Ταν μπόιλερ	Προστιθέμενη τιμή για τον υπολογισμό της θερμοκρασίας αναχώρησης. Η προστιθέμενη θερμοκρασία χρειάζεται για την επίτευξη της επιθυμητής θερμοκρασίας νερού στο μπόιλερ ζεστού νερού οικιακής χρήσης. Όσο μεγαλύτερη είναι αυτή η τιμή, τόσο ταχύτερα θα επιτυγχάνεται η επιθυμητή θερμοκρασία νερού του μπόιλερ ζεστού νερού οικιακής χρήσης.
DP006	Υστέρηση μπόιλερ	Θερμοκρασία απόκλισης που αφαιρείται από την επιθυμητή υπολογισμένη θερμοκρασία αναχώρησης για τη δημιουργία μιας οριακής τιμής. Η συσκευή θα πληρώσει το μπόιλερ ζεστού νερού όταν η θερμοκρασία του μπόιλερ πέσει κάτω από αυτό το όριο. Όσο μεγαλύτερη είναι αυτή η τιμή, τόσο λιγότερο συχνά θα πληρώνει η συσκευή το μπόιλερ.
DP034	Απόκλ. μπόιλερ ZNOX	Τιμή που πρέπει να προστίθεται στην επιθυμητή θερμοκρασία του μπόιλερ ZNOX. Η συσκευή σταματά την πλήρωση του μπόιλερ όταν επιτευχθεί η μέγιστη καθορισμένη θερμοκρασία.

Μπορείτε πλέον να περιηγηθείτε στην αρχική οθόνη πατώντας παρατεταμένα το κουμπί επιστροφής ⮌, ή μεταβείτε στο κύριο μενού πατώντας το κουμπί μενού ≡.

7.3.7 Ρύθμιση παραμέτρων λειτουργίας κατά της νόσου των λεγεωνάριων

▶▶ Κύριο μενού > **Εγκαταστάτης** > **Ρυθμίσεις εγκατάστασης** > **Ζεστό νερό οικ. χρήσ** > **Λειτ. κατά της νόσου των λεγεωνάριων**

Χρησιμοποιήστε το περιστροφικό κουμπί για περιήγηση.
Χρησιμοποιήστε το κουμπί ⊙ για να επιβεβαιώσετε την επιλογή σας.

1. Πατήστε το κουμπί Μενού ≡ για να μεταβείτε στο κύριο μενού.
2. Μεταβείτε στο μενού **Εγκαταστάτης**.
   Χρησιμοποιήστε τον κωδικό **0012** για να ενεργοποιήσετε την πρόσβαση εγκαταστάτη.
3. Επιλέξτε **Ρυθμίσεις εγκατάστασης**.
4. Επιλέξτε **Ζεστό νερό οικ. χρήσ**.
5. Επιλέξτε **Λειτ. κατά της νόσου των λεγεωνάριων**.
6. Επιλέξτε τη ρύθμιση κατά της νόσου των λεγεωνάριων που θέλετε να καθορίσετε.

Μπορείτε πλέον να περιηγηθείτε στην αρχική οθόνη πατώντας παρατεταμένα το κουμπί επιστροφής ↩, ή μεταβείτε στο κύριο μενού πατώντας το κουμπί μενού ≡.

7.3.8 Χωρητικότητα επέκτασης

Ο λέβητας διαθέτει δοχείο διαστολής χωρητικότητας 8 λίτρων στη βασική έκδοση.

Πίν. 137 Όγκος του δοχείου διαστολής σε σχέση με τον όγκο του κυκλώματος θέρμανσης

Αρχική πίεση του δοχείου διαστολής	Όγκος της εγκατάστασης (λίτρα)							
	100	125	150	175	200	250	300	> 300
0,5 bar (50 kPa)	4,8	6,0	7,2	8,4	9,6	12,0	14,4	Όγκος συστήματος x 0,048
1 bar (100 kPa)	8,0	10,0	12,0	14,0	16,0	20,0	24,0	Όγκος συστήματος x 0,080
1,5 bar (150 kPa)	13,3	16,6	20,0	23,3	26,6	33,3	39,9	Όγκος συστήματος x 0,133

Όροι και προϋποθέσεις ισχύος του πίνακα:

- Ανακουφιστική βαλβίδα 3 bar.
- Μέση θερμοκρασία νερού: 70°C
- Θερμοκρασία αναχώρησης στο κύκλωμα θέρμανσης: 80°C
- Θερμοκρασία επιστροφής στο κύκλωμα θέρμανσης: 60°C
- Η πίεση πλήρωσης του συστήματος είναι μικρότερη από ή ίση με την αρχική πίεση του δοχείου διαστολής.

7.3.9 Σύνδεση του σωλήνα εκκένωσης στο σιφόνι του δοχείου συλλογής συμπυκνωμάτων

Χρησιμοποιώντας έναν εύκαμπτο σωλήνα, συνδέστε το σωλήνα εκκένωσης του σιφονιού που βρίσκεται κάτω από το λέβητα στην αποχέτευση της οικίας, σύμφωνα με τα ισχύοντα πρότυπα και κανονισμούς. Ο σωλήνας εκκένωσης πρέπει να έχει κλίση τουλάχιστον 3 cm/μέτρο, με μέγιστο οριζόντιο μήκος 5 μέτρα.

Προειδοποίηση
Γεμίστε το σιφόνι νερού πριν θέσετε σε λειτουργία το λέβητα, για να αποφευχθεί η εκπομπή προϊόντων καύσης από το λέβητα μέσα στο χώρο.

Προσοχή
Απαγορεύεται η εκκένωση του νερού συμπύκνωσης σε υδρορροή στέγης.

Προειδοποίηση
Η αποχέτευση για την εκκένωση των συμπυκνωμάτων δεν πρέπει να αλλαχτεί ούτε να σφραγιστεί. Αν χρησιμοποιείται σύστημα εξουδετέρωσης των συμπυκνωμάτων, το σύστημα πρέπει να καθαρίζεται τακτικά σύμφωνα με τις οδηγίες που παρέχονται από τον κατασκευαστή.

7.4 Σύνδεση αερίου

Προσοχή
Κλείστε την κύρια στρόφιγγα αερίου πριν ξεκινήσετε εργασίες στους σωλήνες αερίου. Πριν από την εγκατάσταση, ελέγξτε αν ο μετρητής αερίου έχει επαρκή ικανότητα μέτρησης. Για να το κάνετε αυτό, θα πρέπει να λάβετε υπόψη την κατανάλωση όλων των οικιακών συσκευών. Αν η ικανότητα μέτρησης του μετρητή αερίου είναι ανεπαρκής, ενημερώστε την τοπική εταιρεία παροχής αερίου.

- Αφαιρέστε το προστατευτικό πώμα από το ρακόρ αερίου του λέβητα.
- Συνδέστε το σωλήνα σύνδεσης αερίου στο ρακόρ εισόδου αερίου του λέβητα.
- Σε αυτόν το σωλήνα τοποθετήστε μια βαλβίδα απομόνωσης αερίου, ακριβώς κάτω από το λέβητα.

Προσοχή
Σφίξτε προσεκτικά το ρακόρ αερίου του λέβητα (μέγιστη ροπή 30 Nm).

Σημαντικό
Συνδέστε το σωλήνα αερίου σύμφωνα με τα ισχύοντα πρότυπα και κανονισμούς. Βεβαιωθείτε ότι δεν εισέρχεται σκόνη, νερό κ.λπ. στο σωλήνα αερίου. Σε αυτήν την περίπτωση, φυσήξτε μέσα στο σωλήνα, κουνώντας τον δυνατά. Συνιστάται η εγκατάσταση ενός ειδικού φίλτρου στο σωλήνα αερίου για να αποτραπεί η έμφραξη της βαλβίδας αερίου.

7.5 Εγκατάσταση αγωγού καπναερίων

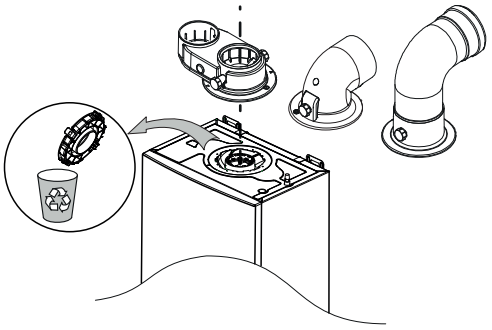
BO-0000017

Ο λέβητας μπορεί να εγκατασταθεί εύκολα και απλά χάρη στις συνδέσεις που περιγράφονται παρακάτω. Ο λέβητας είναι προετοιμασμένος για σύνδεση σε κατακόρυφο/οριζόντιο ομοαξονικό σωλήνα εισαγωγής-εξαγωγής ή σε ξεχωριστούς σωλήνες με τη χρήση ειδικών εξαρτημάτων. Ο σύνδεσμος καπναερίων που υπάρχει στη συσκευασία διαφέρει ανάλογα με την αγορά για την οποία προορίζεται.

Προσοχή
Πριν ξεκινήσετε την εγκατάσταση, αφαιρέστε τον πλαστικό δίσκο από την οπή εξαγωγής καπναερίων μετά την πλήρωση του σιφονιού.

Προσοχή
Η σύνδεση καπνοσωλήνα, ανάλογα με την αγορά προορισμού, μπορεί να είναι ήδη εγκατεστημένη στο προϊόν.

Σημαντικό
Για βέλτιστη εγκατάσταση, χρησιμοποιήστε τα παρελκόμενα που παρέχονται από τον κατασκευαστή.

7.5.1 Στερέωση των σωλήνων στον τοίχο

Για να διασφαλιστεί μεγαλύτερη ασφάλεια λειτουργίας, οι σωλήνες εξαγωγής/εισαγωγής πρέπει να στερεώνονται σταθερά στον τοίχο με ειδικά στηρίγματα στερέωσης. Τα στηρίγματα πρέπει να τοποθετούνται σε απόσταση 1 μέτρου μεταξύ τους στην ίδια ευθεία τους συνδέσμους.
Εικ. 152 Μέθοδος στερέωσης των σωλήνων στον τοίχο

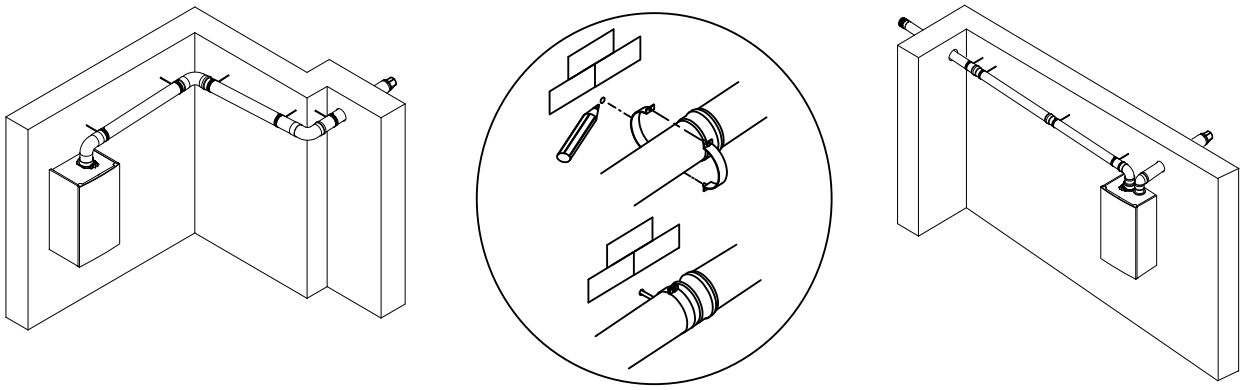
BO-0000031

Κίνδυνος
Αν οι σωλήνες καπναερίων και τα υλικά της παροχής αέρα δεν εγκατασταθούν σύμφωνα με τις οδηγίες (π.χ. δεν είναι στεγανά, ασφαλισμένα στη σωστή θέση κ.λπ.), ενδέχεται να δημιουργηθούν επικίνδυνες καταστάσεις και/ή να προκληθούν τραυματισμοί.

7.5.2 Ταξινόμηση

Εικ. 153 Παραδείγματα εγκατάστασης

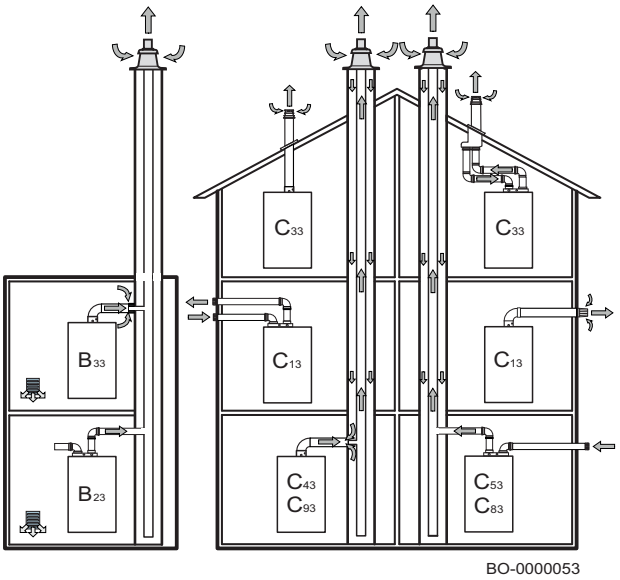

B_{23}	Συσκευή που χρησιμοποιείται για σύνδεση σε καπνοδόχο για την εκκένωση των προϊόντων καύσης εκτός του χώρου στον οποίο είναι εγκατεστημένη. Ο αέρας καύσης λαμβάνεται απευθείας από το χώρο.
B_{23P}	Η συσκευή B_{23P} χρησιμοποιείται για σύνδεση σε σύστημα εξαγωγής που έχει σχεδιαστεί να λειτουργεί με θετική πίεση.
B_{33}	Συσκευή που χρησιμοποιείται για σύνδεση σε συλλογική καπνοδόχο. Το σύστημα αυτό αποτελείται από ένα κανάλι φυσικού ελκυσμού. Ο σωλήνας εξαγωγής του λέβητα περιέχεται μέσα σε ένα σωλήνα για την εισαγωγή του αέρα καύσης, που λαμβάνεται μέσα από το χώρο. Ο αέρας καύσης εισχωρεί από τα ανοίγματα που υπάρχουν στην επιφάνεια του ομόκεντρου σωλήνα της συσκευής.
$C_{(10)3}$	Η συσκευή προορίζεται για σύνδεση σε σύστημα εξαγωγής που έχει σχεδιαστεί να λειτουργεί με θετική πίεση.
C_{13}	Συσκευή που έχει σχεδιαστεί για σύνδεση μέσω των σωλήνων της σε οριζόντιο τερματικό, μέσω του οποίου παρέχει καθαρό αέρα στον καυστήρα, εκκενώνοντας ταυτόχρονα τα προϊόντα καύσης στον εξωτερικό χώρο μέσω ανοιγμάτων τα οποία είναι ομόκεντρα ή αρκετά κοντά έτσι ώστε να είναι εκτεθειμένα σε συγκρίσιμες συνθήκες ανέμου. Τα τερματικά για τη διαιρούμενη εξαγωγή πρέπει να βρίσκονται εντός ενός τετραγώνου με πλευρά 50 cm. Αναλυτικές οδηγίες παρέχονται μαζί με τα ατομικά παρελκόμενα.
C_{33}	Συσκευή που έχει σχεδιαστεί για σύνδεση μέσω των σωλήνων της σε κατακόρυφο τερματικό, και το οποίο παρέχει καθαρό αέρα στον καυστήρα, εκκενώνοντας ταυτόχρονα τα προϊόντα καύσης στον εξωτερικό χώρο μέσω ανοιγμάτων τα οποία είναι ομόκεντρα ή αρκετά κοντά έτσι ώστε να είναι εκτεθειμένα σε συγκρίσιμες συνθήκες ανέμου. Τα τερματικά για τη διαιρούμενη εξαγωγή πρέπει να βρίσκονται εντός ενός τετραγώνου με πλευρά 50 cm. Αναλυτικές οδηγίες παρέχονται μαζί με τα ατομικά παρελκόμενα.
C_{43P}	Η συσκευή C_{43} προορίζεται για σύνδεση σε σύστημα εξαγωγής που έχει σχεδιαστεί να λειτουργεί με θετική πίεση.
C_{53}	Συσκευή συνδεδεμένη, μέσω των ξεχωριστών σωλήνων της, σε δύο διαφορετικά τερματικά για τη λήψη του αέρα καύσης και την εκκένωση των προϊόντων καύσης. Οι σωλήνες αυτοί μπορεί να καταλήγουν σε χώρους με διαφορετικές πιέσεις, αλλά όχι σε διαφορετικούς τοίχους του κτιρίου.
C_{63}	Συσκευή που χρησιμοποιείται για σύνδεση σε εγκεκριμένο σύστημα εξαγωγής που πωλείται ξεχωριστά για την εισαγωγή του αέρα καύσης και την εκκένωση των προϊόντων καύσης. Η μέγιστη πτώση πίεσης στους σωλήνες δεν πρέπει να υπερβαίνει τα 100 Pa. Οι σωλήνες πρέπει να είναι πιστοποιημένοι για την ειδική χρήση και για θερμοκρασία που υπερβαίνει τους 100°C. Το τερματικό καπνοδόχου που χρησιμοποιείται πρέπει να είναι πιστοποιημένο σύμφωνα με το πρότυπο EN 1856-1.
C_{93}	Συσκευή συνδεδεμένη, μέσω του σωλήνα εξαγωγής της, σε κατακόρυφο τερματικό και, μέσω του σωλήνα εισαγωγής αέρα καύσης της, σε υφιστάμενη καπνοδόχο. Το τερματικό παρέχει καθαρό αέρα στον καυστήρα, εκκενώνοντας ταυτόχρονα τα προϊόντα καύσης στον εξωτερικό χώρο μέσω ανοιγμάτων τα οποία είναι ομόκεντρα ή αρκετά κοντά έτσι ώστε να είναι εκτεθειμένα σε συγκρίσιμες συνθήκες ανέμου.

Σημαντικό

- Η καπνοδόχος πρέπει να καθαριστεί πριν από την τοποθέτηση του σωλήνα εξαγωγής καπναερίων.
- Για να αποφευχθεί η μετάδοση θορύβου στην οικία όσο λειτουργεί ο λέβητας, μην τοποθετήσετε τους σωλήνες του συστήματος εξαγωγής καπναερίων μέσα σε τοίχο, αλλά χρησιμοποιήστε χιτώνιο.

7.5.3 Ομόκεντροι σωλήνες

Εικ. 154 Εγκατάσταση ομόκεντρου εξαρτήματος

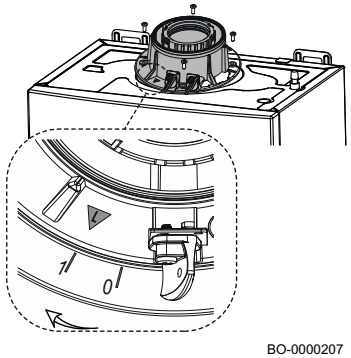

Υπάρχουν δύο τύποι διαθέσιμων εξαρτημάτων ομόκεντρων αγωγών (A) και (B). Ο κατακόρυφος σωλήνας επιτρέπει την εισαγωγή ενός κατακόρυφου ομόκεντρου σωλήνα ή ενός ομόκεντρου σωλήνα με γωνία 90° ή 45°, που επιτρέπει τη σύνδεση του λέβητα στους σωλήνες εξαγωγής-εισαγωγής προς οποιαδήποτε κατεύθυνση, χάρη στη δυνατότητα περιστροφής κατά 360°. Ο σύνδεσμος (B) είναι μια ομόκεντρη γωνία 90° που σχεδιάστηκε για χρήση σε εγκαταστάσεις όπου ο επάνω χώρος μεταξύ του λέβητα και της επιτοίχιας εξαγωγής είναι μειωμένος.

Σε περίπτωση απαγωγής σε εξωτερικό χώρο, ο σωλήνας εξαγωγής-εισαγωγής πρέπει να εξέχει τουλάχιστον 18 mm από τον τοίχο, έτσι ώστε να είναι δυνατή η τοποθέτηση της ροδέλας και του στεγανοποιητικού της, για να αποτρέπεται η διείσδυση του νερού.

Η γωνία 90° επιτρέπει τη σύνδεση του λέβητα στους σωλήνες εξαγωγής και εισαγωγής, για προσαρμογή σε διάφορες απαιτήσεις. Επίσης, μπορεί να χρησιμοποιηθεί ως πρόσθετη γωνία σε συνδυασμό με τον σωλήνα ή τη γωνία 45°.

Εικ. 155 Εισαγωγή-εξαγωγή ομόκεντρου τύπου

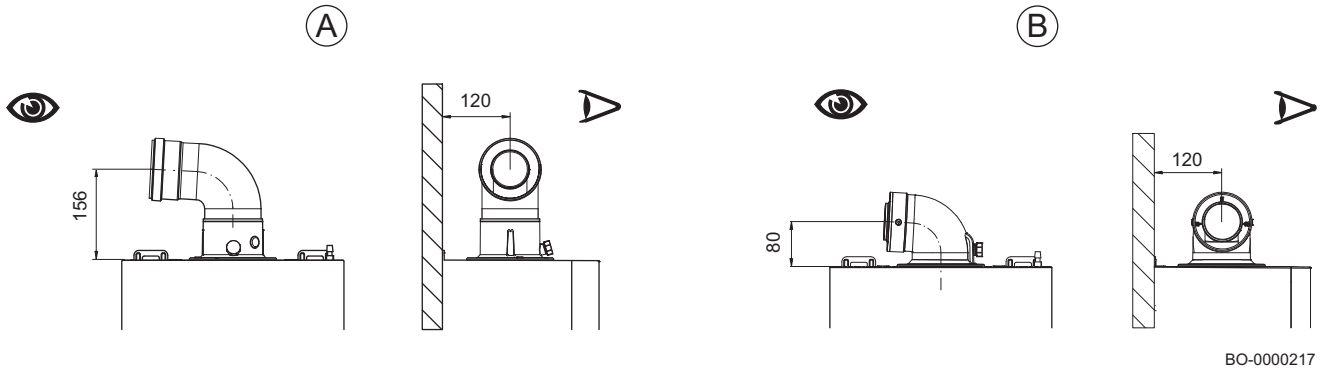

7.5.4 Στερέωση των ομοαξονικών σωλήνων

Εικ. 156 Στερέωση των ομοαξονικών σωλήνων με βίδες

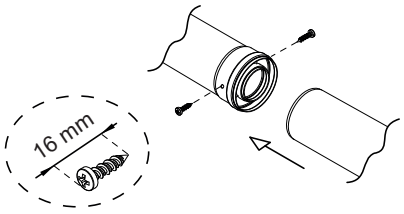

Στερεώστε τους σωλήνες εισαγωγής με δύο γαλβανιζέ βίδες Ø 4,2 mm με μέγιστο μήκος 16 mm.

Προσοχή
Πριν στερεώσετε τις βίδες, βεβαιωθείτε ότι τουλάχιστον 4,5 mm του σωλήνα έχουν μπει μέσα στην τσιμούχα του άλλου σωλήνα.

Προειδοποίηση
Διασφαλίστε για το σωλήνα ελάχιστη κλίση προς το λέβητα 5 cm/μέτρο τουλάχιστον.

7.5.5 Παραδείγματα εγκατάστασης ομόκεντρων σωλήνων

Εικ. 157 Παραδείγματα εγκατάστασης ομόκεντρων σωλήνων

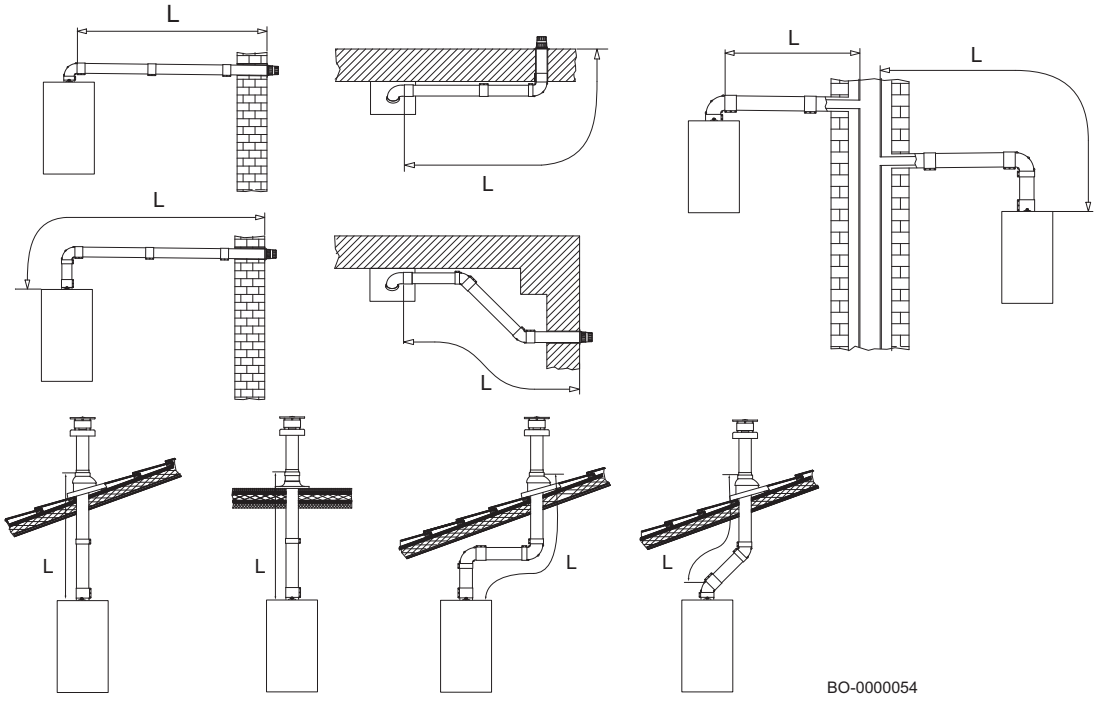

7.5.6 Πίνακας τύπου εξαγωγής C(10)3, C(10)3x και C(12)3, C(12)3x

Πίν. 138 Τύπος σύνδεσης καπναερίων: $C_{(10)3}$ ή $C_{(12)3}$ (φυσικό αέριο)

VIVADENS MCR		19			24			32		
		Ελάχιστη	Μέγιστη	Μέγιστη	Ελάχιστη	Μέγιστη	Μέγιστη	Ελάχιστη	Μέγιστη	Μέγιστη
Διόρθωση ταχύτητας ανεμιστήρα	Παρ.	GP067	-	-	GP067	-	-	GP067	-	-
	%	4	-	-	4	-	-	4	-	-
Ονομαστική ισχύς εισόδου	kW	2,5	19,6	20,6	3,0	24,7	30,0	3,5	33,0	34,9
CO2	%	8,5	9,0	9,0	8,5	9,0	9,0	8,5	9,0	9,0
Μέγιστη πίεση καπναερίων στην έξοδο λέβητα	Pa	25,0	88,0	89,0	25,0	89,0	93,0	25	92	93
Ελάχιστη πίεση καπναερίων στην έξοδο λέβητα	Pa	-200	-200	-200	-200	-200	-200	-200	-200	-200
Μέγιστη παροχή μάζας καπναερίων	g/s	1,2	9,0	9,5	1,4	11,3	13,8	1,7	15,1	16,0
Θερμοκρασία καπναερίων 80 °C/60 °C	°C	64	71	–	64	71	-	61	75	-
Θερμοκρασία καπναερίων 50 °C/30 °C	°C	40	46	-	40	46	-	38	57	-
Μέγ. θερμοκρασία καπναερίων ZNOX	°C	–	-	71	-	-	71	-	-	75
Ελάχιστο μήκος καπνοσωλήνα 60/100	m	0,2	0,2	0,2	0,2	0,2	0,2	0,2	0,2	0,2
Μέγιστο μήκος καπνοσωλήνα 60/100	m	3	3	3	3	3	3	3	3	3

Πίν. 139 Τύπος σύνδεσης καπναερίων: $C_{(10)3}$ ή $C_{(12)3}$ (φυσικό αέριο)

VIVADENS MCR		19 - 19/20 MI			24 - 24/29 MI			32 - 32/35 MI		
		Ελάχιστη	Μέγιστη	Μέγιστη	Ελάχιστη	Μέγιστη	Μέγιστη	Ελάχιστη	Μέγιστη	Μέγιστη
Διόρθωση ταχύτητας ανεμιστήρα	Παρ.	GP067	-	-	GP067	-	-	GP067	-	-
	%	4	-	-	4	-	-	4	-	-
Ονομαστική ισχύς εισόδου	kW	2,5	19,6	20,6	3,0	24,7	30,0	3,5	33,0	34,9
CO2	%	8,5	9,0	9,0	8,5	9,0	9,0	8,5	9,0	9,0
Μέγιστη πίεση καπναερίων στην έξοδο λέβητα	Pa	25,0	88,0	89,0	25,0	89,0	93,0	25	92	93
Ελάχιστη πίεση καπναερίων στην έξοδο λέβητα	Pa	-200	-200	-200	-200	-200	-200	-200	-200	-200
Μέγιστη παροχή μάζας καπναερίων	g/s	1,5	9,0	9,5	1,5	11,3	13,8	1,7	15,1	16,0
Θερμοκρασία καπναερίων 80 °C/60 °C	°C	64	65	–	64	71	-	61	75	-
Θερμοκρασία καπναερίων 50 °C/30 °C	°C	40	41	-	40	46	-	38	57	-
Μέγ. θερμοκρασία καπναερίων ZNOX	°C	–	-	41	-	-	75	-	-	75
Ελάχιστο μήκος καπνοσωλήνα 60/100	m	0,2	0,2	0,2	0,2	0,2	0,2	0,2	0,2	0,2
Μέγιστο μήκος καπνοσωλήνα 60/100	m	3	3	3	3	3	3	3	3	3

7.5.7 ΚΑΠΝΟΣΩΛΗΝΑΣ ΤΥΠΟΥ C43P

ΣΥΛΛΟΓΙΚΗ ΚΑΠΝΟΔΟΧΟΣ ΠΟΥ ΛΕΙΤΟΥΡΓΕΙ ΜΕ ΘΕΤΙΚΗ ΠΙΕΣΗ ΓΙΑ ΛΕΒΗΤΕΣ ΜΕ ΣΤΕΓΑΝΟ ΘΑΛΑΜΟ

Ρύθμιση ταχύτητας ανεμιστήρα (ελάχιστη ισχύς)
Για αυτόν τον τύπο καπναερίων είναι υποχρεωτική η χρήση σωλήνων εξαγωγής που συμμορφώνονται με τους τρέχοντες κανονισμούς ή κατόχους TAD (Technical Application Document) από το CSTB (Scientific and Technical Centre for the Construction Industry). Οι διαστάσεις της συλλογικής καπνοδόχου καθορίζονται από τον προμηθευτή σύμφωνα με τον κανονισμό 13384-2.

Σε αυτόν τον τύπο εγκατάστασης είναι απαραίτητο να τροποποιήσετε την παράμετρο **GP067** (ταχύτητα ανεμιστήρα στην ελάχιστη ισχύ) της ηλεκτρονικής πλακέτας λέβητα. Ανατρέξτε στον πίνακα που ακολουθεί για τις τιμές που πρέπει να αλλάξετε.

Πίν. 140 Πίνακας δεδομένων για αέριο G20/G25

VIVADENS MCR		19			24			32		
		Ελάχιστη	Μέγιστη	Μέγιστη	Ελάχιστη	Μέγιστη	Μέγιστη	Ελάχιστη	Μέγιστη	Μέγιστη
Ονομαστική θερμική ισχύς εισόδου (Qmin-Qn-Qmax)	kW	2,5	19,6	20,6	3,0	24,7	30,0	3,5	33,0	34,9
Ονομαστική θερμική ισχύς εξόδου (Pmin-Pn-Pmax)	kW	2,4	19,0	20,0	2,9	24,0	29,0	3,4	32,0	34,0
Ρυθμίσεις παραμέτρων	-	**GP067**	-	-	**GP067**	-	-	**GP067**	-	-
Διόρθωση ελάχιστης θερμικής ισχύος εξόδου	%	4,0	-	-	4,0	-	-	4,0	-	-
CO2	%	8,5	9,0	9,0	8,5	9,0	9,0	8,5	9,0	9,0
Πίεση καπνοσωλήνα	Pa	25	88	135	25	89	135	25	100	150
Παροχή μάζας καπναερίων	g/s	1,2	9,0	13,5	1,4	11,3	13,5	1,7	15,1	15,3
Θερμοκρασία καπναερίων (80°C/60°C)	°C	64	71	–	64	71	-	61	75	-
Θερμοκρασία καπναερίων (50°C/30°C)	°C	40	46	-	40	46	-	38	57	-

VIVADENS MCR		19			24			32		
		Ελάχιστη	Μέγιστη	Μέγιστη	Ελάχιστη	Μέγιστη	Μέγιστη	Ελάχιστη	Μέγιστη	Μέγιστη
Θερμοκρασία καπναερίων (ZNOX)	°C	–	-	80	-	-	80	-	-	80
VIVADENS MCR		**19/20 MI**			**24/29 MI**			**32/35 MI**		
		Ελάχιστη	Μέγιστη	Μέγιστη	Ελάχιστη	Μέγιστη	Μέγιστη	Ελάχιστη	Μέγιστη	Μέγιστη
Ονομαστική θερμική ισχύς εισόδου (Qmin-Qn-Qmax)	kW	2,5	19,6	20,6	3,0	24,7	30,0	3,5	33,0	34,9
Ονομαστική θερμική ισχύς εξόδου (Pmin-Pn-Pmax)	kW	2,4	19,0	20,0	2,9	24,0	29,0	3,4	32,0	34,0
Ρυθμίσεις παραμέτρων	-	**GP067**	-	-	**GP067**	-	-	**GP067**	-	-
Διόρθωση ελάχιστης θερμικής ισχύος εξόδου	%	4,0	-	-	4,0	-	-	4,0	-	-
CO2	%	8,5	9,0	9,0	8,5	9,0	9,0	8,5	9,0	9,0
Πίεση καπνοσωλήνα	Pa	25	88	89	25	89	135	25	100	150
Παροχή μάζας καπναερίων	g/s	1,2	9,0	9,5	1,4	11,3	13,5	1,7	15,1	15,3
Θερμοκρασία καπναερίων (80°C/60°C)	°C	64	65	–	64	71	-	61	75	-
Θερμοκρασία καπναερίων (50°C/30°C)	°C	40	41	-	40	46	-	38	57	-
Θερμοκρασία καπναερίων (ZNOX)	°C	–	-	41	-	-	80	-	-	80

7.5.8 Διαιρούμενοι (παράλληλοι) σωλήνες

Εικ. 158 Εγκατάσταση ξεχωριστών σωλήνων

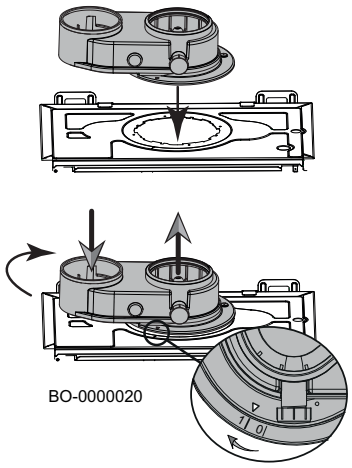

Για ιδιαίτερες εγκαταστάσεις σωλήνων εισαγωγής/εξαγωγής καπναερίων είναι δυνατή η χρήση μονού διαιρούμενου συνδέσμου. Ο σύνδεσμος αυτός σάς επιτρέπει να κατευθύνετε την εισαγωγή και την εξαγωγή προς οποιαδήποτε κατεύθυνση, επειδή μπορεί και περιστρέφεται κατά 360° μοίρες. Αυτός ο τύπος σωλήνα επιτρέπει την απαγωγή των καπναερίων έξω από το κτίριο ή σε μονές καπνοδόχους. Η εισαγωγή και η εξαγωγή αέρα καύσης μπορούν να τοποθετηθούν σε διαφορετικούς χώρους. Ο διαιρούμενος σύνδεσμος στερεώνεται απευθείας πάνω στο λέβητα, και επιτρέπει στον αέρα καύσης και τα καπναέρια της εξαγωγής να εισέρχονται/εξέρχονται από δύο ξεχωριστούς σωλήνες (80 mm). Η γωνία 90° επιτρέπει τη σύνδεση του λέβητα στους σωλήνες εξαγωγής και εισαγωγής, για προσαρμογή σε διάφορες απαιτήσεις. Επίσης, μπορεί να χρησιμοποιηθεί ως πρόσθετη γωνία σε συνδυασμό με το σωλήνα ή τη γωνία 45°. Σε περίπτωση απαγωγής σε εξωτερικό χώρο, ο σωλήνας εξαγωγής πρέπει να εξέχει τουλάχιστον 18 mm από τον τοίχο, έτσι ώστε να είναι δυνατή η τοποθέτηση της αλουμινένιας ροδέλας και του στεγανοποιητικού της, για να αποτρέπεται η διείσδυση του νερού.

Προσοχή
Βεβαιωθείτε ότι έχετε στερεώσει σωστά το διαιρούμενο σύνδεσμο, περιστρέφοντάς το από τη θέση “0” στη θέση “1”, όπως φαίνεται στο σχήμα.

Προσοχή
Διασφαλίστε για τους σωλήνες εκκένωσης καπναερίων ελάχιστη κλίση προς το λέβητα 5 cm/μέτρο τουλάχιστον.

Εικ. 159

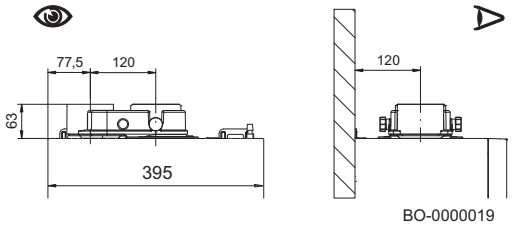

7.5.9 Παραδείγματα εγκατάστασης ξεχωριστών σωλήνων

Εικ. 160 Παραδείγματα εγκατάστασης ξεχωριστών σωλήνων

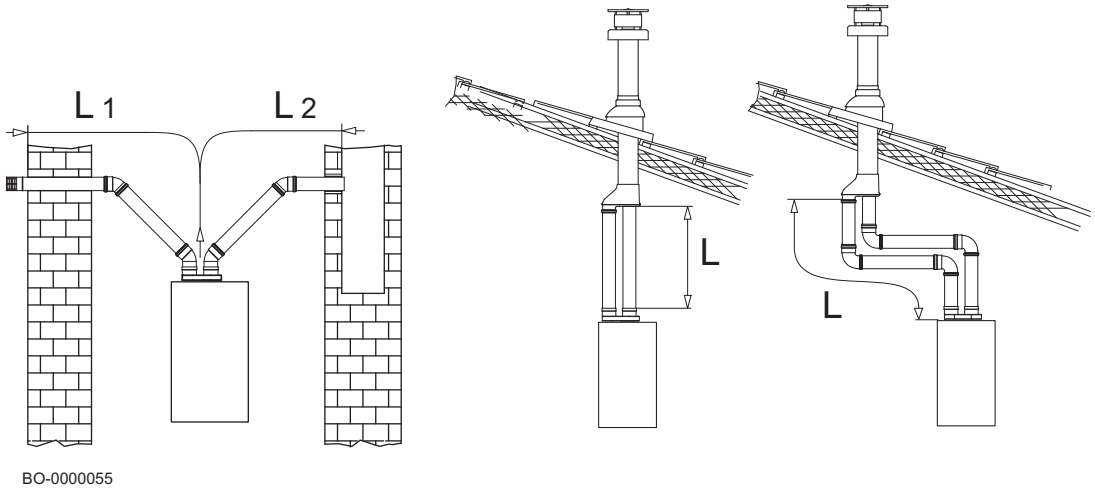

7.5.10 Μήκη σωλήνων αέρα-καπναερίων

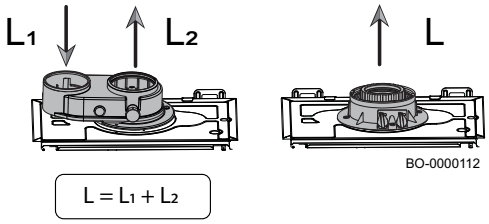

- **L1**: Εισαγωγή αέρα καύσης
- **L2** : έξοδος καπνοσωλήνα (L-L1)
- **L**: Μήκος συγκροτήματος σωλήνων (L1+L2)

Ανατρέξτε στον πίνακα που ακολουθεί για τον καθορισμό του μέγιστου μήκους των σωλήνων εισαγωγής και εξαγωγής.

ΕΚΔΟΣΗ ΤΥΠΟΥ B23-B23P-B33-C13-C33-C43-C53-C83-C93

Πίν. 141 Μέγιστα μήκη σωλήνων καπναερίων (άκαμπτοι/εύκαμπτοι)

VIVADENS MCR		1924			32		
Τύπος σωλήνα	Ø [mm]	L [m]	L_2 [m]	L_1 [m]	L [m]	L_2 [m]	L_1 [m]
	80/80	80	70	10	80	65	15
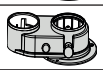	80/50 *	40	30	10	30	20	10
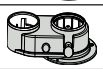	80/60 **	40	30	10	30	20	10
	60/100	10	-	-	10	-	-
	80/125	25	-	-	25	-	-

VIVADENS MCR		19/20 MI 24/29 MI			32/35 MI		
Τύπος σωλήνα	Ø [mm]	L [m]	L_2 [m]	L_1 [m]	L [m]	L_2 [m]	L_1 [m]
	80/80	80	70	10	80	65	15
	80/50 *	40	30	10	30	20	10
	80/60 **	40	30	10	30	20	10
	60/100	10	-	-	10	-	-
	80/125	25	-	-	25	-	-

* εξαγωγή καπναερίων διαμέτρου 50 mm με εύκαμπτο σωλήνα Ubbink-Centrotherm ή Poujoulat.

** εξαγωγή καπναερίων διαμέτρου 60 mm με άκαμπτο σωλήνα.

Σημαντικό
Πληροφορίες για τους σωλήνες εξαγωγής καπναερίων που πωλούνται από τον κατασκευαστή.

Κίνδυνος
Σε εγκαταστάσεις τύπου "B", ο χώρος στον οποίο είναι εγκατεστημένη η συσκευή πρέπει να διαθέτει τα απαραίτητα ανοίγματα παροχής αέρα. Αυτά δεν πρέπει να είναι μικρότερα ούτε κλειστά.

Σημαντικό
Για σωλήνες εξαγωγής 80/125, 80/50 και 80/60 διατίθενται ως παρελκόμενα ειδικοί προσαρμογείς.

7.5.11 Ρυθμίσεις διόρθωσης ισχύος εξόδου [%]

Εισαγωγή εύκαμπτων αγωγών σε συλλογικό καπνοσωλήνα σε τοιχοποιία τύπου Shunt ή Alsace για τη σύνδεση λεβήτων τύπου B23P και C93

Πίν. 142 Ποσοστιαία διακύμανση [%] της ταχύτητας ανεμιστήρα ανάλογα με το μήκος των καπνοσωλήνων (εισαγωγή αέρα L1 = Ø 80 mm) με φυσικό αέριο.

L2 (m)	1919/20 MI	1919/20 MI	1919/20 MI	24 - 24/29 MI	24 - 24/29 MI	24 - 24/29 MI	32/35 MI - 32	32/35 MI - 32	32/35 MI - 32
	Πίεση καπνοσωλήνα	GP068	GP088	Πίεση καπνοσωλήνα	GP068	GP088	Πίεση καπνοσωλήνα	GP068	GP088
	[Pa]	20 kW	19 kW	[Pa]	29 kW	24 kW	[Pa]	34 kW	32 kW
Ø 50 (mm) Άκαμπτος / Εύκαμπτος (L1 = Ø 80 mm: ΜΕΓ. 10 m)									
1-5	100	0	0	100	0	0	140	0	0
6-10	240	7	3	200	7	3	320	10	10
11-15	320	10	8	320	10	8	420	10	10
16-20	500	12	12	420	12	12	590	10	10
21–25	610	18	14	690	18	14	-	-	-
26-30	670	22	16	750	22	16	-	-	-
Ø 60 (mm) Άκαμπτος (L1 Ø 80 mm: ΜΕΓ. 10 m)									
1-10	-	-	-	-	-	-	-	-	-
11-20	90	1	1	170	9	5	200	6	12
21-30	190	8	4	370	10	11	390	15	17

7.5.12 Ισοδύναμη πρόσθετη πτώση πίεσης

Πίν. 143 Πρόσθετη πτώση πίεσης ισοδύναμη με γραμμικό μήκος σωλήνα (L)

Κλίση γωνίας					
	Γωνία Ø 80/125 mm	**Γωνία Ø 60/100 mm**	**Γωνία Ø 80 mm**	**Γωνία για εξαγωγές Ø 60 mm με άκαμπτο σωλήνα**	**Γωνία για εξαγωγές Ø 50 mm με άκαμπτο σωλήνα και Ø 50 mm με εύκαμπτο σωλήνα**
-	[m]	[m]	[m]	[m]	[m]
90	1	1	0,5	2	3
45	0,25	0,5	0,25	-	-

Σημαντικό
Πληροφορίες για τους σωλήνες εξαγωγής καπναερίων που πωλούνται από τον κατασκευαστή.

7.6 Πρόσβαση στην πλακέτα ηλεκτρικών συνδέσεων του λέβητα

Για να αποκτήσετε πρόσβαση στα εξαρτήματα του λέβητα:

- Ξεβιδώστε τις δύο βίδες (1) που υπάρχουν κάτω από το κάλυμμα A (1). Οι βίδες είναι ασφαλισμένες στο μπροστινό κάλυμμα και, αφότου ξεβιδωθούν, παραμένουν στερεωμένες.
- Αφαιρέστε το μπροστινό κάλυμμα (2).

Για να αποκτήσετε πρόσβαση στην πλακέτα ηλεκτρικών συνδέσεων:

- Στρέψτε τον πίνακα ελέγχου B (3) προς τα κάτω.
- Ανοίξτε τη θύρα B (4) απασφαλίζοντας το αντίστοιχο μάνδαλο.

Εικ. 161 Πρόσβαση στις ηλεκτρικές συνδέσεις

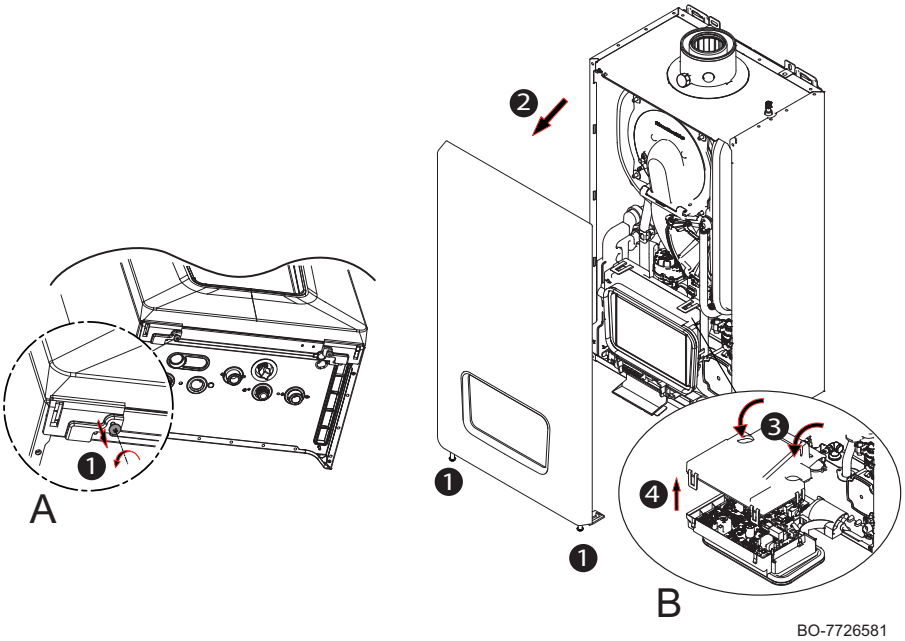

7.7 Ηλεκτρικές συνδέσεις

Η ηλεκτρική ασφάλεια του εξοπλισμού διασφαλίζεται μόνο όταν έχει συνδεθεί σωστά σε αποτελεσματικό σύστημα γείωσης σύμφωνα με τα ισχύοντα πρότυπα ασφάλειας για εγκαταστάσεις.

Ο λέβητας πρέπει να συνδέεται ηλεκτρικά σε μονοφασική τροφοδοσία 230 V + γείωση.

Προσοχή
Η σύνδεση αυτή πρέπει να πραγματοποιείται με τη χρήση ενός διπολικού διακόπτη με άνοιγμα επαφών τουλάχιστον 3 mm.

Το καλώδιο παροχής ρεύματος πρέπει να είναι ένα εναρμονισμένο καλώδιο 3x0,75 mm^2 “HAR H05 VV-F” με μέγιστη διάμετρο 8 mm.

Προειδοποίηση
Βεβαιωθείτε ότι η συνολική ονομαστική κατανάλωση των παρελκομένων που είναι συνδεδεμένα στη συσκευή είναι μικρότερη από 1 A. Αν είναι μεγαλύτερη, πρέπει είτε να εγκατασταθεί ένα ρελέ μεταξύ των παρελκομένων και της πλακέτας του κυκλώματος ισχύος είτε το παρελκόμενο να τροφοδοτηθεί εξωτερικά.

7.7.1 Πρόσβαση στις ηλεκτρικές συνδέσεις

Για να προσθέσετε ένα ή περισσότερα καλώδια στην καλωδίωση του λέβητα, ακολουθήστε την εξής διαδικασία:

- ξεβιδώστε τη βίδα (**1**) στον οδηγό διέλευσης πολλαπλών καλωδίων (**A**) που βρίσκεται στην κάτω δεξιά πλευρά του λέβητα (η βίδα εξυπηρετεί έναν στυπιοθλίπτη καλωδίων),
- προσδιορίστε τη σωστή διάμετρο για τον οδηγό διέλευσης καλωδίων, κόψτε μετά το αντίστοιχο πώμα (**2**), όπως φαίνεται στο σχήμα, και περάστε το καλώδιο από την οπή,
- συνδέστε το καλώδιο και μετά ασφαλίστε τον οδηγό διέλευσης καλωδίων σφίγγοντας τη βίδα (**1**).
- Χρησιμοποιήστε τον στυπιοθλίπτη καλωδίων (**B**για τη σύνδεση εξωτερικών συσκευών μέσω του L-bus.

Εικ. 162 Προσθήκη καλωδίων στον λέβητα

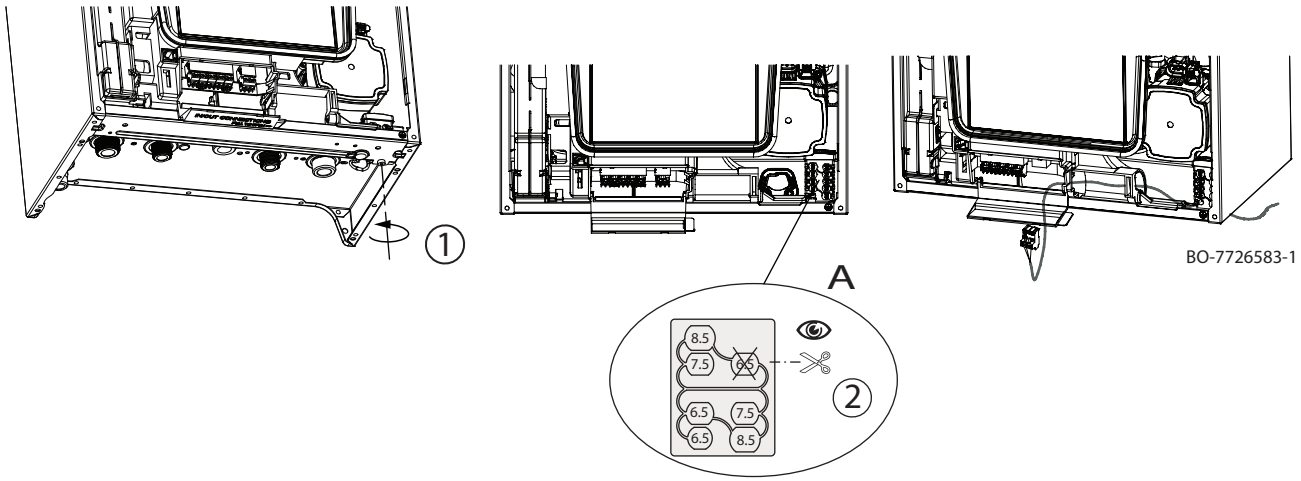

Εικ. 163 Συνδέσεις πλακέτας λέβητα

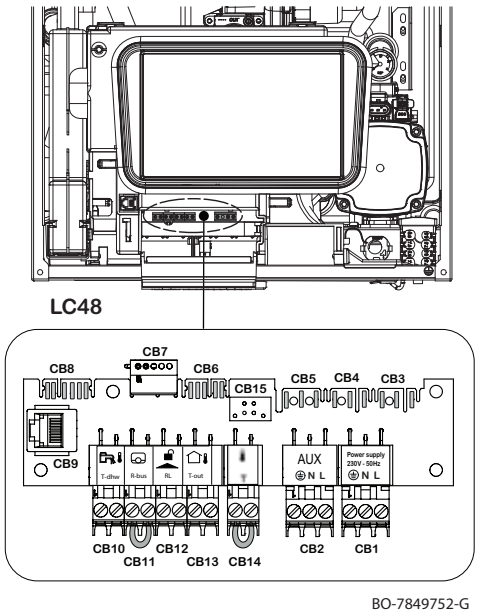

CB1 Σύνδεση τροφοδοσίας 230V ~ 50 Hz πλακέτας λέβητα
L Φάση230 V~
N Ουδέτερος
⏚ Συνδετήρας γείωσης
CB2 Τροφοδοσία 230 V ~ 50 Hz για παρελκόμενα MF01 (λευκός συνδετήρας)
CB3 Τροφοδοσία 230 V ~ 50 Hz για παρελκόμενα.
CB4 Σύνδεση τροφοδοσίας 230V ~ 50 Hz πλακέτας λέβητα
CB5 Προγραμματιζόμενη έξοδος MF01
CB6 Σύνδεση λέβητα CAN
CB7 Σύνδεση παρελκομένου CAN με τερματιστή διαύλου
CB8 Είσοδος NTC (Θερμοκρασία ACS - R-bus - RL - Εξωτερική θερμοκρασία)
CB9 Σύνδεση CAN για Σέρβις
CB10 Σύνδεση εξωτερικού αισθητήρα μπόιλερ ζεστού νερού οικιακής χρήσης (μπλε συνδετήρας)
CB11 Θερμοστάτης χώρου On-Off / R-Bus, αφαιρέστε τον βραχυκυκλωτήρα πριν συνδέσετε μια διάταξη (πράσινος συνδετήρας)
CB12 Κανονική ανοικτή επαφή [RL], όταν κλείνει, κλειδώνει τον λέβητα (πορτοκαλί συνδετήρας)
CB13 Σύνδεση εξωτερικού αισθητήρα (λευκός σύνδεσμος)
CB14 Ενεργοποίηση θερμοστάτη χώρου / Μονάδα χώρου με πολύ χαμηλή τάση (λευκός συνδετήρας)
CB15 Σύνδεση P&P

Βλ. επίσης
Ηλεκτρικό διάγραμμα, σελίδα 185

7.7.2 Σύνδεση του θερμοστάτη χώρου

Αφότου αφαιρέσετε τον βραχυκυκλωτήρα, συνδέστε τον θερμοστάτη χώρου στον πράσινο ακροδέκτη **CB11**. Η επαφή αυτή επιτρέπει τη σύνδεση μέσω R-Bus,OT ή On/Off.

7.7.3 Σύνδεση του εξωτερικού αισθητήρα

Συνδέστε τον εξωτερικό αισθητήρα στον λευκό ακροδέκτη **CB13** της πλακέτας σύνδεσης. Αν ο λέβητας συνδεθεί σε θερμοστάτη χώρου (on/off), ο έλεγχος της θερμοκρασίας αναχώρησης θα εξαρτάται από την καμπύλη θέρμανσης που είναι ρυθμισμένη στον λέβητα.

Αν ο λέβητας συνδεθεί σε θερμοστάτη χώρου (on/off), ο έλεγχος της θερμοκρασίας αναχώρησης θα εξαρτάται από την καμπύλη θέρμανσης που είναι ρυθμισμένη στον λέβητα. Αν μια ρυθμιζόμενη μονάδα χώρου De Dietrich συνδεθεί στον λέβητα, η επιθυμητή καμπύλη θέρμανσης μπορεί να ρυθμιστεί απευθείας από τη μονάδα (εφόσον απαιτείται από το μοντέλο μονάδας χώρου).

7.7.4 Σύνδεση για επαφή κλειδώματος λέβητα

Για κλείδωμα του λέβητα, συνδέστε μια καθαρή επαφή μιας εξωτερικής συσκευής στον πορτοκαλί ακροδέκτη **CB12** (RL).

Όταν αποκατασταθεί η κατάσταση κλειδώματος, ο λέβητας παραμένει στην καθορισμένη κατάσταση κλειδώματος για άλλα 10 λεπτά. Ανατρέξτε στο κεφάλαιο παραμέτρων για τις πιθανές διαμορφώσεις και τους τύπους ρυθμίσεων για τις παραμέτρους **AP251, AP211** και **AP221**.

7.7.5 Σύνδεση Service-Tool

Για να προβάλετε/τροποποιήσετε τη λίστα παραμέτρων, είναι επίσης δυνατό να συνδέσετε την ασύρματη διεπαφή στον λέβητα μέσω του συνδετήρα **CB09** ή να συνδέσετε τον συνδετήρα **Plug & Play**, αν υπάρχει, όπως περιγράφεται στην επόμενη παράγραφο. Μόλις συνδεθεί, διασυνδέστε τον φορητό υπολογιστή **SERVICE** μέσω του λογισμικού **Service-Tool** στον λέβητα.

7.7.6 Σύνδεσμος Plug & Play

Εικ. 164 Θέση συνδέσμου

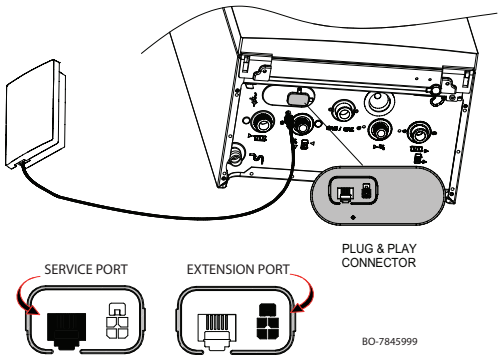

Είναι δυνατό να συνδέσετε το προϊόν σε πολλές πλακέτες PCB επέκτασης χρησιμοποιώντας τον σύνδεσμο plug & play που είναι διαθέσιμος στο κάτω μέρος της συσκευής.

Ο σύνδεσμος plug & play μπορεί να χρησιμοποιηθεί για σκοπούς συντήρησης (**SERVICE PORT**) ή για τη σύνδεση εξωτερικών παρελκομένων (**EXTENSION PORT**).

Βλ.
Για τις ρυθμίσεις των παραμέτρων ανατρέξτε στο εγχειρίδιο που παρέχεται με το παρελκόμενο

Προειδοποίηση
Χρησιμοποιείτε μόνο τα γνήσια καλώδια που παρέχονται με το παρελκόμενο

7.7.7 Τοποθέτηση της ασφάλειας ρεύματος

Η ασφάλεια ταχείας τήξης **3,15 A F1** είναι ενσωματωμένη στην πλακέτα PCB του λέβητα, στο τμήμα υψηλής τάσης πίσω από τον σύνδεσμο **X4**. Για να αποκτήσετε πρόσβαση στην πλακέτα PCB, αφαιρέστε το μπροστινό κάλυμμα, απασφαλίστε το καπάκι με τον τρόπο που περιγράφεται στην παράγραφο "Πρόσβαση στα εξαρτήματα του λέβητα" και αφαιρέστε την ασφάλεια.

7.7.8 Σύνδεση του αισθητήρα μπόιλερ ζεστού νερού οικιακής χρήσης (σε μοντέλα με προεγκατάσταση)

Συνδέστε τον αισθητήρα μπόιλερ ζεστού νερού οικιακής χρήσης στον μπλε ακροδέκτη **CB10** (Tdhw).

7.7.9 Σύνδεση πλακέτας (παρελκόμενο)

Οι πλακέτες SCBxx (A1), (A2), (A3) και GTWxx (A1) μπορούν να εγκατασταθούν απευθείας πάνω στον πίνακα ελέγχου του λέβητα.

Για εγκατάσταση και στερέωση:

- Αφαιρέστε το κάλυμμα του πίνακα ελέγχου.
- Τοποθετήστε την ή τις πλακέτες **(A1)** , **(A2)** , **(A3)** όπως φαίνεται στο σχήμα.
- Στερεώστε τες με τις βίδες που παρέχονται με το κιτ παρελκομένου.

Για να συνδέσετε την πλακέτα παρελκομένων, χρησιμοποιήστε τον συνδετήρα L-BUS **CB6** ή τον συνδετήρα **CB7** που υπάρχει στον λέβητα, όπως περιγράφεται πιο κάτω.
Εικ. 165 Τοποθέτηση και στερέωση πλακετών παρελκομένων στον λέβητα

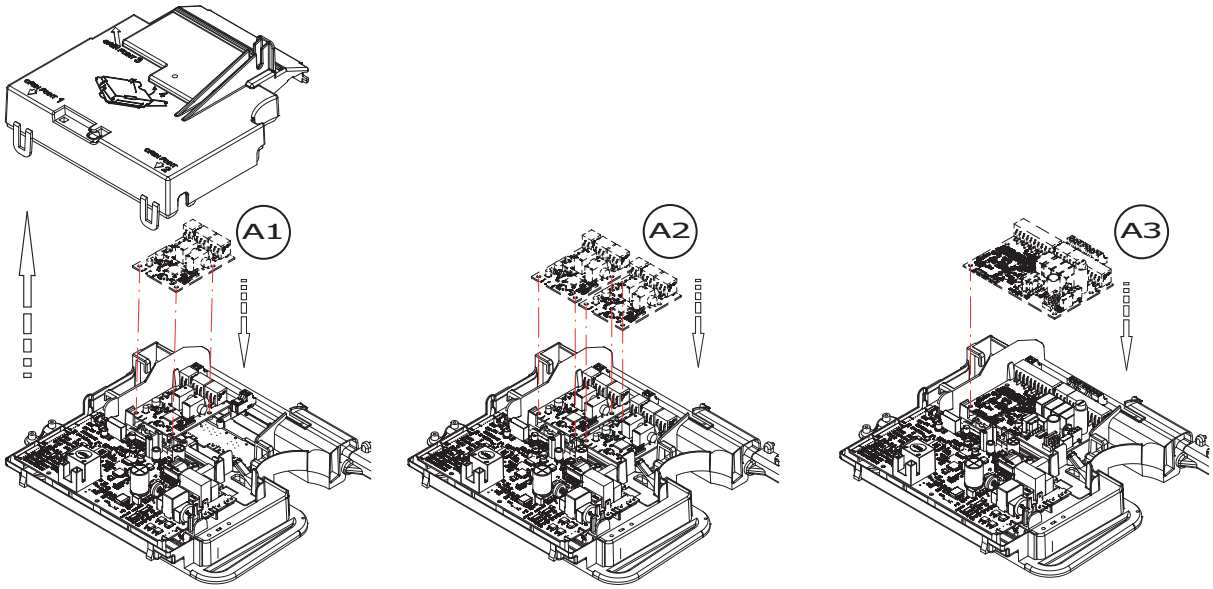

BO-7794874-1

Για να συνδέσετε μια κάρτα παρελκομένων απευθείας στον λέβητα στην κάρτα σύνδεσης:

- Αφαιρέστε το Plug&Play L-BUS **(A)** από την πλακέτα σύνδεσης και τοποθετήστε τον στον συνδετήρα L-BUS της πλακέτας παρελκομένων **(B)**.
- Συνδέστε το καλώδιο L-BUS από την πλακέτα σύνδεσης στην πλακέτα παρελκομένων και στην τροφοδοσία 230 V~ (αν παρέχεται).
- Στερεώστε την πλακέτα παρελκομένων στον χώρο που παρέχεται στο μπροστινό κάλυμμα του λέβητα.

Εικ. 166 Σύνδεση της πλακέτας παρελκομένων στον λέβητα

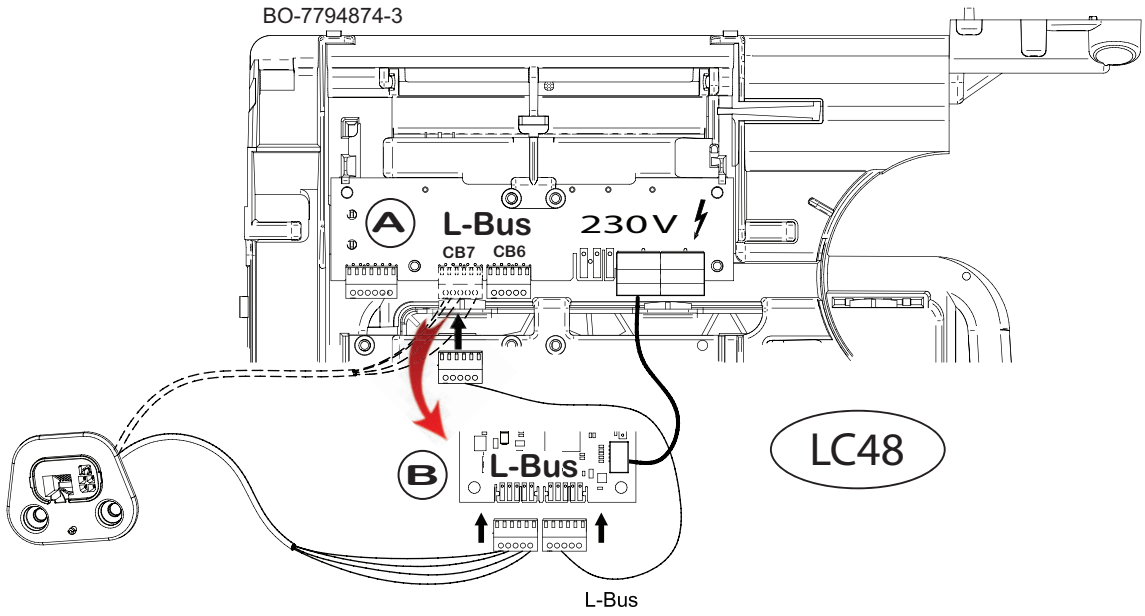

7.8 Ρύθμιση των προγραμματιζόμενων εξόδων και εισόδων

Ο τρόπος λειτουργίας των συνδετήρων παραμετροποιήσιμων εισόδων και εξόδων μπορεί να ποικίλλει σύμφωνα με τις παρακάτω προεπιλεγμένες ρυθμίσεις.

Εικ. 167 Διάταξη παραμετροποίησης προγραμματιζόμενων εισόδων και εξόδων

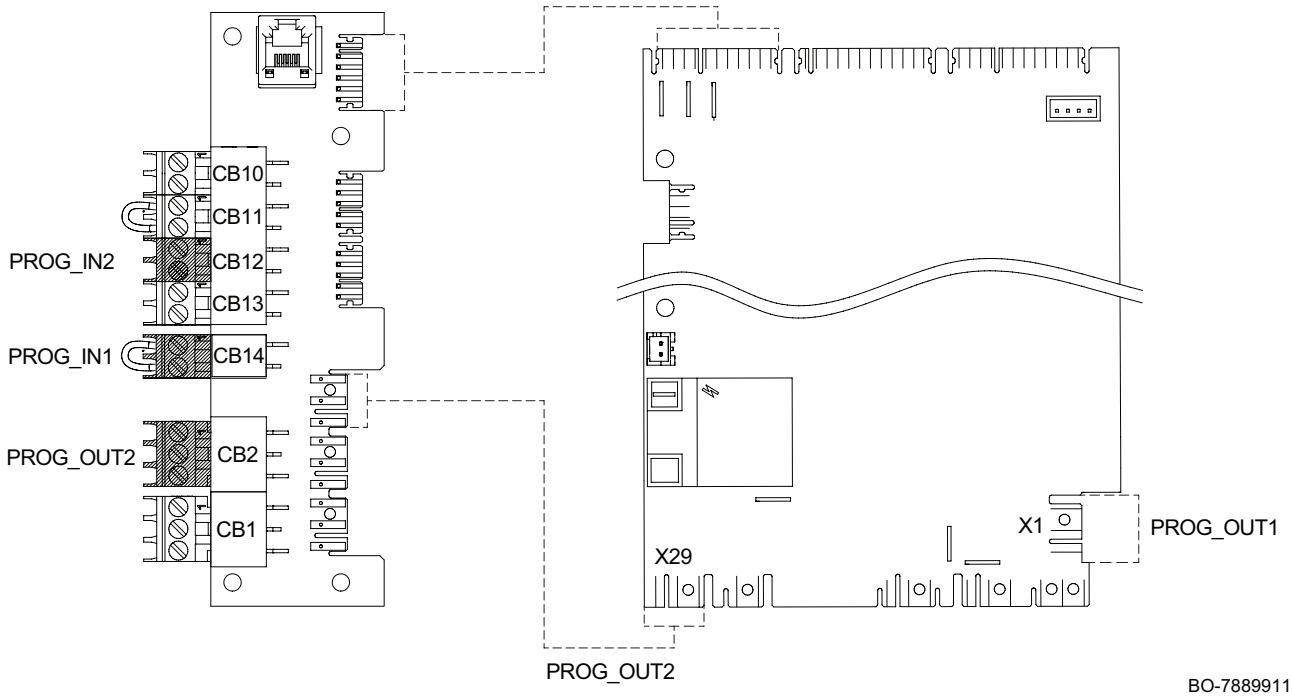

Είσοδος/Έξοδος	Περιγραφή	Σύνδεση
PROG_IN1	Προγραμματιζόμενη είσοδος 1	**CB14**
PROG_IN2	Προγραμματιζόμενη είσοδος 2	**CB12**
PROG_OUT1	Προγραμματιζόμενη έξοδος 1	**X1**
PROG_OUT2	Προγραμματιζόμενη έξοδος 2	**CB2**

Προσοχή
Σε προϊόντα με τη λειτουργία αυτόματης πλήρωσης στον βασικό εξοπλισμό, η έξοδος **PROG_OUT1** χρησιμοποιείται ήδη και είναι ήδη ενεργοποιημένη, και επομένως μη διαθέσιμη.

Προσοχή
Σε προϊόντα με αντλία ZNOX στον βασικό εξοπλισμό, η έξοδος **PROG_OUT2** χρησιμοποιείται ήδη και είναι ήδη ενεργοποιημένη, και επομένως μη διαθέσιμη.

Προσοχή
Ελέγξτε τη διαθεσιμότητα και τυχόν αντιστοιχίσεις με προγραμματιζόμενες εισόδους και εξόδους.
Κύριο μενού > **Εγκαταστάτης** > **Ρυθμίσεις εγκατάστασης** > **Πολυλειτουργική έξοδ/Πολυλειτουργική είσ**

7.8.1 Παραδείγματα εγκατάστασης

7.8.2 Ενεργοποίηση του κυκλοφορητή ZNOX

Ενεργοποιήστε την κυκλοφορία ZNOX ενεργοποιώντας τη λειτουργία **Κυκλοφορία ZNOX**.

▶▶ Κύριο μενού > **Εγκαταστάτης** > **Ρυθμίσεις εγκατάστασης** > **Ανάμιξη/Κυκλοφ ZNOX** > **Ενεργοποιημένο** > **Κυκλοφορία ZNOX** > **On**

Σημαντικό
Αυτή η λειτουργία χρησιμοποιεί το Πολυλειτουργική έξοδ 2.

- Πατήστε το κουμπί ☰.
- Επιλέξτε **Ρυθμίσεις εγκατάστασης**.
- Επιλέξτε **Ανάμιξη ή κυκλοφορία ZNOX**.
- Επιλέξτε **Ανάμιξη/Κυκλοφ ZNOX**.
- Επιλέξτε **Εναλλαγή λειτουργίας**.
- Επιλέξτε **Ενεργοποιημένο**.
- Επιλέξτε **Κυκλοφορία ZNOX**.
- Επιλέξτε **On**.

Μπορείτε πλέον να περιηγηθείτε στην αρχική οθόνη πατώντας παρατεταμένα το κουμπί επιστροφής ⮌, ή μεταβείτε στο κύριο μενού πατώντας το κουμπί μενού ☰.

Η κυκλοφορία ZNOX δημιουργεί μια ροή ζεστού νερού στο κύκλωμα. Σκοπός:

- Αποφυγή της λεγεωνέλλας.
- Μειώστε τον χρόνο που απαιτείται για την τροφοδοσία ζεστού νερού.

Δεν είναι απαραίτητο να συνδέσετε αισθητήρα στο άκρο του σωλήνα κυκλοφορίας για τον έλεγχο της αντλίας.

Εικ. 168 Σύνδεση κυκλοφορίας ZNOX

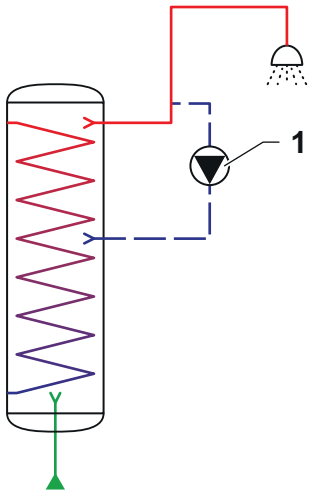

1 Αντλία - ZNOX

Πίν. 144 Περιγραφή εισόδων/εξόδων

#	Περιγραφή	Είσοδος/Έξοδος
1	Αντλία - ZNOX	**PROG_OUT2**

Προσοχή
Ελέγχετε πάντοτε τη διαθεσιμότητα της προγραμματιζόμενης εξόδου μεταβαίνοντας στο μενού **Πολυλειτουργικές έξοδοι**

Επιλέξτε **Κυκλοφορία ZNOX** για να μεταβείτε στις παρακάτω παραμέτρους:

Πίν. 145 Απαιτούμενες παράμετροι

Ρύθμιση	Περιγραφή	Επιλογές	Εργοστασιακή ρύθμιση
DP050 Λειτ. κυκλοφορίας	Επιλέγει τον τρόπο λειτουργίας του κυκλοφορητή ZNOX.	0 - Ο κυκλοφ. είναι απεν 1 - Ωρολ πρόγρ εν κυκλοφ 2 - Κυκλ για άνεση ZNOX	0 - Ο κυκλοφ. είναι απεν
DP052 Χρόνος ενεργ. κυκλοφ	Ρυθμίζει έναν σταθερό χρόνο λειτουργίας για τον χρόνο κυκλικής ενεργοποίησης του κυκλοφορητή ZNOX. Όταν ρυθμιστεί στο 0, ο κυκλοφορητής είναι πάντα στη λειτουργία ON.	0 - 20 Λεπτά	0 Λεπτά

Ρύθμιση	Περιγραφή	Επιλογές	Εργοστασιακή ρύθμιση
DP053 Χρόν απενεργ. κυκλοφ	Ρυθμίζει τον σταθερό χρόνο εκτός λειτουργίας για τον χρόνο κυκλικής απενεργοποίησης του κυκλοφορητή ZNOX. Όταν ρυθμιστεί στο 0, ο κυκλοφορητής είναι πάντα στη λειτουργία OFF.	0 - 20 Λεπτά	0 Λεπτά
DP054 Λειτ ΚΝΛ κυκλοφορητή	Ενεργοποιήστε (1) ή απενεργοποιήστε (0) τη λειτουργία κατά της νόσου των λεγεωνάριων για τον κυκλοφορητή ZNOX.	0 - Off 1 - On	0 - Off

7.8.3 Ενεργοποίηση της μονάδας αυτόματης πλήρωσης

Ενεργοποιήστε την αυτόματη πλήρωση ενεργοποιώντας τη λειτουργία **Αυτόματη πλήρωση ΚΘ**.

▶▶ Κύριο μενού > **Εγκαταστάτης** > **Ρυθμίσεις εγκατάστασης** > **Αυτόματη πλήρωση ΚΘ** > Επιλέξτε τον τρόπο λειτουργίας **Απενεργοποιημένη/Ημι-αυτόματος/Auto**

Εικ. 169 Αυτόματη πλήρωση

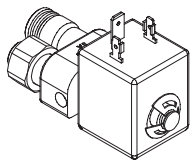

BO-0000448

- Πατήστε το κουμπί ≡.
- Επιλέξτε **Εγκαταστάτης**.
- Επιλέξτε **Ρυθμίσεις εγκατάστασης**.
- Επιλέξτε **Αυτόματη πλήρωση ΚΘ**.
- Επιλέξτε τον τρόπο λειτουργίας **Απενεργοποιημένη/Ημι-αυτόματος/ Auto**.
- Η εγκατάσταση μπορεί πλέον να γεμίσει εάν επιλέξετε **Έναρξη πλήρωσης νερού**.

Μπορείτε πλέον να περιηγηθείτε στην αρχική οθόνη πατώντας παρατεταμένα το κουμπί επιστροφής ⮌, ή μεταβείτε στο κύριο μενού πατώντας το κουμπί μενού ≡.

Πίν. 146 Περιγραφή εισόδων/εξόδων

#	Περιγραφή	Είσοδος/Έξοδος
1	Αυτόματη πλήρωση	**PROG_OUT1**

Προσοχή
Ελέγχετε πάντοτε τη διαθεσιμότητα της προγραμματιζόμενης εξόδου μεταβαίνοντας στο μενού **Πολυλειτουργικές έξοδοι**

Οι παράμετροι πλήρωσης μπορούν να τροποποιηθούν εάν επιλέξετε Ρυθμίσεις

Πίν. 147 Απαιτούμενες παράμετροι

Ρύθμιση	Περιγραφή	Επιλογές	Εργοστασιακή ρύθμιση
AP006 Ελάχ. πίεση νερού	Η συσκευή θα αναφέρει χαμηλή πίεση νερού κάτω από αυτήν την τιμή	0,6 bar- 1,5 bar	0,8bar
AP014 Αυτόματη πλήρωση	Ρύθμιση ενεργ/σης ή απεν/σης της διάτ. αυτ. πλήρωσης. Μπορεί να είναι αυτόμ., ημιαυτόμ. ή απεν/μένη	0 - Απενεργοποιημένη 1 - Ημι-αυτόματος 2 - Auto	0 - Απενεργοποιημένη
AP023 Χρ όρ. πλήρ στην εγκ	Μπορεί να παραταθεί ο μέγιστος χρόνος της διαδικασίας αυτόματης πλήρωσης κατά την εγκατάσταση.	0 Λεπτά -65535 Λεπτά	5 Λεπτά
AP069 Χρ. όρ. συμπλήρωσης	Μπορεί να παραταθεί ο μέγιστος χρόνος συμπλήρωσης	0 Λεπτά-65535 Λεπτά	5 Λεπτά

Ρύθμιση	Περιγραφή	Επιλογές	Εργοστασιακή ρύθμιση
AP070 Πίεση λειτουργίας	Η πίεση νερού με την οποία θα πρέπει να λειτουργεί η συσκευή	0 bar-4 bar	1,5 bar
AP071 Μέγ. χρον. όριο εγκ.	Μέγιστος χρόνος που απαιτείται για την πλήρωση ολόκληρης της εγκατάστασης	0 Δευτερόλεπτα-3600 Δευτερόλεπτα	840 Δευτερόλεπτα

7.8.4 Δεύτερη άμεση ζώνη

Για να ρυθμίσετε τη δεύτερη άμεση ζώνη, η προγραμματιζόμενη έξοδος πρέπει να ενεργοποιηθεί ως Αντλία άμ ζώνης εν και η προγραμματιζόμενη είσοδος πρέπει να ρυθμιστεί ως Εξωτ αίτημα θέρμανσ.

▶▶ Κύριο μενού > **Εγκαταστάτης** > **Ρυθμίσεις εγκατάστασης** > **Πολυλειτουργική έξοδ** > Επιλέξτε διαθέσιμη πολυλειτουργική έξοδο > **Αντλία άμ ζώνης εν**

▶▶ Κύριο μενού > **Εγκαταστάτης** > **Ρυθμίσεις εγκατάστασης** > **Πολυλειτουργική είσ** > Επιλέξτε διαθέσιμη πολυλειτουργική είσοδο > **Εξωτ αίτημα θέρμανσ**

Για να ρυθμίσετε την προγραμματιζόμενη έξοδο, ακολουθήστε την παρακάτω διαδικασία:

- Πατήστε το κουμπί ≡.
- Επιλέξτε **Εγκαταστάτης**.
- Επιλέξτε **Ρυθμίσεις εγκατάστασης**.
- Επιλέξτε **Πολυλειτουργική έξοδ**.
- Επιλέξτε διαθέσιμη πολυλειτουργική έξοδο.
- Επιλέξτε **Αντλία άμ ζώνης εν**.

Για να ρυθμίσετε την προγραμματιζόμενη είσοδο, ακολουθήστε την παρακάτω διαδικασία:

- Πατήστε το κουμπί ≡.
- Επιλέξτε **Εγκαταστάτης**.
- Επιλέξτε **Ρυθμίσεις εγκατάστασης**.
- Επιλέξτε **Πολυλειτουργική είσ**.
- Επιλέξτε διαθέσιμη πολυλειτουργική είσοδο.
- Επιλέξτε **Εξωτ αίτημα θέρμανσ**.
- Επιλέξτε **Λογικό επίπεδο** και ρυθμίστε **Κανονικά κλειστή**
- Ρυθμίστε την παράμετρο **Καθορ. θερμοκρασία** στην επιθυμητή τιμή.

Μπορείτε πλέον να περιηγηθείτε στην αρχική οθόνη πατώντας παρατεταμένα το κουμπί επιστροφής ⮌, ή μεταβείτε στο κύριο μενού πατώντας το κουμπί μενού ≡.

Εικ. 170 Παράδειγμα εγκατάστασης

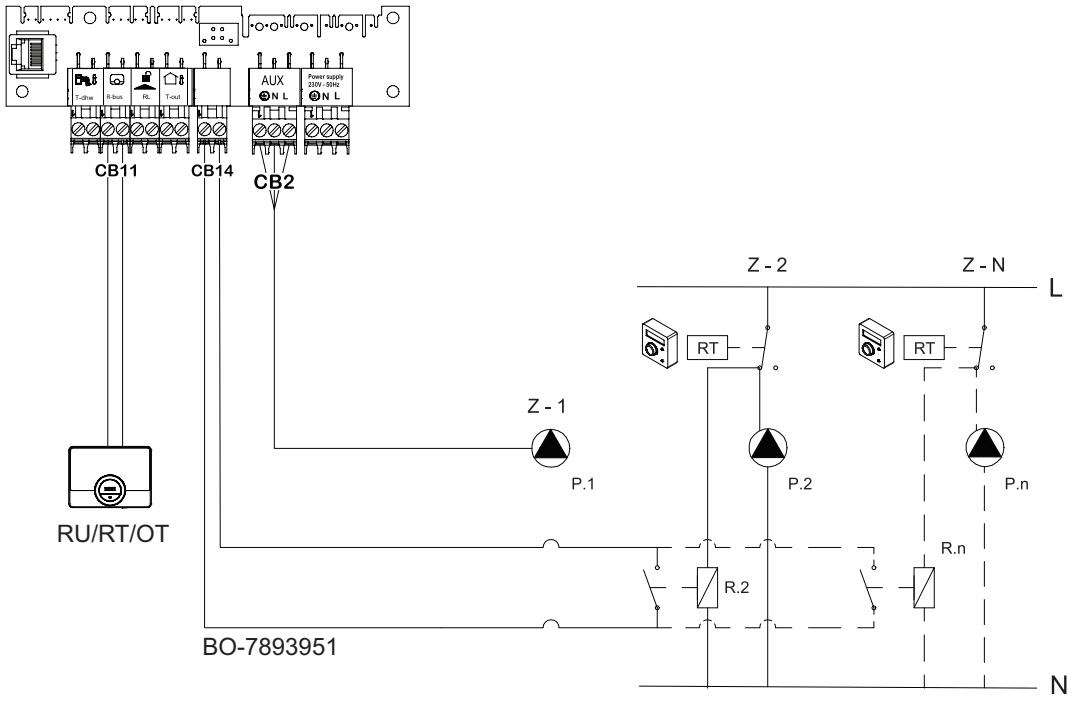

Πίν. 148 Περιγραφή εισόδων/εξόδων

#	Περιγραφή	Είσοδος/Έξοδος
Z-1	Κύρια ζώνη θέρμανσης	CB2
Z-2	Δευτερεύουσα ζώνη θέρμανσης	–
RU/RT/OT	Θερμοστάτης χώρου	CB11
RT	Θερμοστάτης χώρου ON/OFF	CB14
P.1	Αντλία - πρωτεύον κύκλωμα	CB2
P.2	Αντλία - δευτερεύον κύκλωμα	–

Προσοχή
Ελέχετε πάντοτε τη διαθεσιμότητα της προγραμματιζόμενης εξόδου και εισόδου μεταβαίνοντας στα μενού Πολυλειτουργική έξοδ και Πολυλειτουργική είσ.

Προσοχή
Η μέγιστη κατανάλωση ισχύος της αντλίας που μπορεί να συνδεθεί είναι 100 W. Αν η ισχύς είναι υψηλότερη, τοποθετήστε ένα ρελέ ανάμεσα στην πλακέτα τυπωμένου κυκλώματος και την αντλία.

Μπορείτε να ελέγχετε πολλές δευτερεύουσες υποζώνες μέσω ενός ρελέ, συνδέοντας τους θερμοστάτες όπως φαίνεται στο σχήμα.
Εικ. 171 Παράδειγμα εγκατάστασης με ρελέ

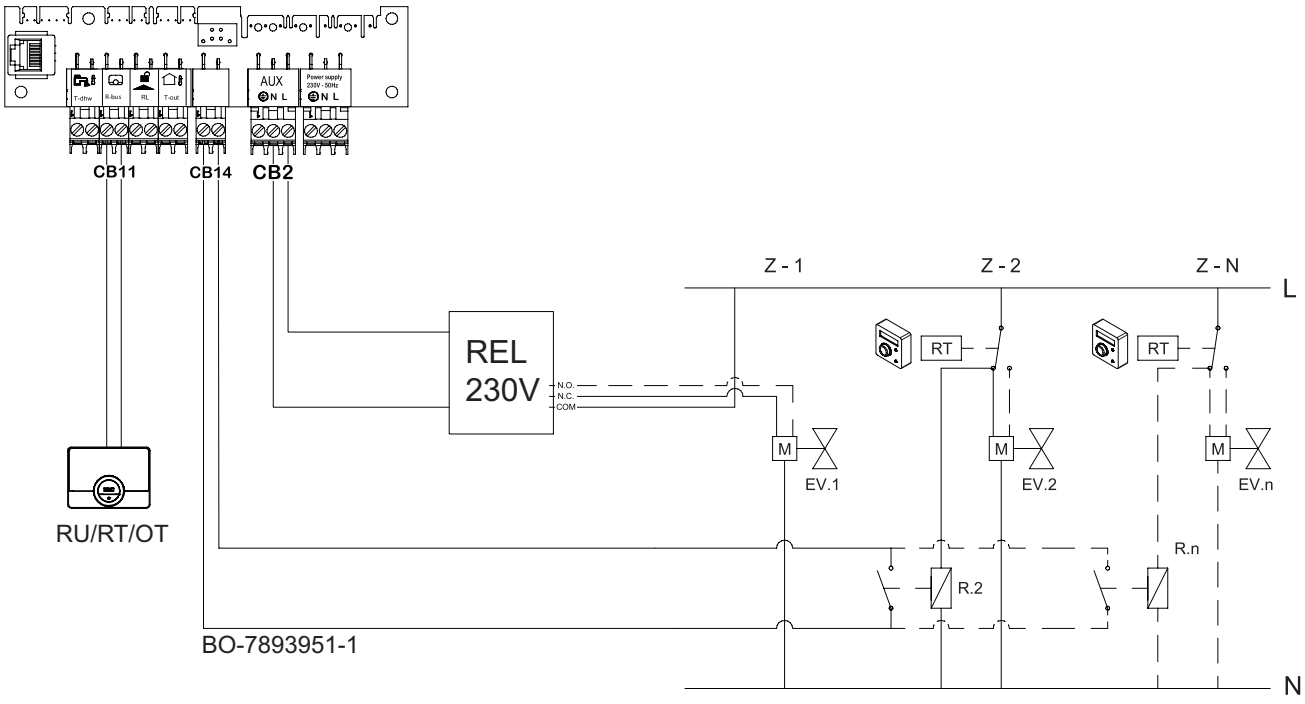

Πίν. 149 Περιγραφή εισόδων/εξόδων

#	Περιγραφή	Είσοδος/Έξοδος
Z-1	Κύρια ζώνη θέρμανσης	CB2
Z-2	Δευτερεύουσα ζώνη θέρμανσης	–
RU/RT/OT	Θερμοστάτης χώρου	CB11
RT	Θερμοστάτης χώρου ON/OFF	CB14
EV.1	Βαλβίδα ζώνης	–

7.8.5 Ενεργοποίηση της αντλίας ύστερα από υδραυλικό αντισταθμιστή

Ενεργοποιήστε τη δευτερεύουσα αντλία ενεργοποιώντας τη λειτουργία όπως περιγράφεται παρακάτω.

▶▶ Κύριο μενού > **Εγκαταστάτης** > **Ρυθμίσεις εγκατάστασης** > **Πολυλειτουργικές έξοδοι** > **Επιλέξτε διαθέσιμη πολυλειτουργική έξοδο** > **Δευτερεύουσα αντλία**

Σημαντικό
Αυτή η λειτουργία χρησιμοποιεί το Πολυλειτουργική έξοδ 2.

- Πατήστε το κουμπί ☰.
- Επιλέξτε **Εγκαταστάτης**.
- Επιλέξτε **Ρυθμίσεις εγκατάστασης**.
- Επιλέξτε **Πολυλειτουργικές έξοδοι**.
- Επιλέξτε διαθέσιμη πολυλειτουργική έξοδο.
- Επιλέξτε **Δευτερεύουσα αντλία**.

Μπορείτε πλέον να περιηγηθείτε στην αρχική οθόνη πατώντας παρατεταμένα το κουμπί επιστροφής ⮌, ή μεταβείτε στο κύριο μενού πατώντας το κουμπί μενού ☰.

Εικ. 172 Παράδειγμα εγκατάστασης

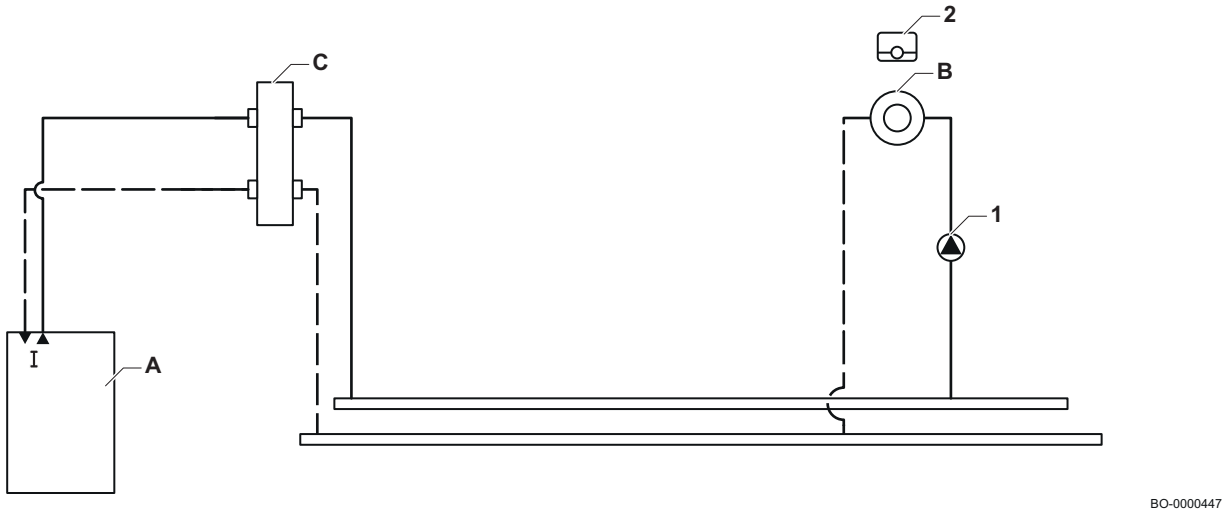

Πίν. 150 Περιγραφή εισόδων/εξόδων

#	Περιγραφή	Είσοδος/Έξοδος
A	Λέβητας	–
B	Ζώνη θέρμανσης	–
C	Υδραυλικός αντισταθμιστής	–
1	Αντλία	CB2
2	Θερμοστάτης χώρου	CB11

Προσοχή
Η μέγιστη κατανάλωση ισχύος της αντλίας που μπορεί να συνδεθεί είναι 100 W. Αν η ισχύς είναι υψηλότερη, τοποθετήστε ένα ρελέ ανάμεσα στην πλακέτα τυπωμένου κυκλώματος και την αντλία.

7.8.6 Άλλες προγραμματιζόμενες είσοδοι

Μπορείτε να ρυθμίσετε την είσοδο να στηρίζει ευρύ φάσμα διαφόρων λειτουργιών.

▶▶ Κύριο μενού > **Εγκαταστάτης** > **Ρυθμίσεις εγκατάστασης** > **Πολυλειτουργική είσ**

#	Περιγραφή	Είσοδος/Έξοδος
	Προγραμματιζόμενη είσοδος	**PROG_IN1**; **PROG_IN2**

Προσοχή
Ελέχετε πάντοτε τη διαθεσιμότητα της προγραμματιζόμενης εισόδου μεταβαίνοντας στο μενού Πολυλειτουργική είσ.

Πίν. 151 Ρύθμιση εισόδου - Κανένα

Ρύθμιση	Χρήση και πιθανές ρυθμίσεις
Κανένα	Δεν έχει επιλεγεί λειτουργία.

Πίν. 152 Ρύθμιση εισόδου - Διακόπτης πίεσης αερίου

Ρύθμιση	Χρήση και πιθανές ρυθμίσεις
Ελάχ. πίεση αερίου Λειτουργία διακόπτη πίεσης αερίου ελάχιστης πίεσης.	Επαφή on/off για τη σύνδεση ενός διακόπτη πίεσης αερίου για την ανίχνευση χαμηλής πίεσης αερίου. Εάν η πίεση αερίου είναι πολύ χαμηλή, κάθε ζήτηση θέρμανσης είναι σε κατάσταση εμπλοκής. Αν ο έλεγχος πίεσης αερίου είναι ενεργοποιημένος και η πίεση αερίου πολύ χαμηλή, εμφανίζεται ο κωδικός βλάβης **H.01.09** **Λογικό επίπεδο** Λογικό επίπεδο των πολυλειτουργικών εισόδων **AP220 (Prog_In_1)** **AP221 (Prog_In_2)** 0 = Κανονικά ανοικτή Ο λέβητας είναι σε κατάσταση εμπλοκής όταν η είσοδος είναι ανοιχτή 1 = Κανονικά κλειστή Ο λέβητας είναι σε κατάσταση εμπλοκής όταν η είσοδος είναι κλειστή **Έλεγχος πιεζ. αερίου** Ενεργοποίηση/απενεργοποίηση ελέγχου πιεζοστάτη αερίου **GP010** 0 = Όχι Η πίεση αερίου δεν παρακολουθείται 1 = Ναι Η πίεση αερίου παρακολουθείται
Μέγ. πίεση αερίου Λειτουργία διακόπτη πίεσης αερίου μέγιστης πίεσης.	Επαφή on/off για τη σύνδεση ενός διακόπτη πίεσης αερίου για την ανίχνευση υψηλής πίεσης αερίου. Εάν η πίεση αερίου είναι πολύ υψηλή, μπλοκάρει κάθε ζήτηση θέρμανσης. Αν ο έλεγχος πίεσης αερίου είναι ενεργοποιημένος και η πίεση αερίου πολύ χαμηλή, εμφανίζεται ο κωδικός βλάβης **H.01.26** **Λογικό επίπεδο** Λογικό επίπεδο των πολυλειτουργικών εισόδων 0 = Κανονικά ανοικτή Ο λέβητας είναι σε κατάσταση εμπλοκής όταν η είσοδος είναι ανοιχτή 1 = Κανονικά κλειστή Ο λέβητας είναι σε κατάσταση εμπλοκής όταν η είσοδος είναι κλειστή **Έλεγχος πιεζ. αερίου** Ενεργοποίηση/απενεργοποίηση ελέγχου πιεζοστάτη αερίου 0 = Όχι Η πίεση αερίου δεν παρακολουθείται 1 = Ναι Η πίεση αερίου παρακολουθείται

Προσοχή
Για να απενεργοποιηθούν οι λειτουργίες Ελάχ. πίεση αερίου και Μέγ. πίεση αερίου, διασφαλίστε ότι η παράμετρος Έλεγχος πιεζ. αερίου **GP010** είναι ρυθμισμένη σε 0 = Όχι

Πίν. 153 Ρύθμιση εισόδου - Είσοδος εμπλοκής

Ρύθμιση	Χρήση και πιθανές ρυθμίσεις
Κλείδωμα ΚΘ Κλείδωμα ΚΘ.	Επαφή on/off για κλείδωμα της λειτουργίας κεντρικής θέρμανσης της συσκευής. **Λογικό επίπεδο** Λογικό επίπεδο των πολυλειτουργικών εισόδων **AP220 (Prog_In_1)** **AP221 (Prog_In_2)** 0 = Κανονικά ανοικτή Η ζήτηση θέρμανσης για κεντρική θέρμανση είναι σε κατάσταση εμπλοκής όταν η είσοδος είναι ανοιχτή 1 = Κανονικά κλειστή Η ζήτηση θέρμανσης για κεντρική θέρμανση είναι σε κατάσταση εμπλοκής όταν η είσοδος είναι κλειστή **Εμφάνιση σφάλματος** Επιλέγει αν αυτή η λειτουργία θα εμφανίσει κάποιο σφάλμα όταν η λειτουργία είναι ενεργή **AP230 (Prog_In_1)** **AP231 (Prog_In_2)** 0 = Όχι Δεν εμφανίζεται κωδικός σφάλματος όταν η ζήτηση θέρμανσης για κεντρική θέρμανση είναι σε κατάσταση εμπλοκής 1 = Ναι Εμφανίζεται κωδικός σφάλματος όταν η ζήτηση θέρμανσης για κεντρική θέρμανση είναι σε κατάσταση εμπλοκής **Κλείδ προστ από παγ** Επιλέγει αν αυτή η λειτουργία θα κλειδώνει την προστασία από τον παγετό **AP240 (Prog_In_1)** **AP241 (Prog_In_2)** 0 = Όχι Η προστασία από τον παγετό για κεντρική θέρμανση δεν είναι σε κατάσταση εμπλοκής όταν η Κλείδωμα ΚΘ είναι ενεργή 1 = Ναι Η προστασία από τον παγετό για κεντρική θέρμανση είναι σε κατάσταση εμπλοκής όταν η Κλείδωμα ΚΘ είναι ενεργή

Ρύθμιση	Χρήση και πιθανές ρυθμίσεις
Κλείδωμα ZNOX Κλείδωμα ZNOX.	Επαφή on/off για κλείδωμα της λειτουργίας ζεστού νερού οικιακής χρήσης της συσκευής. **Λογικό επίπεδο** Λογικό επίπεδο των πολυλειτουργικών εισόδων 0 = Κανονικά ανοικτή Η ζήτηση θέρμανσης για ζεστό νερό οικιακής χρήσης είναι σε κατάσταση εμπλοκής όταν η είσοδος είναι ανοιχτή 1 = Κανονικά κλειστή Η ζήτηση θέρμανσης για ζεστό νερό οικιακής χρήσης είναι σε κατάσταση εμπλοκής όταν η είσοδος είναι κλειστή **Εμφάνιση σφάλματος** Επιλέγει αν αυτή η λειτουργία θα εμφανίσει κάποιο σφάλμα όταν η λειτουργία είναι ενεργή 0 = Όχι Δεν εμφανίζεται κωδικός σφάλματος όταν η ζήτηση θέρμανσης για ζεστό νερό οικιακής χρήσης είναι σε κατάσταση εμπλοκής 1 = Ναι Εμφανίζεται κωδικός σφάλματος όταν η ζήτηση θέρμανσης για ζεστό νερό οικιακής χρήσης είναι σε κατάσταση εμπλοκής **Κλείδ προστ από παγ** Επιλέγει αν αυτή η λειτουργία θα κλειδώνει την προστασία από τον παγετό 0 = Όχι Η προστασία από τον παγετό για ζεστό νερό οικιακής χρήσης δεν είναι σε κατάσταση εμπλοκής όταν η Κλείδωμα ZNOX είναι ενεργή 1 = Ναι Η προστασία από τον παγετό για ζεστό νερό οικιακής χρήσης είναι σε κατάσταση εμπλοκής όταν η Κλείδωμα ZNOX είναι ενεργή
Εμπλοκή ΚΘ+ZNOX Εμπλοκή ΚΘ+ZNOX.	Επαφή on/off για κλείδωμα τόσο της κεντρικής θέρμανσης όσο και της λειτουργίας ζεστού νερού οικιακής χρήσης της συσκευής. **Λογικό επίπεδο** Λογικό επίπεδο των πολυλειτουργικών εισόδων 0 = Κανονικά ανοικτή Η ζήτηση θέρμανσης για κεντρική θέρμανση και ζεστό νερό οικιακής χρήσης είναι σε κατάσταση εμπλοκής όταν η είσοδος είναι ανοιχτή 1 = Κανονικά κλειστή Η ζήτηση θέρμανσης για κεντρική θέρμανση και ζεστό νερό οικιακής χρήσης είναι σε κατάσταση εμπλοκής όταν η είσοδος είναι κλειστή **Εμφάνιση σφάλματος** Επιλέγει αν αυτή η λειτουργία θα εμφανίσει κάποιο σφάλμα όταν η λειτουργία είναι ενεργή 0 = Όχι Δεν εμφανίζεται κωδικός σφάλματος όταν η ζήτηση θέρμανσης για κεντρική θέρμανση και ζεστό νερό οικιακής χρήσης είναι σε κατάσταση εμπλοκής 1 = Ναι Εμφανίζεται κωδικός σφάλματος όταν η ζήτηση θέρμανσης για κεντρική θέρμανση και ζεστό νερό οικιακής χρήσης είναι σε κατάσταση εμπλοκής **Κλείδ προστ από παγ** Επιλέγει αν αυτή η λειτουργία θα κλειδώνει την προστασία από τον παγετό 0 = Όχι Η προστασία από τον παγετό για κεντρική θέρμανση και ζεστό νερό οικιακής χρήσης δεν είναι σε κατάσταση εμπλοκής όταν η Εμπλοκή ΚΘ+ZNOX είναι ενεργή 1 = Ναι Η προστασία από τον παγετό για κεντρική θέρμανση και ζεστό νερό οικιακής χρήσης είναι σε κατάσταση εμπλοκής όταν η Εμπλοκή ΚΘ+ZNOX είναι ενεργή
Κλείδωμα συσκευής Κλειδώστε τη συσκευή.	Επαφή on/off για την παραγωγή ενός σφάλματος κλειδώματος. **Λογικό επίπεδο** Λογικό επίπεδο των πολυλειτουργικών εισόδων 0 = Κανονικά ανοικτή Η συσκευή είναι κλειδωμένη όταν η είσοδος είναι ανοιχτή 1 = Κανονικά κλειστή Η συσκευή είναι κλειδωμένη όταν η είσοδος είναι κλειστή Για να διορθώσετε το σφάλμα κλειδώματος, πρέπει να εκτελέσετε επαναφορά της συσκευής.

Πίν. 154 Ρύθμιση εισόδου - Είσοδος αποδέσμευσης

Ρύθμιση	Χρήση και πιθανές ρυθμίσεις
Αποδέσμευση ΚΘ Αποδέσμευση ΚΘ	Επαφή on/off για ενεργοποίηση της λειτουργίας κεντρικής θέρμανσης. Η ενεργοποίηση της επαφής θα ενεργοποιήσει τη συσκευή ώστε να προβεί στην παραγωγή θερμότητας για την κεντρική θέρμανση. **Λογικό επίπεδο** Λογικό επίπεδο των πολυλειτουργικών εισόδων 0 = Κανονικά ανοικτή Η ζήτηση θέρμανσης για κεντρική θέρμανση είναι ενεργοποιημένη όταν η είσοδος είναι ανοιχτή 1 = Κανονικά κλειστή Η ζήτηση θέρμανσης για κεντρική θέρμανση είναι ενεργοποιημένη όταν η είσοδος είναι κλειστή **Λήξη χρόνου** Χρόνος πριν από τη λήξη χρόνου της λειτουργίας **AP230 (Prog_In_1)** **AP231 (Prog_In_2)** 0 - 255 Δευτερόλεπτα Ρυθμίστε τον χρόνο μεταξύ της ζήτησης θέρμανσης και της λήξης χρόνου συσκευής. Εάν η συσκευή δεν ενεργοποιηθεί εντός του χρόνου, η συσκευή θα μεταβεί σε κατάσταση εμπλοκής για 10 λεπτά **Κλείδ προστ από παγ** Επιλέγει αν αυτή η λειτουργία θα κλειδώνει την προστασία από τον παγετό 0 = Όχι Η προστασία από τον παγετό για κεντρική θέρμανση δεν είναι ποτέ σε κατάσταση εμπλοκής 1 = Ναι Η προστασία από τον παγετό για κεντρική θέρμανση είναι σε κατάσταση εμπλοκής μέχρι να μεταβεί η συσκευή σε κατάσταση αποδέσμευσης
Αποδέσμευση ΚΘ +ZNOX Αποδέσμευση ΚΘ +ZNOX	Επαφή on/off για ενεργοποίηση της λειτουργίας κεντρικής θέρμανσης και ζεστού νερού οικιακής χρήσης. Η ενεργοποίηση της επαφής θα ενεργοποιήσει τη συσκευή ώστε να προβεί στην παραγωγή θερμότητας για την κεντρική θέρμανση και ζεστού νερού οικιακής χρήσης. **Λογικό επίπεδο** Λογικό επίπεδο των πολυλειτουργικών εισόδων 0 = Κανονικά ανοικτή Η ζήτηση θέρμανσης για κεντρική θέρμανση και ζεστό νερό οικιακής χρήσης είναι ενεργοποιημένη όταν η είσοδος είναι ανοιχτή 1 = Κανονικά κλειστή Η ζήτηση θέρμανσης για κεντρική θέρμανση και ζεστό νερό οικιακής χρήσης είναι ενεργοποιημένη όταν η είσοδος είναι κλειστή **Λήξη χρόνου** Χρόνος πριν από τη λήξη χρόνου της λειτουργίας 0 - 255 Δευτερόλεπτα Ρυθμίστε τον χρόνο μεταξύ της ζήτησης θέρμανσης και της λήξης χρόνου συσκευής. Εάν η συσκευή δεν ενεργοποιηθεί εντός του χρόνου, η συσκευή θα μεταβεί σε κατάσταση εμπλοκής για 10 λεπτά **Κλείδ προστ από παγ** Επιλέγει αν αυτή η λειτουργία θα κλειδώνει την προστασία από τον παγετό 0 = Όχι Η προστασία από τον παγετό για κεντρική θέρμανση και ζεστό νερό οικιακής χρήσης δεν είναι ποτέ σε κατάσταση εμπλοκής 1 = Ναι Η προστασία από τον παγετό για κεντρική θέρμανση και ζεστό νερό οικιακής χρήσης είναι σε κατάσταση εμπλοκής μέχρι να μεταβεί η συσκευή σε κατάσταση αποδέσμευσης

Πίν. 155 Ρύθμιση εισόδου - Σήμα απαλλαγής λέβητα

Ρύθμιση	Χρήση και πιθανές ρυθμίσεις
Απαλλαγή από ΚΘ Απαλλαγή από ζήτηση ΚΘ.	Επαφή on/off για απαλλαγή της συσκευής για κεντρική θέρμανση. Χρησιμοποιήστε την όταν άλλες συσκευές μπορούν επίσης να παράγουν θερμότητα για κεντρική θέρμανση. Εάν η συσκευή δεν λαμβάνει ζήτηση θέρμανσης, δεν παράγει θερμότητα. **Λογικό επίπεδο** Λογικό επίπεδο των πολυλειτουργικών εισόδων 0 = Κανονικά ανοικτή Η ζήτηση θέρμανσης για κεντρική θέρμανση απαλλάσσεται από άλλες συσκευές όταν η είσοδος είναι ανοιχτή 1 = Κανονικά κλειστή Η ζήτηση θέρμανσης για κεντρική θέρμανση απαλλάσσεται από άλλες συσκευές όταν η είσοδος είναι κλειστή
Απαλλαγή από ZNOX Απαλλαγή από ζήτηση ZNOX.	Επαφή on/off για απαλλαγή της συσκευής για ζεστό νερό οικιακής χρήσης. Χρησιμοποιήστε την όταν άλλες συσκευές μπορούν επίσης να παράγουν θερμότητα για ζεστό νερό οικιακής χρήσης. Εάν η συσκευή δεν λαμβάνει ζήτηση θέρμανσης, δεν παράγει θερμότητα. **Λογικό επίπεδο** Λογικό επίπεδο των πολυλειτουργικών εισόδων 0 = Κανονικά ανοικτή Η ζήτηση θέρμανσης για ζεστό νερό οικιακής χρήσης απαλλάσσεται από άλλες συσκευές όταν η είσοδος είναι ανοιχτή 1 = Κανονικά κλειστή Η ζήτηση θέρμανσης για ζεστό νερό οικιακής χρήσης απαλλάσσεται από άλλες συσκευές όταν η είσοδος είναι κλειστή

Ρύθμιση	Χρήση και πιθανές ρυθμίσεις
Απαλλαγή ΚΘ+ZNOX Απαλλαγή από ζήτηση ΚΘ+ZNOX.	Επαφή on/off για απαλλαγή της συσκευής για κεντρική θέρμανση και ζεστό νερό οικιακής χρήσης. Χρησιμοποιήστε την όταν άλλες συσκευές μπορούν επίσης να παράγουν θερμότητα για κεντρική θέρμανση και ζεστό νερό οικιακής χρήσης. Εάν η συσκευή δεν λαμβάνει ζήτηση θέρμανσης, δεν παράγει θερμότητα. **Λογικό επίπεδο** Λογικό επίπεδο των πολυλειτουργικών εισόδων 0 = Κανονικά ανοικτή Η ζήτηση θέρμανσης για κεντρική θέρμανση και ζεστό νερό οικιακής χρήσης απαλλάσσεται από άλλες συσκευές όταν η είσοδος είναι ανοιχτή 1 = Κανονικά κλειστή Η ζήτηση θέρμανσης για κεντρική θέρμανση και ζεστό νερό οικιακής χρήσης απαλλάσσεται από άλλες συσκευές όταν η είσοδος είναι κλειστή

Πίν. 156 Ρύθμιση εισόδου - Σήμα ζήτησης θέρμανσης

Ρύθμιση	Χρήση και πιθανές ρυθμίσεις
Εξωτ αίτημα θέρμανσ Εξωτερικό αίτημα θέρμανσης.	Επαφή on/off για τη δημιουργία ζήτησης θέρμανσης από τη συσκευή. **Λογικό επίπεδο** Λογικό επίπεδο των πολυλειτουργικών εισόδων 0 = Κανονικά ανοικτή Η ζήτηση θέρμανσης για κεντρική θέρμανση είναι ενεργή όταν η είσοδος είναι ανοιχτή 1 = Κανονικά κλειστή Η ζήτηση θέρμανσης για κεντρική θέρμανση είναι ενεργή όταν η είσοδος είναι κλειστή **Τιμή ρύθμισης θερμ** Τιμή ρύθμισης θερμοκρασίας που απαιτείται όταν η είσοδος είναι ενεργή **AP200 (Prog_In_1)** **AP201 (Prog_In_2)** 25 - 80 °C Καθορίστε την τιμή ρύθμισης θέρμανσης για τη ζήτηση θέρμανσης από τη συσκευή

7.8.7 Άλλες προγραμματιζόμενες έξοδοι

Μπορείτε να ρυθμίσετε την έξοδο να στηρίζει ευρύ φάσμα διαφόρων λειτουργιών.

▶▶ Κύριο μενού > **Εγκαταστάτης** > **Ρυθμίσεις εγκατάστασης** > **Πολυλειτουργικές έξοδοι**

#	Περιγραφή	Είσοδος/Έξοδος
	Προγραμματιζόμενη έξοδος	**PROG_OUT2**

Προσοχή
Ελέχετε πάντοτε τη διαθεσιμότητα της προγραμματιζόμενης εξόδου μεταβαίνοντας στο μενού Πολυλειτουργικές έξοδοι.

Πίν. 157 Ρυθμίσεις εξόδου - Κανένα

Ρύθμιση	Χρήση και πιθανές ρυθμίσεις
Κανένα	Δεν έχει επιλεγεί λειτουργία.

Πίν. 158 Ρύθμιση εξόδου - Εξωτερική βαλβίδα αερίου

Ρύθμιση	Χρήση και πιθανές ρυθμίσεις
Εξωτ. βαλβίδα αερίου Λειτουργία εξωτερικής βαλβίδας αερίου (EGV).	Επικοινωνήστε για τη σύνδεση μιας εξωτερικής βαλβίδας αερίου. Η εξωτερική βαλβίδα αερίου ανοίγει και κλείνει ταυτόχρονα με τη βαλβίδα ρύθμισης αερίου της συσκευής. Δεν υπάρχουν διαθέσιμες πρόσθετες ρυθμίσεις.

Πίν. 159 Ρύθμιση εξόδου - Βαλβίδα απομόνωσης

Ρύθμιση	Χρήση και πιθανές ρυθμίσεις
Υδραυλική βαλβίδα Λειτουργία υδραυλικής βαλβίδας (HDV).	Επικοινωνήστε για τη σύνδεση μιας βαλβίδας απομόνωσης. Εάν η συσκευή δεν παράγει θερμότητα, αυτή η βαλβίδα απομονώνει τη συσκευή από το σύστημα (σύστημα συστοιχίας). Αυτό εμποδίζει τη ροή νερού μέσω της απενεργοποιημένης συσκευής σε ένα σύστημα με μονή αντλία συστήματος συστοιχίας. **Χρόνος αναμ υδρ βαλβ** Χρόνος αναμονής γεννήτριας θερμότητας για άνοιγμα της υδραυλικής βαλβίδας **AP004** 0 - 255 Δευτερόλεπτα Ρυθμίστε τον χρόνο αναμονής για το άνοιγμα της βαλβίδας απομόνωσης. Μετά την παρέλευση του χρόνου αναμονής, η συσκευή θα παράγει θερμότητα

Προσοχή
Για να απενεργοποιηθεί η λειτουργία Υδραυλική βαλβίδα, διασφαλίστε ότι η παράμετρος Χρόνος αναμ υδρ βαλβ (**AP004**) είναι ρυθμισμένη στην τιμή 0 Δευτερόλεπτα

Πίν. 160 Ρύθμιση εξόδου - Επαφή κατάστασης

Ρύθμιση	Χρήση και πιθανές ρυθμίσεις
Κλείδωμα Να ειδοποιείται εξωτερικό σύστημα όταν υπάρχει σφάλμα κλειδώματος.	Επαφή κατάστασης που αναφέρει ένα σφάλμα κλειδώματος. Δεν υπάρχουν διαθέσιμες πρόσθετες ρυθμίσεις.
Κλείδωμα ή εμπλοκή Να ειδοποιείται εξωτερικό σύστημα όταν υπάρχει σφάλμα κλειδώματος ή εμπλοκής.	Επαφή κατάστασης που αναφέρει ένα σφάλμα κλειδώματος ή εμπλοκής. Δεν υπάρχουν διαθέσιμες πρόσθετες ρυθμίσεις.
Καύση Να ειδοποιείται εξωτερικό σύστημα αν καίει ο καυστήρας.	Επαφή κατάστασης που αναφέρει ότι ο καυστήρας είναι ενεργοποιημένος. Δεν υπάρχουν διαθέσιμες πρόσθετες ρυθμίσεις.
Αίτηση συντήρησης Να ειδοποιούνται εξωτερικά συστήματα όταν υπάρχει αίτημα σέρβις.	Επαφή κατάστασης που αναφέρει ότι υπάρχει αίτημα συντήρησης. Δεν υπάρχουν διαθέσιμες πρόσθετες ρυθμίσεις.
Λέβητας ενεργ. ΚΘ Να ειδοποιείται εξωτερικό σύστημα όταν παράγει θερμότητα ο λέβητας για κεντρική θέρμανση.	Επαφή κατάστασης που αναφέρει ότι υπάρχει αίτημα για κεντρική θέρμανση. Δεν υπάρχουν διαθέσιμες πρόσθετες ρυθμίσεις.
Λέβητας ενεργ. ZNOX Να ειδοποιείται εξωτερικό σύστημα όταν παράγει θερμότητα ο λέβητας για ζεστό νερό οικιακής χρήσης.	Επαφή κατάστασης που αναφέρει ότι υπάρχει αίτημα για ζεστό νερό οικιακής χρήσης. Δεν υπάρχουν διαθέσιμες πρόσθετες ρυθμίσεις.
Κυκλοφορ ΚΘ ενεργοπ Να ειδοποιείται εξωτερικό σύστημα όταν η αντλία κεντρικής θέρμανσης είναι ενεργοποιημένη.	Επαφή κατάστασης που αναφέρει ότι η αντλία κεντρικής θέρμανσης είναι ενεργοποιημένη. Δεν υπάρχουν διαθέσιμες πρόσθετες ρυθμίσεις.
Αντλία ZNOX ενεργ Να ειδοποιείται εξωτερικό σύστημα όταν η αντλία ZNOX είναι ενεργοποιημένη.	Επαφή κατάστασης που αναφέρει ότι η αντλία ζεστού νερού οικιακής χρήσης είναι ενεργοποιημένη. Δεν υπάρχουν διαθέσιμες πρόσθετες ρυθμίσεις.

7.9 Πλήρωση του συστήματος

Προσοχή
Συνιστάται να προσέχετε ιδιαιτέρως κατά την πλήρωση της εγκατάστασης θέρμανσης. Ειδικότερα, ανοίξτε τις θερμοστατικές βαλβίδες που υπάρχουν ενδεχομένως στο σύστημα, και αφήστε να ρεύσει αργά το νερό για να αποφευχθεί η δημιουργία αέρα μέσα στο πρωτεύον κύκλωμα, μέχρι να επιτευχθεί η απαραίτητη πίεση λειτουργίας. Τέλος, εξαερώστε τυχόν θερμαντικά στοιχεία του συστήματος. Η De Dietrich δεν φέρει ευθύνη για οποιαδήποτε ζημιά προκληθεί εξαιτίας της παρουσίας φυσαλίδων αέρα εντός του εναλλάκτη θερμότητας λόγω εσφαλμένης ή μη επακριβούς τήρησης των ανωτέρω. Σύνδεση μονάδας αυτόματης πλήρωσης

Εικ. 173 Πλήρωση της εγκατάστασης

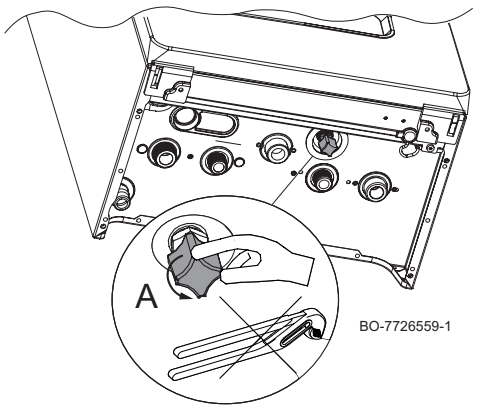

1. Πριν από την πλήρωση του συστήματος θέρμανσης, ξεπλύντε το πολύ καλά.
2. Το κουμπί πλήρωσης είναι γαλάζιο και τοποθετημένο κάτω από τον λέβητα. Για την πλήρωση της εγκατάστασης ακολουθήστε την εξής διαδικασία:
3. Γυρίστε αργά τον επιλογέα (A) αριστερόστροφα για να γίνει πλήρωση του συστήματος. Για να το κάνετε αυτό χρησιμοποιήστε μόνο τα χέρια σας – μην χρησιμοποιήσετε εργαλεία.
4. Πληρώστε το σύστημα μέχρι η πίεση να φτάσει μεταξύ 1,0 και 1,5 bar.
5. Κλείστε τη στρόφιγγα και βεβαιωθείτε ότι δεν υπάρχουν διαρροές.
6. Όσον αφορά στην απαέρωση, ενεργοποιήστε τη λειτουργία όπως περιγράφεται στο κεφάλαιο "Λειτουργία χειροκίνητης απαέρωσης".

7.10 Εκκένωση της εγκατάστασης

Εικ. 174 Εκκένωση της εγκατάστασης

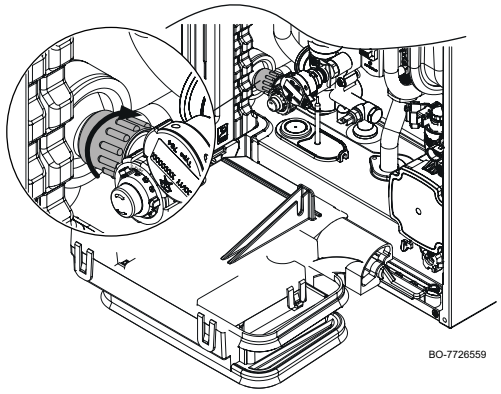

Το κουμπί εκκένωσης είναι τοποθετημένο κάτω από το λέβητα, όπως μπορείτε να δείτε σε αυτό το σχήμα. Για την εκκένωση της εγκατάστασης ακολουθήστε την εξής διαδικασία:

1. Γυρίστε αργά το κουμπί δεξιόστροφα (προς τα δεξιά) για εκκένωση του λέβητα. Για να το κάνετε αυτό χρησιμοποιήστε μόνο τα χέρια σας – μην χρησιμοποιήσετε εργαλεία.
2. Κλείστε ξανά τη στρόφιγγα μετά την εκκένωση γυρίζοντάς την προς την αντίθετη κατεύθυνση (προς τα αριστερά).

7.11 Έκπλυση της εγκατάστασης

Εγκατάσταση του λέβητα σε νέες εγκαταστάσεις:

Για την εκκένωση της εγκατάστασης ακολουθήστε την εξής διαδικασία:

- Ξεπλύνετε την εγκατάσταση.
- Καθαρίστε την εγκατάσταση με καθαριστικό γενικής χρήσης για να απομακρύνετε τυχόν ξένα σώματα από το σύστημα (χαλκό, στουπιά, συλλίπασμα συγκόλλησης).
- Ξεπλύνετε καλά την εγκατάσταση μέχρι το νερό να κυλίσει καθαρό, χωρίς ακαθαρσίες

Εγκατάσταση του λέβητα σε υφιστάμενες εγκαταστάσεις:

- Απομακρύνετε τη λάσπη από την εγκατάσταση.
- Ξεπλύνετε την εγκατάσταση.
- Καθαρίστε την εγκατάσταση με καθαριστικό γενικής χρήσης για να απομακρύνετε τυχόν ξένα σώματα από το σύστημα (χαλκό, στουπιά, συλλίπασμα συγκόλλησης).
- Ξεπλύνετε καλά την εγκατάσταση μέχρι το νερό να κυλίσει καθαρό, χωρίς ακαθαρσίες

7.12 Πλήρωση της παγίδας

Η οπή του συνδέσμου εξαγωγής καπναερίων στο πάνω μέρος του λέβητα έχει έναν πλαστικό δίσκο που διατηρεί κλειδωμένο τον εναλλάκτη θερμότητας κατά τη διάρκεια της μεταφοράς. Πριν αφαιρέσετε αυτόν το δίσκο, γεμίστε την παγίδα χύνοντας νερό μέσα στην οπή (A) μέχρι να εξέλθει από την έξοδο της παγίδας (B), όπως φαίνεται στο σχήμα. Όταν ολοκληρωθεί η πλήρωση, αφαιρέστε τον πλαστικό δίσκο (D) χρησιμοποιώντας τα τέσσερα κλικ (C) και προχωρήστε στην εγκατάσταση του πύργου καπναερίων.

Εικ. 175 Μέθοδος πλήρωσης σιφονιού

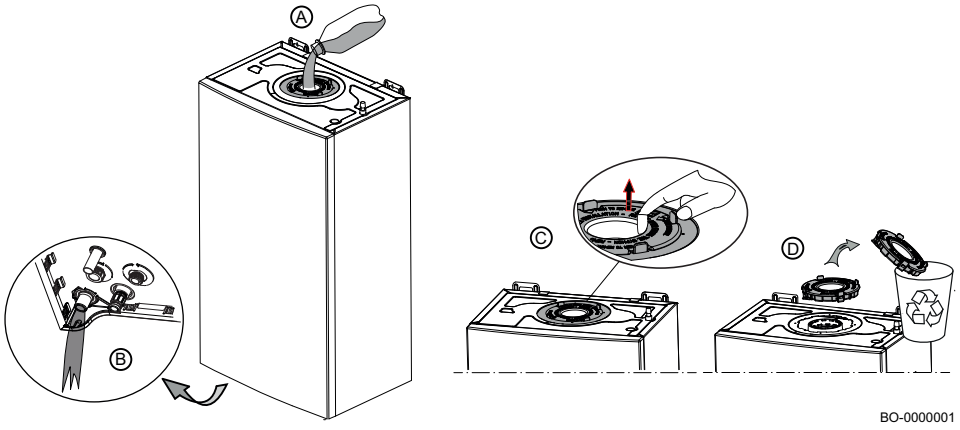

8 Έναρξη λειτουργίας

8.1 Γενικά

Η έναρξη λειτουργίας του λέβητα πραγματοποιείται κατά την πρώτη χρήση, μετά από παρατεταμένη διακοπή λειτουργίας (μεγαλύτερη από 28 ημέρες) ή μετά από κάποιο συμβάν το οποίο θα απαιτούσε πλήρη επανεγκατάσταση του λέβητα. Η έναρξη λειτουργίας του λέβητα επιτρέπει στο χρήστη να ελέγξει τις διάφορες ρυθμίσεις και τους ελέγχους που πρέπει να γίνουν, προκειμένου η εκκίνηση του κυκλοφορητή να γίνει με απόλυτη ασφάλεια.

8.2 Λίστα ελέγχων πριν από την έναρξη λειτουργίας

Πριν από την έναρξη λειτουργίας του λέβητα, διενεργήστε τους ακόλουθους ελέγχους:

1. Βεβαιωθείτε ότι ο τύπος παρεχόμενου αερίου συμφωνεί με τα στοιχεία της πινακίδας χαρακτηριστικών του λέβητα.

Κίνδυνος
Μην θέσετε σε λειτουργία το λέβητα, αν το παρεχόμενο αέριο δεν συμφωνεί με τους τύπους αερίου που είναι εγκεκριμένοι για το λέβητα.

2. Ελέγξτε τη σύνδεση του καλωδίου γείωσης.
3. Ελέγξτε το κύκλωμα αερίου από τη βαλβίδα αερίου μέχρι τον καυστήρα.
4. Ελέγξτε το υδραυλικό κύκλωμα από τις συνδέσεις του λέβητα μέχρι το κύκλωμα θέρμανσης.
5. Ελέγχετε τακτικά ότι η υδραυλική πίεση στην εγκατάσταση θέρμανσης είναι μεταξύ 1,0 και 1,5 bar.
6. Ελέγξτε τις συνδέσεις παροχής ρεύματος στα διάφορα εξαρτήματα του λέβητα.
7. Ελέγξτε τις ηλεκτρικές συνδέσεις στο θερμοστάτη και τα άλλα εξωτερικά εξαρτήματα.
8. Ελέγξτε τον εξαερισμό στο χώρο όπου είναι εγκατεστημένο το σύστημα.
9. Ελέγξτε τις συνδέσεις καπναερίων.

8.3 Διαδικασία έναρξης λειτουργίας

Εικ. 176 Βαλβίδα αερίου

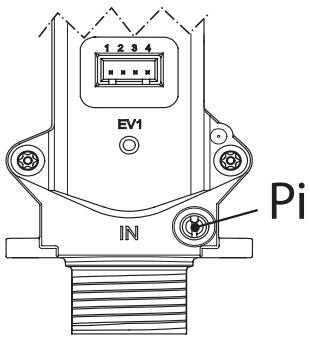

BO-0000215

Για την έναρξη λειτουργίας του λέβητα ακολουθήστε την παρακάτω διαδικασία:

1. Ανοίξτε την κύρια στρόφιγγα αερίου.
2. Ανοίξτε τη στρόφιγγα αερίου στον λέβητα.
3. Ανοίξτε το μπροστινό κάλυμμα.
4. Ελέγξτε την πίεση παροχής αερίου στο σημείο ελέγχου πίεσης Pi της βαλβίδας αερίου (διπλανό σχήμα).
5. Ελέγξτε τη στεγανότητα του σωλήνα αερίου, συμπεριλαμβανομένων των βαλβίδων αερίου. Η πίεση δοκιμής δεν πρέπει να υπερβαίνει τα 60 mbar (6 kPa).
6. Εξαερώστε τον σωλήνα παροχής αερίου ξεβιδώνοντας την υποδοχή πίεσης **Pi** της βαλβίδας αερίου (διπλανό σχήμα). Κλείστε ξανά την υποδοχή μόλις ολοκληρωθεί η επαρκής εξαέρωση του σωλήνα.
7. Βεβαιωθείτε ότι το σιφόνι είναι γεμάτο νερό (ανατρέξτε στη διαδικασία της ενότητας "Πλήρωση του σιφονιού").
8. Ελέγξτε τη στεγανοποίηση/την κατάσταση των σωλήνων καπναερίων.
9. Βεβαιωθείτε ότι δεν υπάρχουν διαρροές στις συνδέσεις νερού.
10. Αφαιρέστε οπωσδήποτε τον βραχυκυκλωτήρα από τον ακροδέκτη **CB11** πριν συνδέσετε ένα θερμοστάτη χώρου / μια μονάδα χώρου.
11. Τροφοδοτήστε με ρεύμα τον λέβητα.

8.3.1 Ενεργοποίηση την πρώτη φορά

Κατά την ενεργοποίηση του λέβητα την πρώτη φορά, ακολουθήστε τις οδηγίες που εμφανίζονται στην οθόνη για τη σωστή έναρξη λειτουργίας.
Η κατευθυνόμενη διαδικασία έχει έξι διαδοχικά βήματα:

1. Ρύθμιση χώρας.
2. Ρύθμιση γλώσσας.
3. Ρύθμιση ημερομηνίας και ώρας.
4. Ρύθμιση τύπου αερίου.
5. Αναμονή ολοκλήρωσης της λειτουργίας απαέρωσης που ενεργοποιήθηκε αυτόματα όταν ο λέβητας τροφοδοτήθηκε με ηλεκτρικό ρεύμα.
6. Έναρξη της λειτουργίας βαθμονόμησης.

Σημαντικό
Οι λειτουργίες που ενεργοποιήθηκαν αυτόματα κατά τη διάρκεια του πρώτου ανάμματος μπορούν να ενεργοποιηθούν χειροκίνητα από το μενού "έναρξης λειτουργίας" και είναι προσβάσιμες με τον κωδικό εγκαταστάτη.

8.3.2 Έναρξη λειτουργίας της συσκευής

Ανάλογα με τη συσκευή, ορισμένα βήματα έναρξης λειτουργίας θα χρειαστούν μερικά λεπτά για να ολοκληρωθούν. Τα παραδείγματα περιλαμβάνουν συσκευές που χρειάζονται απαέρωση μετά την εγκατάσταση ή ρύθμιση των παραμέτρων ενός λέβητα.

Χρησιμοποιήστε το περιστροφικό κουμπί για περιήγηση.
Χρησιμοποιήστε το κουμπί ⊙ για να επιβεβαιώσετε την επιλογή σας.

1. Εκκινήστε τη συσκευή.
2. Ακολουθήστε τις οδηγίες της οθόνης.

Σημαντικό
Η συσκευή μπορεί να χρειαστεί μερικά λεπτά κατά τη διάρκεια ορισμένων βημάτων όσο διαρκεί η έναρξη λειτουργίας . Μην απενεργοποιήσετε τη συσκευή ή μην επιχειρήσετε να παρακάμψετε βήματα, εκτός αν ορίζεται διαφορετικά στην οθόνη.

3. Μπορείτε να μεταβείτε στα ξεχωριστά βήματα έναρξης λειτουργίας:
   3.1. Πατήστε το κουμπί Μενού ≡ για να μεταβείτε στο κύριο μενού.
   3.2. Μεταβείτε στο μενού **Εγκαταστάτης** .
   Χρησιμοποιήστε τον κωδικό **0012** για να ενεργοποιήσετε την πρόσβαση εγκαταστάτη.
   3.3. Επιλέξτε **Έναρξη λειτουργίας**.
   3.4. Επιλέξτε το βήμα έναρξης λειτουργίας που θέλετε να εκτελέσετε.

8.3.3 Δοκιμή εισόδων και εξόδων

Μπορείτε να εντοπίσετε εισόδους και να ελέγξετε εξόδους που είναι συνδεδεμένες στη συσκευή όσο βρίσκεστε στο μενού έναρξης λειτουργίας. Μπορείτε να επιλέξετε **Δοκιμή εισόδου** ή **Δοκιμή εξόδου**.

Η **Δοκιμή εισόδου** εντοπίζει την κατάσταση των εξαρτημάτων που είναι συνδεδεμένα στη συσκευή.

Η **Δοκιμή εξόδου** επιτρέπει μια προσωρινή λειτουργία δοκιμής κατά την οποία μπορείτε να αλλάξετε την κατάσταση εξόδου των εξαρτημάτων που είναι συνδεδεμένα στη διάταξη. Όταν ολοκληρωθεί ο έλεγχος των εξόδων, η συσκευή θα εκτελέσει επανεκκίνηση.

8.4 Έλεγχος καύσης

8.4.1 Ρυθμίσεις καύσης

Εικ. 177 Τύπος συνδέσμων — σημείο μέτρησης καπναερίων

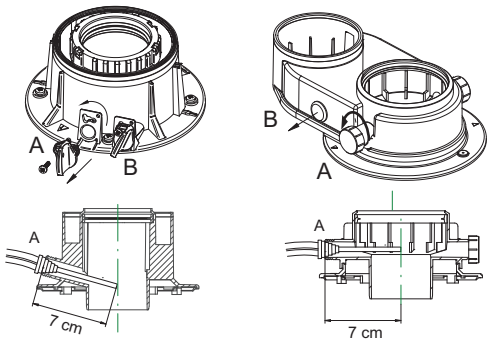

BO-0000220

Ο λέβητας έχει δύο αποκλειστικές υποδοχές που μετρούν την απόδοση καύσης και το πόσο καθαρά είναι τα καυσαέρια κατά τη διάρκεια της λειτουργίας. Μία υποδοχή είναι συνδεδεμένη στο κύκλωμα εξαγωγής καπναερίων (A), που χρησιμοποιείται για να ανιχνεύει πόσο καθαρά είναι τα καυσαέρια και την απόδοση της καύσης. Η άλλη είναι συνδεδεμένη στο κύκλωμα εισαγωγής αέρα καύσης (B), που χρησιμοποιείται για να ελέγχει για πιθανή ανακυκλοφορία των καυσαερίων στην περίπτωση ομοαξονικών σωλήνων. Αν χρησιμοποιηθεί η υποδοχή που είναι συνδεδεμένο στο κύκλωμα καπναερίων, μπορούν να μετρηθούν οι ακόλουθες παράμετροι:

- θερμοκρασία των καυσαερίων,
- συγκέντρωση του οξυγόνου O_2 ή, εναλλακτικά, του διοξειδίου του άνθρακα CO_2,
- συγκέντρωση του μονοξειδίου του άνθρακα CO.

Η θερμοκρασία του αέρα καύσης πρέπει να μετριέται στην υποδοχή που είναι συνδεδεμένη στο κύκλωμα εισαγωγής αέρα (B), με εισαγωγή του αισθητήρα μέτρησης για περίπου 7 cm. Μετρήστε την περιεκτικότητα του CO_2/O_2 και τη θερμοκρασία απαγωγής καπναερίων στο ειδικό σημείο μέτρησης. Για να το κάνετε, ακολουθήστε την εξής διαδικασία:

- Ξεβιδώστε το πώμα του σημείου μέτρησης καπναερίων (προσαρμογέας συστήματος εξαγωγής).
- Μετρήστε την περιεκτικότητα του CO_2/O_2 στα καπναέρια χρησιμοποιώντας τον εξοπλισμό μέτρησης. Συγκρίνετε το αποτέλεσμα με την τιμή ελέγχου.

- Ο αναλυτής καπναερίων πρέπει να έχει ελάχιστη ακρίβεια ± 0,25% O_2/CO_2 και ±20 ppm CO.

Μετρήστε την τιμή του CO στα καπναέρια. Αν η περιεκτικότητα του CO είναι πάνω από 400 ppm, προβείτε στις εξής ενέργειες:

- Βεβαιωθείτε ότι η εξαγωγή του καπνοσωλήνα είναι εγκατεστημένη σωστά.
- Βεβαιωθείτε ότι ο τύπος αερίου που χρησιμοποιείται συμφωνεί με τις ρυθμίσεις του λέβητα.
- Βεβαιωθείτε ότι ο καυστήρας δεν έχει υποστεί ζημιά και αφαιρέστε τους ρύπους από τον καυστήρα.
- Ελέγξτε ξανά ότι η αναλογία αερίου/αέρα είναι σωστή.
- Πραγματοποιήστε χειροκίνητη βαθμονόμηση όπως περιγράφεται στο κεφάλαιο «Εκτέλεση της λειτουργίας χειροκίνητης βαθμονόμησης».
- Επικοινωνήστε με τον προμηθευτή, αν η περιεκτικότητα του CO εξακολουθεί να είναι πάνω από 400 ppm.

Κίνδυνος
Αν η περιεκτικότητα του CO εξακολουθεί να είναι πάνω από 1000 ppm, απενεργοποιήστε τη συσκευή και επικοινωνήστε με τον προμηθευτή.

Σημαντικό
Η συγκέντρωση του CO στα καπναέρια πρέπει να είναι πάντα σύμφωνη με τους κανόνες εγκατάστασης στη χώρα όπου είναι εγκατεστημένη η συσκευή.

Εικ. 178 Παραδείγματα ελέγχων καύσης

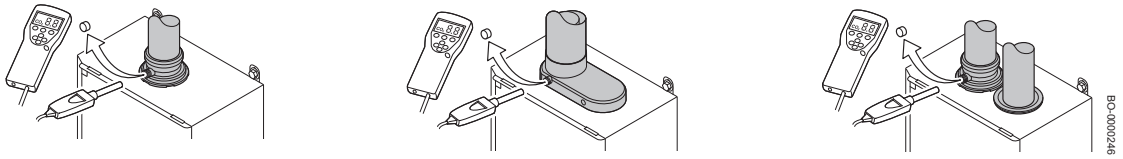

Σημαντικό
Σε αυτήν τη συσκευή δεν είναι απαραίτητο να πραγματοποιήσετε οποιαδήποτε μηχανική ρύθμιση στη βαλβίδα. Η βαλβίδα αερίου ρυθμίζεται από μόνη της αυτόματα

Σημαντικό
Κατά τη διάρκεια της φάσης βαθμονόμησης της συσκευής, δεν είναι δυνατή η διεξαγωγή ελέγχων καύσης.

Προσοχή
Για την ανάλυση των προϊόντων καύσης, διασφαλίστε επαρκή ανταλλαγή θερμότητας στο σύστημα στη λειτουργία θέρμανσης ή στη λειτουργία ζεστού νερού οικιακής χρήσης (ανοίγοντας μία ή περισσότερες στρόφιγγες ζεστού νερού οικιακής χρήσης), ώστε να αποφευχθεί ο τερματισμός λειτουργίας του λέβητα λόγω υπερθέρμανσης. Για να λειτουργεί σωστά ο λέβητας, η περιεκτικότητα του CO_2 (O_2) στα καυσαέρια πρέπει να είναι εντός του εύρους ανοχών που υποδεικνύονται στον παρακάτω πίνακα. Αν η τιμή μέτρησης για το CO_2 (O_2) διαφέρει, ελέγξτε αν είναι εντάξει τα ηλεκτρόδια και τα διάκενα των ηλεκτροδίων. Αντικαταστήστε τα ηλεκτρόδια, αν είναι απαραίτητο, τοποθετώντας τα σωστά και ξεκινώντας τη λειτουργία χειροκίνητης βαθμονόμησης που περιγράφεται παρακάτω.

■ Πίνακας τιμών ανοχών για το CO - CO_2 - O_2

Πίν. 161 Πίνακας τιμών με το μπροστινό κάλυμμα ΑΝΟΙΧΤΟ/ΚΛΕΙΣΤΟ

	ΜΠΡΟΣΤΙΝΟ ΚΑΛΥΜΜΑ ΑΝΟΙΧΤΟ/ΚΛΕΙΣΤΟ				
	Ονομαστική περιεκτ. CO_2%		Μέγ. περιεκτ. CO	Ονομαστική περιεκτ. O_2%	
	Μέγ. Pn	Pmin	ppm	Μέγ. Pn	Pmin
G20*	9,0% (8,4 ÷ 9,6)	8,5% (7,9÷9,1)	<400	4,8% (3,5 ÷ 5,9)	5,7% (4,4 ÷ 6,8)

	ΜΠΡΟΣΤΙΝΟ ΚΑΛΥΜΜΑ ΑΝΟΙΧΤΟ/ΚΛΕΙΣΤΟ				
	Ονομαστική περιεκτ. CO_2%		Μέγ. περιεκτ. CO	Ονομαστική περιεκτ. O_2%	
	Μέγ. Pn	Pmin	ppm	Μέγ. Pn	Pmin
G27	9,0% (8,4 ÷ 9,6)	8,5% (7,9÷9,1)	<400	4,8% (3,5 ÷ 5,9)	5,7% (4,4 ÷ 6,8)
G2.350	8,5% (7,9÷9,1)	8,0% (7,4÷8,6)	<400	5,0% (3,9 ÷ 6,2)	6,0% (4,9 ÷ 7,1)
G31	10,0% (9,4 ÷ 10,6)	10,0% (9,4 ÷ 10,6)	<400	5,7% (4,7 ÷ 6,6)	5,7% (4,7 ÷ 6,6)
G30	10,6% (10÷11,2)	10,6% (10÷11,2)	<400	5,2% (4,3 ÷ 6,1)	5,2% (4,3 ÷ 6,1)
* Κατά τη χρήση μειγμάτων με έως 20% υδρογόνο (H_2), ανατρέξτε μόνο στην τιμή O_2%.					

Υπόδειξη
Για την ανάλυση των καυσαερίων, πρέπει να μεταβείτε στο επίπεδο εγκαταστάτη και, στη συνέχεια, να πραγματοποιήσετε τη δοκιμή με μέγιστη και ελάχιστη ισχύ εξόδου, όπως περιγράφεται πιο κάτω.

Η μέτρηση των καυσαερίων πρέπει να πραγματοποιείται με αναλυτή που βαθμονομείται τακτικά. Κατά τη διάρκεια της κανονικής λειτουργίας, ο λέβητας εκτελεί κύκλους αυτόματου ελέγχου καύσης. Σε αυτήν τη φάση, και για σύντομα χρονικά διαστήματα, είναι δυνατή η μέτρηση τιμών CO πάνω από 1000 ppm.

Σημαντικό
Η συσκευή αυτή είναι κατάλληλη για αέριο G20 που περιέχει έως και 20% υδρογόνο (H_2). Λόγω των μεταβολών στο ποσοστό H_2, το ποσοστό O_2 μπορεί να μεταβάλλεται με την πάροδο του χρόνου. Για παράδειγμα: Ποσοστό 20% H_2 στο αέριο μπορεί να οδηγήσει σε αύξηση 1,5% του O_2 στα καπναέρια).

■ Πρόσβαση στο επίπεδο εγκαταστάτη

Ορισμένες ρυθμίσεις προστατεύονται μέσω πρόσβασης εγκαταστάτη. Ενεργοποιήστε την πρόσβαση εγκαταστάτη για να αλλάξετε αυτές τις ρυθμίσεις.

▶▶ Κύριο μενού > **Εγκαταστάτης**

Χρησιμοποιήστε το περιστροφικό κουμπί για περιήγηση.
Χρησιμοποιήστε το κουμπί ⊙ για να επιβεβαιώσετε την επιλογή σας.

1. Πατήστε το κουμπί Μενού ≡ για να μεταβείτε στο κύριο μενού.
2. Μεταβείτε στο μενού **Εγκαταστάτης**.
3. Χρησιμοποιήστε τον κωδικό: **0012**.
   ⇨ Η πρόσβαση εγκαταστάτη είναι πλέον ενεργοποιημένη. Το Εγκαταστάτης εικονίδιο θα εμφανιστεί ενεργό στη γραμμή κατάστασης.

Εικ. 179 Κωδικός πρόσβασης εγκαταστάτη

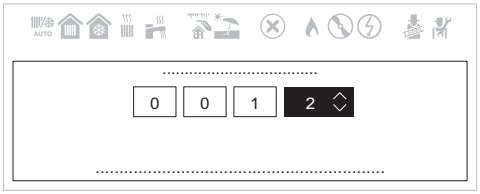

AD-3002281-01

Αν ο πίνακας ελέγχου δεν χρησιμοποιηθεί για 30 λεπτά, η πρόσβαση εγκαταστάτη απενεργοποιείται αυτόματα. Μπορείτε να απενεργοποιήσετε την πρόσβαση εγκαταστάτη χειροκίνητα επιλέγοντας **Έξοδος από τη λειτουργία εγκαταστάτη**.

■ Εκτέλεση δοκιμής πλήρους φορτίου

Μπορείτε να αλλάξετε την παράμετρο **Κατ. λειτουργ. δοκ.** για να εκτελέσετε μια δοκιμή πλήρους φορτίου.

▶▶ Κύριο μενού > > **Κατ. λειτουργ. δοκ.**

Χρησιμοποιήστε το περιστροφικό κουμπί για περιήγηση.
Χρησιμοποιήστε το κουμπί ⊙ για να επιβεβαιώσετε την επιλογή σας.

1. Πατήστε το κουμπί Μενού ≡ για να μεταβείτε στο κύριο μενού.
2. Μεταβείτε στο μενού .
3. Επιλέξτε **Κατ. λειτουργ. δοκ.**.
4. Επιλέξτε **Μέγιστη ισχύς ΚΘ**.
   ⇨ Ξεκινά η δοκιμή πλήρους φορτίου. Η επιλεγμένη λειτουργία δοκιμής φορτίου εμφανίζεται στο μενού, και το εικονίδιο εμφανίζεται πάνω δεξιά στην οθόνη.
5. Ελέγξτε τις ρυθμίσεις δοκιμής φορτίου.
6. Πατήστε το κουμπί επιστροφής για να τερματιστεί η δοκιμή.

■ Εκτέλεση δοκιμής χαμηλού φορτίου

Μπορείτε να αλλάξετε την παράμετρο **Κατ. λειτουργ. δοκ.** για να εκτελέσετε μια δοκιμή χαμηλού φορτίου.

▶▶ Κύριο μενού > > **Κατ. λειτουργ. δοκ.**

Χρησιμοποιήστε το περιστροφικό κουμπί για περιήγηση.
Χρησιμοποιήστε το κουμπί ⊙ για να επιβεβαιώσετε την επιλογή σας.

1. Πατήστε το κουμπί Μενού ≡ για να μεταβείτε στο κύριο μενού.
2. Μεταβείτε στο μενού .
3. Επιλέξτε **Κατ. λειτουργ. δοκ.**.
4. Επιλέξτε **Ελάχιστη ισχύς**.
   ⇨ Ξεκινά η δοκιμή χαμηλού φορτίου. Η επιλεγμένη λειτουργία δοκιμής φορτίου εμφανίζεται στο μενού, και το εικονίδιο εμφανίζεται πάνω δεξιά στην οθόνη.
5. Ελέγξτε τις ρυθμίσεις δοκιμής φορτίου.
6. Πατήστε το κουμπί επιστροφής ↩ για να τερματιστεί η δοκιμή.

■ Μενού καπνοδοχοκαθαριστή

Επιλέξτε στο κύριο μενού. Θα εμφανιστεί το μενού Αλλαγή λειτουργίας δοκιμής φορτίου.

Πίν. 162 Δοκιμές φορτίου στο καπνοδοχοκαθαριστή

Αλλαγή λειτουργίας δοκιμής φορτίου	**Περιγραφή των ρυθμίσεων**
Off	Χωρίς δοκιμή.
Ελάχιστη ισχύς	Δοκιμή μερικού φορτίου.
Μέγιστη ισχύς ΚΘ	Δοκιμή πλήρους φορτίου για τη λειτουργία κεντρικής θέρμανσης.
Μέγιστη ισχύς ZNOX	Δοκιμή πλήρους φορτίου για τη λειτουργία κεντρικής θέρμανσης και τη λειτουργία ζεστού νερού οικιακής χρήσης.

Πίν. 163 Ρυθμίσεις δοκιμής φορτίου

Μενού Δοκιμής φορτίου	**Περιγραφή των ρυθμίσεων**
Κατ. λειτουργ. δοκ.	Επιλέξτε τη δοκιμή φορτίου για να ξεκινήσει η δοκιμή.
Τ αναχώρησης	Προβείτε στην ανάγνωση της θερμοκρασίας αναχώρησης κεντρικής θέρμανσης.
Τ επιστροφής	Προβείτε στην ανάγνωση της θερμοκρασίας επιστροφής κεντρικής θέρμανσης.
Τρέχων αρ. στρ ανεμ.	Προβείτε στην ανάγνωση της τρέχουσας ταχύτητας ανεμιστήρα.
Τ/ρ αρ. στρ. ανεμ.	Προβείτε στην ανάγνωση της τιμής ρύθμισης αριθμού σ.α.λ. ανεμιστήρα.
Τρέχ. ένταση φλόγας	Προβείτε στην ανάγνωση της τρέχουσας έντασης φλόγας.

■ Εκτέλεση της λειτουργίας χειροκίνητης βαθμονόμησης

Για να ενεργοποιήσετε τη λειτουργία βαθμονόμησης, μεταβείτε πρώτα στο επίπεδο εγκαταστάτη με τον τρόπο που περιγράφηκε προηγουμένως, εν συνεχεία ενεργήστε ως εξής:

1. Πατήστε το πλήκτρο Μενού ≡.
2. Μεταβείτε στο
3. Επιλέξτε τη λειτουργία .
4. Ακολουθήστε τις οδηγίες που εμφανίζονται στην οθόνη του λέβητα.
5. Μόλις ολοκληρωθεί η λειτουργία, εμφανίζεται στην οθόνη για μερικά δευτερόλεπτα ένα μήνυμα που επιβεβαιώνει ότι η βαθμονόμηση έχει ολοκληρωθεί.
6. Η οθόνη επιστρέφει στο κύριο μενού.
7. Για έξοδο από τη λειτουργία, πατήστε παρατεταμένα το κουμπί ↩ για μερικά δευτερόλεπτα.

Σημαντικό
Μετά την εκτέλεση εργασιών συντήρησης, συνιστάται να ενεργοποιήσετε τη διαδικασία βαθμονόμησης χειροκίνητα.

Σημαντικό
Εκτελέστε βαθμονόμηση τις εξής περιπτώσεις:

- Αντικατάσταση της βαλβίδας αερίου.
- Αντικατάσταση του αναμίκτη και του ανεμιστήρα.
- Καθαρισμός/αντικατάσταση του εναλλάκτη θερμότητας.
- Αντικατάσταση της φλάντζας του καυστήρα.
- Αντικατάσταση του ηλεκτροδίου (και/ή του καλωδίου) ανίχνευσης φλόγας/ανάφλεξης.

8.4.2 Ρύθμιση της καύσης ($CO/CO_2/O_2$)

Ακολουθήστε τη διαδικασία ρύθμισης ($CO/CO_2/O_2$), αν οι τιμές μέτρησης σύμφωνα με τη διαδικασία που αναφέρεται στο κεφάλαιο "Παράμετροι καύσης" δεν συμφωνούν με τις τιμές του "Πίνακα ανοχών τιμών $CO/CO_2/O_2$" και/ή δεν συμμορφώνονται με τις απαιτήσεις των τοπικών κανονισμών σχετικά με τις εκπομπές προϊόντων καύσης.

Σημαντικό
Αν η τιμή CO > 150 mg/kWh, ελέγξτε για ανακυκλοφορία CO στην έξοδο καπναερίων ή στο εσωτερικό του στεγανού θαλάμου. Αν δεν υπάρχει ανακυκλοφορία CO, προχωρήστε στη ρύθμιση $CO/CO_2/O_2$.

Χρησιμοποιήστε το περιστροφικό κουμπί για περιήγηση. Για να επιβεβαιώσετε την επιλογή, πατήστε το πλήκτρο ⊙.

1. Διακόψτε την παροχή ρεύματος στη συσκευή.
2. Συνδέστε τη συσκευή στην παροχή ρεύματος.

Σημαντικό
από αυτό το σημείο, έχετε 1 ώρα για να ολοκληρώσετε τη ρύθμιση.

3. Περιμένετε να ολοκληρωθεί η εξαερισμός (κατά περίπτωση).
4. Πατήστε το πλήκτρο ☰ για να μεταβείτε στο Κύριο μενού.
5. Επιλέξτε [🔧] και επιβεβαιώστε πατώντας το πλήκτρο ⊙.
6. Χρησιμοποιήστε το κουμπί για να καταχωρίσετε τον κωδικό εγκαταστάτη **0012** ξεκινώντας από το πρώτο ψηφίο και πατώντας το κουμπί ⊙ για επιβεβαίωση.
7. Πατήστε το πλήκτρο ☰ για να μεταβείτε στο Κύριο μενού.
8. Επιλέξτε Πρόγραμμα εύρεσης🔍 και επιβεβαιώστε.
9. Καταχωρίστε **AP016** και επιβεβαιώστε.
10. Επιλέξτε Ενεργ/απεν. λειτ. ΚΘ και επιβεβαιώστε.
11. Επιλέξτε Off και επιβεβαιώστε.
12. Πατήστε το πλήκτρο ↩ για να μεταβείτε στο μενού Αναζήτηση datapoint.
13. Καταχωρίστε **AP017** και επιβεβαιώστε.
14. Επιλέξτε Ενερ/απεν λειτ. ZNOX και επιβεβαιώστε.
15. Επιλέξτε Off και επιβεβαιώστε.

Μπορείτε πλέον να προχωρήσετε στη ρύθμιση των παραμέτρων καύσης. Διασφαλίστε ότι δεν υπάρχει ζήτηση θέρμανσης και ότι αυτή η κατάσταση διατηρείται καθ' όλη τη διάρκεια της υπόλοιπης διαδικασίας.

1. Πατήστε το πλήκτρο ☰ για να μεταβείτε στο Κύριο μενού.
2. Επιλέξτε [🔧] και επιβεβαιώστε πατώντας το πλήκτρο ⊙
3. Επιλέξτε Ρυθμίσεις εγκατάστασης, Έξυπνη ΜΕΒΑ και επιβεβαιώστε.
4. Επιλέξτε **GP099** και επιβεβαιώστε.
5. Καταχωρίστε την τιμή 0 και επιβεβαιώστε.
6. Καταχωρίστε την τιμή 42 και επιβεβαιώστε.
7. Καταχωρίστε την τιμή 0 και επιβεβαιώστε.

Οι παράμετροι ρύθμισης της καύσης $CO/CO_2/O_2$ περιγράφονται στον πίνακα που ακολουθεί:

Ρύθμιση	Περιγραφή	Προεπιλογή	Ρύθμιση CO_2%		
GP090	Ρύθμ CO2 ελ απόδ	0	Εύρος τιμών GP090	-5	+5
			Εύρος τιμών CO_2%	+0,5	-0,5
GP091	Ρύθμ CO2 μέση απόδ	0	Εύρος τιμών GP090	-5	+5
			Εύρος τιμών CO_2%	+0,5	-0,5
GP092	Ρύθμ CO2 μέγ απόδ	0	Εύρος τιμών GP090	-5	+5
			Εύρος τιμών CO_2%	+0,5	-0,5
Τα εύρη τιμών ρύθμισης των παραμέτρων καύσης είναι ενδεικτικά καθώς ενδέχεται να αποκλίνουν ανάλογα με τις συνθήκες εγκατάστασης και χρήσης του προϊόντος.					

1. Διασφαλίστε ότι δεν υπάρχει ζήτηση θέρμανσης και ότι αυτή η κατάσταση διατηρείται καθ' όλη τη διάρκεια της υπόλοιπης διαδικασίας.
2. Επιλέξτε Ρύθμ CO2 ελ απόδ και επιβεβαιώστε.
3. Καταχωρίστε την τιμή και επιβεβαιώστε.
4. Επιλέξτε Ρύθμ CO2 μέση απόδ και επιβεβαιώστε.
5. Καταχωρίστε την τιμή και επιβεβαιώστε.
6. Επιλέξτε Ρύθμ CO2 μέγ απόδ και επιβεβαιώστε.
7. Καταχωρίστε την τιμή και επιβεβαιώστε.

Συνιστώμενη διαδικασία ρύθμισης $CO/CO_2/O_2$:

- GP090 Ρύθμ CO2 ελ απόδ = 0
- GP091 Ρύθμ CO2 μέση απόδ = +5 (αντιστοιχεί σε περίπου -0,5% CO_2).
- GP092 Ρύθμ CO2 μέγ απόδ = +5 (αντιστοιχεί σε περίπου -0,5% CO_2).

Μόλις ολοκληρωθεί η διαδικασία, διενεργήστε τον έλεγχο καύσης όπως περιγράφεται στην ενότητα "Έλεγχος καύσης".

Προσοχή
Αν είναι απαραίτητο, ρυθμίστε ξανά τις παραμέτρους Ρύθμ CO2 ελ απόδ, Ρύθμ CO2 μέση απόδ, Ρύθμ CO2 μέγ απόδ. Πριν προχωρήσετε, τερματίστε τη λειτουργία καθαρισμού αιθάλης και διασφαλίστε ότι δεν υπάρχει ζήτηση θέρμανσης

Προσοχή
Αν διαρκέσει περισσότερο από 1 ώρα, επαναλάβετε τη διαδικασία. Εάν οι παράμετροι οριστούν πέραν του χρόνου της 1 ώρας, η οθόνη θα εμφανίσει το σφάλμα H03.45.

Αν οι τιμές καύσης $CO/CO_2/O_2$ συμφωνούν με τις τιμές του "Πίνακα ανοχών τιμών $CO/CO_2/O_2$» και/ή συμμορφώνονται με τις απαιτήσεις των τοπικών προτύπων για τις εκπομπές προϊόντων καύσης, μπορείτε να τερματίσετε τη διαδικασία:

1. Πατήστε το πλήκτρο ☰ για να μεταβείτε στο Κύριο μενού.
2. Επιλέξτε Πρόγραμμα εύρεσης🔍 και επιβεβαιώστε.
3. Καταχωρίστε **AP016** Ενεργ/απεν. λειτ. ΚΘ και επιβεβαιώστε.
4. Επιλέξτε On και επιβεβαιώστε.
5. Πατήστε το πλήκτρο ↩ για να μεταβείτε στο μενού Αναζήτηση datapoint.
6. Καταχωρίστε **AP017** Ενερ/απεν λειτ. ZNOX και επιβεβαιώστε.
7. Επιλέξτε On και επιβεβαιώστε.

Σφάλμα H03.45 (πιθανές αιτίες):

- Ρύθμιση των παραμέτρων Ρύθμ CO2 ελ απόδ, Ρύθμ CO2 μέση απόδ, Ρύθμ CO2 μέγ απόδ χωρίς να έχει προηγουμένως αποσυνδεθεί και επανασυνδεθεί η συσκευή στην παροχή ρεύματος (δεν έχει ενεργοποιηθεί το παράθυρο 1 ώρας για τη ρύθμιση).
- Ρύθμιση παραμέτρων Ρύθμ CO2 ελ απόδ, Ρύθμ CO2 μέση απόδ, Ρύθμ CO2 μέγ απόδ χωρίς ρύθμιση των παραμέτρων πρόσβασης Ενεργ προσαρμ λάμδα (0, 42, 0).
- Ρύθμιση παραμέτρων Ρύθμ CO2 ελ απόδ, Ρύθμ CO2 μέση απόδ, Ρύθμ CO2 μέγ απόδ μετά την παρέλευση του χρονικού παραθύρου 1 ώρας.

Σε περίπτωση σφάλματος H03.45:

- Πατήστε το πλήκτρο ☰ για να μεταβείτε στο Κύριο μενού.
- Επιλέξτε τη σειρά Εγκαταστάτης [🔧] και επιβεβαιώστε πατώντας το κουμπί ⊙.
- Χρησιμοποιήστε το κουμπί για να καταχωρίσετε τον κωδικό εγκαταστάτη **0012** ξεκινώντας από το πρώτο ψηφίο και πατώντας το κουμπί ⊙ για επιβεβαίωση.
- Διασφαλίστε ότι δεν υπάρχει ζήτηση θέρμανσης και ότι αυτή η κατάσταση διατηρείται καθ' όλη τη διάρκεια της υπόλοιπης διαδικασίας.
- Επιλέξτε Ρυθμίσεις εγκατάστασης, Έξυπνη ΜΕΒΑ και επιβεβαιώστε.
- Επιλέξτε Ρύθμ CO2 μέγ απόδ και επιβεβαιώστε.
- Καταχωρίστε την τιμή 1 και επιβεβαιώστε.
- Επιλέξτε Ρύθμ CO2 μέση απόδ και επιβεβαιώστε.
- Καταχωρίστε την τιμή 1 και επιβεβαιώστε.
- Επιλέξτε Ρύθμ CO2 ελ απόδ και επιβεβαιώστε.
- Καταχωρίστε την τιμή 1 και επιβεβαιώστε.
- Επιλέξτε Ρύθμ CO2 μέγ απόδ και επιβεβαιώστε.
- Καταχωρίστε την τιμή 0 και επιβεβαιώστε.
- Επιλέξτε Ρύθμ CO2 μέση απόδ και επιβεβαιώστε.
- Καταχωρίστε την τιμή 0 και επιβεβαιώστε.
- Επιλέξτε Ρύθμ CO2 ελ απόδ και επιβεβαιώστε.
- Καταχωρίστε την τιμή 0 και επιβεβαιώστε.

Σημαντικό
Σε αυτή την περίπτωση γίνεται επαναφορά των παραμέτρων Ρύθμ CO2 ελ απόδ, Ρύθμ CO2 μέση απόδ και Ρύθμ CO2 μέγ απόδ (0;0;0). Η διαδικασία πρέπει να επαναληφθεί από την αρχή.

Προσοχή
Αν υπάρχει το σφάλμα H03.45:

- ΜΗΝ εκτελέσετε επαναφορά των αριθμών διαμόρφωσης CN1-CN2.
- ΜΗΝ εκτελέσετε επαναφορά των εργοστασιακών ρυθμίσεων.

Αν εκτελέσετε κατά λάθος επαναφορά των αριθμών διαμόρφωσης CN1-CN2 ή των εργοστασιακών ρυθμίσεων:

- Εκτελέστε τη διαδικασία έναρξης λειτουργίας, ανατρέξτε στην ενότητα "Πρώτη εκκίνηση", μέχρι να εμφανιστεί το σφάλμα H03.45.
- Πατήστε παρατεταμένα το κουμπί για 3 δευτερόλεπτα.
- Ρυθμίστε τις παραμέτρους Ρύθμ CO2 ελ απόδ, Ρύθμ CO2 μέση απόδ και Ρύθμ CO2 μέγ απόδ (1;1;1) και μετά (0;0;0), όπως περιγράφεται παραπάνω, και θα γίνει επαναφορά του σφάλματος.

8.4.3 Ρυθμίσεις σέρβις

Πίν. 164 Παράμετρος GP066 – Ισχύς κατά την εκκίνηση [%]

	19	24	32	19/20 MI	24/29 MI	32/35 MI
	24 kW	30 kW	32 kW	24 kW	30 kW	32 kW
G20	30%	30%	30%	30%	30%	30%
G27	30%	30%	30%	30%	30%	30%
G2.350	30%	30%	30%	30%	30%	30%
G30	30%	30%	30%	30%	30%	30%
G31	30%	30%	30%	30%	30%	30%

8.4.4 Τελικές οδηγίες

Εικ. 180 Παράδειγμα συμπληρωμένης αυτοκόλλητης ετικέτας

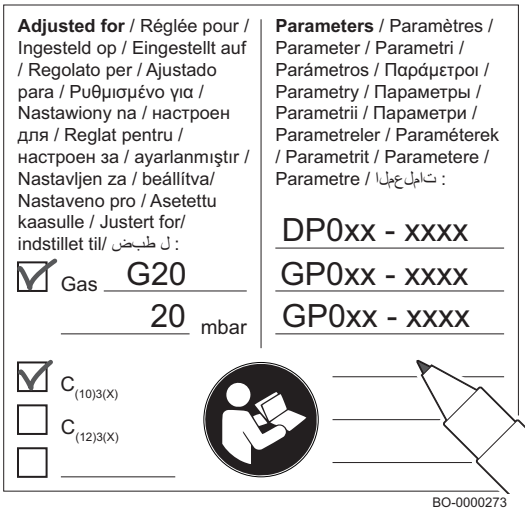

1. Αφαιρέστε τη συσκευή μέτρησης.
2. Τοποθετήστε το πώμα δειγματοληψίας καπναερίων στη θέση του.
3. Κλείστε το μπροστινό κάλυμμα.
4. Θερμάνετε το σύστημα στους 70°C περίπου.
5. Απενεργοποιήστε τον λέβητα.
6. Εξαερώστε το σύστημα ύστερα από 10 λεπτά περίπου.
7. Ενεργοποιήστε τον λέβητα.
8. Ελέγξτε τη στεγανότητα του συστήματος εκκένωσης καπναερίων και εισαγωγής αέρα καύσης.
9. Ελέγξτε την υδραυλική πίεση στο κύκλωμα θέρμανσης. Αν είναι απαραίτητο, επαναφέρετε την πίεση (η συνιστώμενη υδραυλική πίεση είναι μεταξύ 1,0 και 1,5 bar).
10. Στην περίπτωση εγκαταστάσεων σε συλλογικούς καπνοσωλήνες θετικής πίεσης, χρησιμοποιήστε την πλάκα στο πλάι. Καταγράψτε τον τύπο του φυσικού αερίου λειτουργίας και τη διόρθωση ισχύος (%) των αλλαγμένων παραμέτρων στην πλάκα.
    - Τον τύπο αερίου, στην περίπτωση προσαρμογής για άλλο αέριο.
    - Την πίεση παροχής αερίου.
    - Στην περίπτωση εφαρμογών υπερπίεσης, τον τύπο της εξόδου καπναερίων.
    - Τις παραμέτρους που τροποποιήθηκαν για τις αλλαγές που αναφέρονται πιο πάνω.
    - Οποιεσδήποτε παραμέτρους ταχύτητας ανεμιστήρα που τροποποιήθηκαν για άλλους σκοπούς.
11. Ενημερώστε το χρήστη για τη λειτουργία του λέβητα και του πίνακα ελέγχου (και/ή του τηλεχειριστηρίου, εφόσον περιλαμβάνεται στον παραδιδόμενο εξοπλισμό).
12. Δώστε όλα τα εγχειρίδια οδηγιών στο χρήστη.

9 Λειτουργία

9.1 Χρήση του πίνακα ελέγχου

9.1.1 Ρύθμιση παραμέτρων της εγκατάστασης στο επίπεδο εγκαταστάτη

Μπορείτε να ρυθμίσετε τις παραμέτρους της εγκατάστασης πατώντας το κουμπί κύριου μενού ≡ και επιλέγοντας **Εγκαταστάτης** .

9.1.2 Αλλαγή της θερμοκρασίας διακοπών για το ζεστό νερό οικιακής χρήσης

▶▶ Κύριο μενού > **Εγκαταστάτης** > **Ρυθμίσεις εγκατάστασης** > **Ζεστό νερό οικ. χρήσ** > **Γενικά**

Χρησιμοποιήστε το περιστροφικό κουμπί για περιήγηση.
Χρησιμοποιήστε το κουμπί ⊙ για να επιβεβαιώσετε την επιλογή σας.

1. Πατήστε το κουμπί Μενού ≡ για να μεταβείτε στο κύριο μενού.
2. Μεταβείτε στο μενού **Εγκαταστάτης** .
   Χρησιμοποιήστε τον κωδικό **0012** για να ενεργοποιήσετε την πρόσβαση εγκαταστάτη.
3. Επιλέξτε **Ρυθμίσεις εγκατάστασης**.
4. Επιλέξτε **Ζεστό νερό οικ. χρήσ**.
5. Επιλέξτε **Γενικά**.
6. Επιλέξτε **Καθ.θερμ. διακ. ZNOX**.
7. Ρυθμίστε την επιθυμητή θερμοκρασία.

Μπορείτε πλέον να περιηγηθείτε στην αρχική οθόνη πατώντας παρατεταμένα το κουμπί επιστροφής ⮌, ή μεταβείτε στο κύριο μενού πατώντας το κουμπί μενού ≡.

9.1.3 Ενεργοποίηση στεγνώματος δαπέδου

Η λειτουργία στεγνώματος δαπέδου πρέπει να ενεργοποιείται για κάθε ζώνη θέρμανσης.

▶▶ Κύριο μενού > **Εγκαταστάτης** > **Ρυθμίσεις εγκατάστασης** > Επιλέξτε μια ζώνη > **Στέγνωμα δαπέδου**

Χρησιμοποιήστε το περιστροφικό κουμπί για περιήγηση.
Χρησιμοποιήστε το κουμπί ⊙ για να επιβεβαιώσετε την επιλογή σας.

1. Πατήστε το κουμπί Μενού ≡ για να μεταβείτε στο κύριο μενού.
2. Μεταβείτε στο μενού **Εγκαταστάτης** .
   Χρησιμοποιήστε τον κωδικό **0012** για να ενεργοποιήσετε την πρόσβαση εγκαταστάτη.
3. Επιλέξτε **Ρυθμίσεις εγκατάστασης**.
4. Επιλέξτε τη ζώνη που θέλετε να παραμετροποιήσετε.
5. Επιλέξτε **Στέγνωμα δαπέδου**.
6. Επιλέξτε τη ρύθμιση που θέλετε να καθορίσετε.

Σημαντικό
Καθορίστε τις ρυθμίσεις και των τριών φάσεων πριν ενεργοποιήσετε το στέγνωμα δαπέδου. Μόλις ενεργοποιηθεί το στέγνωμα δαπέδου, οι ρυθμίσεις κλειδώνουν. Απενεργοποιήστε το στέγνωμα δαπέδου για να ξεκλειδώσετε τις ρυθμίσεις και να κάνετε αλλαγές.

7. Επιλέξτε **Ενεργ στεγν δαπέδου** και ενεργοποιήστε το στέγνωμα δαπέδου.

Μπορείτε πλέον να περιηγηθείτε στην αρχική οθόνη πατώντας παρατεταμένα το κουμπί επιστροφής ⮌, ή μεταβείτε στο κύριο μενού πατώντας το κουμπί μενού ≡.

9.1.4 Ρύθμιση παραμέτρων λειτουργίας κατά της νόσου των λεγεωνάριων

▶▶ Κύριο μενού > **Εγκαταστάτης** > **Ρυθμίσεις εγκατάστασης** > **Ζεστό νερό οικ. χρήσ** > **Λειτ. κατά της νόσου των λεγεωνάριων**

Χρησιμοποιήστε το περιστροφικό κουμπί για περιήγηση.
Χρησιμοποιήστε το κουμπί ⊙ για να επιβεβαιώσετε την επιλογή σας.

1. Πατήστε το κουμπί Μενού ≡ για να μεταβείτε στο κύριο μενού.
2. Μεταβείτε στο μενού **Εγκαταστάτης** .
   Χρησιμοποιήστε τον κωδικό **0012** για να ενεργοποιήσετε την πρόσβαση εγκαταστάτη.
3. Επιλέξτε **Ρυθμίσεις εγκατάστασης**.

4. Επιλέξτε **Ζεστό νερό οικ. χρήσ**.
5. Επιλέξτε **Λειτ. κατά της νόσου των λεγεωνάριων**.
6. Επιλέξτε τη ρύθμιση κατά της νόσου των λεγεωνάριων που θέλετε να καθορίσετε.

Μπορείτε πλέον να περιηγηθείτε στην αρχική οθόνη πατώντας παρατεταμένα το κουμπί επιστροφής ⮌, ή μεταβείτε στο κύριο μενού πατώντας το κουμπί μενού ≡.

9.1.5 Ρύθμιση της ειδοποίησης σέρβις

Μπορείτε να ρυθμίσετε το σύστημα να εμφανίζει μια ειδοποίηση σέρβις ύστερα από καθορισμένο αριθμό ωρών λειτουργίας. Τα συστήματα ελέγχου θα παρακολουθούν δύο μετρητές:

- Ο συνολικός αριθμός ωρών λειτουργίας καυστήρα από το τελευταίο σέρβις (**AC002**)
- Ο συνολικός αριθμός ωρών σύνδεσης στην κεντρική παροχή ρεύματος από το τελευταίο σέρβις (**AC003**)

Όταν κάποιος από αυτούς τους μετρητές φτάνει στην τιμή που είναι ρυθμισμένη στις παραμέτρους **AP009** ή **AP011**, ο χρήστης θα λαμβάνει ειδοποίηση στον πίνακα ελέγχου.

▶▶ Κύριο μενού > **Εγκαταστάτης** > **Προβολή υπενθύμισης σέρβις**

Χρησιμοποιήστε το περιστροφικό κουμπί για περιήγηση.
Χρησιμοποιήστε το κουμπί ⊙ για να επιβεβαιώσετε την επιλογή σας.

1. Πατήστε το κουμπί Μενού ≡ για να μεταβείτε στο κύριο μενού.
2. Μεταβείτε στο μενού **Εγκαταστάτης** .
   Χρησιμοποιήστε τον κωδικό **0012** για να ενεργοποιήσετε την πρόσβαση εγκαταστάτη.
3. Επιλέξτε **Προβολή υπενθύμισης σέρβις**.
4. Επιλέξτε τον επιθυμητό τύπο ειδοποίησης:

Πίν. 165 Περιγραφή τύπων ειδοποίησης

Ειδοποίηση	Περιγραφή
Κανένα	Χωρίς ειδοποίηση σέρβις.
Προσαρμοσμ. ειδοπ.	Προσαρμοσμένη ειδοποίηση σέρβις. Ρυθμίστε μια προσαρμοσμένη ειδοποίηση σέρβις από τα **Ώρες λειτουργίας(AP009)** και **Ώρες λειτ. στο δίκτ.(AP011)**.
Ειδοποίηση ABC	Ειδοποίηση σέρβις ABC. Ένδειξη τύπου σέρβις A, B ή C.

Μπορείτε πλέον να περιηγηθείτε στην αρχική οθόνη πατώντας παρατεταμένα το κουμπί επιστροφής ⮌, ή μεταβείτε στο κύριο μενού πατώντας το κουμπί μενού ≡.

9.1.6 Προβολή και επαναφορά της ειδοποίησης σέρβις

Όταν απαιτηθεί προγραμματισμένο σέρβις, στην αρχική οθόνη θα εμφανιστεί μια ειδοποίηση. Μπορείτε να εκτελέσετε επαναφορά της ειδοποίησης σέρβις μετά την προβολή των λεπτομερειών.

▶▶ Κύριο μενού > **Εγκαταστάτης** > **Προβολή υπενθύμισης σέρβις** > **Επαναφορά υπενθύμισης σέρβις**

Χρησιμοποιήστε το περιστροφικό κουμπί για περιήγηση.
Χρησιμοποιήστε το κουμπί ⊙ για να επιβεβαιώσετε την επιλογή σας.

1. Πατήστε το κουμπί Μενού ≡ για να μεταβείτε στο κύριο μενού.
2. Μεταβείτε στο μενού **Εγκαταστάτης** .
   Χρησιμοποιήστε τον κωδικό **0012** για να ενεργοποιήσετε την πρόσβαση εγκαταστάτη.
3. Επιλέξτε **Προβολή υπενθύμισης σέρβις**.
   ⇨ Εμφανίζονται οι πληροφορίες σέρβις.
4. Εκτελέστε επαναφορά της υπενθύμισης σέρβις επιλέγοντας **Επαναφορά υπενθύμισης σέρβις**.
5. Επιλέξτε **Επιβεβαίωση**.
   ⇨ Εκτελείται επαναφορά της υπενθύμισης σέρβις.

Μπορείτε πλέον να περιηγηθείτε στην αρχική οθόνη πατώντας παρατεταμένα το κουμπί επιστροφής ⮌, ή μεταβείτε στο κύριο μενού πατώντας το κουμπί μενού ≡.

9.1.7 Ανάγνωση τιμών μέτρησης

Η συσκευή καταχωρίζει συνεχώς διάφορες τιμές μέτρησης από το σύστημα. Μπορείτε να διαβάσετε τις τιμές αυτές στον πίνακα ελέγχου.

▶▶ Κύριο μενού > **Εγκαταστάτης** > **Σήματα** ή **Μετρητές**

Χρησιμοποιήστε το περιστροφικό κουμπί για περιήγηση.
Χρησιμοποιήστε το κουμπί ⊙ για να επιβεβαιώσετε την επιλογή σας.

1. Πατήστε το κουμπί Μενού ≡ για να μεταβείτε στο κύριο μενού.
2. Μεταβείτε στο μενού **Εγκαταστάτης** .
   Χρησιμοποιήστε τον κωδικό **0012** για να ενεργοποιήσετε την πρόσβαση εγκαταστάτη.
3. Επιλέξτε **Σήματα** ή **Μετρητές** για να διαβάσετε ένα σήμα ή έναν μετρητή.

9.1.8 Προβολή κατανάλωσης ενέργειας

Μπορείτε να προβάλετε την κατανάλωση ενέργειας της συσκευής σας. Τα παρακολουθούμενα συστήματα εξαρτώνται από τη συσκευή και τις παραμέτρους εγκαταστάτη.

▶▶ Κύριο μενού >

Χρησιμοποιήστε το περιστροφικό κουμπί για περιήγηση.
Χρησιμοποιήστε το κουμπί ⊙ για να επιβεβαιώσετε την επιλογή σας.

1. Πατήστε το κουμπί μενού ≡ για να μεταβείτε στο κύριο μενού.
2. Μεταβείτε στο μενού .
   ⇨ Εμφανίζεται η τρέχουσα κατανάλωση ενέργειας της συσκευής.

Μπορείτε πλέον να περιηγηθείτε στην αρχική οθόνη πατώντας παρατεταμένα το κουμπί επιστροφής ⮌, ή μεταβείτε στο κύριο μενού πατώντας το κουμπί μενού ≡.

9.1.9 Ενεργοποίηση ή απενεργοποίηση του Bluetooth

Απαιτείται BLE Smart Antenna για πρόσβαση στο Bluetooth από το κύριο μενού.

Μια κινητή συσκευή μπορεί να συνδεθεί στη συσκευή μέσω Bluetooth. Μπορείτε να ενεργοποιήσετε ή να απενεργοποιήσετε τη σύνδεση Bluetooth.

▶▶ Κύριο μενού > **Bluetooth**

Χρησιμοποιήστε το περιστροφικό κουμπί για περιήγηση.
Χρησιμοποιήστε το κουμπί ⊙ για να επιβεβαιώσετε την επιλογή σας.

1. Πατήστε το κουμπί μενού ≡ για να μεταβείτε στο κύριο μενού.
2. Μεταβείτε στο μενού **Bluetooth** .
3. Επιλέξτε κάποια από τις παρακάτω ρυθμίσεις:
   - **Off** για να απενεργοποιήσετε τη λειτουργία Bluetooth.
   - **On** για να ενεργοποιήσετε τη λειτουργία Bluetooth.

Μπορείτε πλέον να περιηγηθείτε στην αρχική οθόνη πατώντας παρατεταμένα το κουμπί επιστροφής ⮌, ή μεταβείτε στο κύριο μενού πατώντας το κουμπί μενού ≡.

9.1.10 Εκτέλεση αυτόματου εντοπισμού

Η λειτουργία αυτόματου εντοπισμού πραγματοποιεί σάρωση της εγκατάστασης για διατάξεις και άλλες συσκευές που είναι συνδεδεμένες στο L-Bus και το S-Bus. Μπορείτε να χρησιμοποιήσετε αυτήν τη λειτουργία όταν αντικατασταθεί ή αφαιρεθεί από την εγκατάσταση μια συνδεδεμένη διάταξη ή συσκευή.

▶▶ Κύριο μενού > **Εγκαταστάτης** > **Προηγμένο μενού** > **Αυτόματος εντοπισμός**

Χρησιμοποιήστε το περιστροφικό κουμπί για περιήγηση.
Χρησιμοποιήστε το κουμπί ⊙ για να επιβεβαιώσετε την επιλογή σας.

1. Πατήστε το κουμπί Μενού ≡ για να μεταβείτε στο κύριο μενού.
2. Μεταβείτε στο μενού **Εγκαταστάτης** .
   Χρησιμοποιήστε τον κωδικό **0012** για να ενεργοποιήσετε την πρόσβαση εγκαταστάτη.
3. Επιλέξτε **Προηγμένο μενού**.
4. Επιλέξτε **Αυτόματος εντοπισμός**.
5. Επιλέξτε **Επιβεβαίωση** για να εκτελεστεί ο αυτόματος εντοπισμός.
   ⇨ Το σύστημα θα εκτελέσει επανεκκίνηση αυτόματα όταν ολοκληρωθεί η διαδικασία αυτόματου εντοπισμού.

9.1.11 Προβολή και απαλοιφή της μνήμης σφαλμάτων

Μπορείτε να προβάλετε τη μνήμη σφαλμάτων στον πίνακα ελέγχου. Οι διαγνωστικοί έλεγχοι από τη χρονική στιγμή εμφάνισης του σφάλματος

αποθηκεύονται με τους κωδικούς σφάλματος. Συμπεριλαμβάνονται ο χρόνος λειτουργίας, η κατάσταση, η δευτερεύουσα κατάσταση, σχετικές παράμετροι, μετρητές και σήματα. Είναι επίσης δυνατή η απαλοιφή του ιστορικού σφαλμάτων.

▶▶ Κύριο μενού > **Εγκαταστάτης** > **Ιστορικό σφαλμάτων**

Χρησιμοποιήστε το περιστροφικό κουμπί για περιήγηση.
Χρησιμοποιήστε το κουμπί ⊙ για να επιβεβαιώσετε την επιλογή σας.

1. Πατήστε το κουμπί Μενού ≡ για να μεταβείτε στο κύριο μενού.
2. Μεταβείτε στο μενού **Εγκαταστάτης** .
   Χρησιμοποιήστε τον κωδικό **0012** για να ενεργοποιήσετε την πρόσβαση εγκαταστάτη.
3. Επιλέξτε **Ιστορικό σφαλμάτων**
4. Επιλέξτε το επιθυμητό σφάλμα.
5. Για απαλοιφή της μνήμης σφαλμάτων πατήστε παρατεταμένα το κουμπί Select ⊙.

Εικ. 181 Λίστα ιστορικού σφαλμάτων

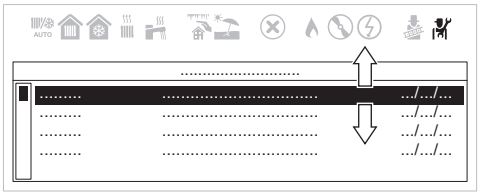

AD-3002327-01

9.1.12 Προβολή πληροφοριών παραγωγής και λογισμικού

Μπορείτε να διαβάσετε λεπτομέρειες για τις εκδόσεις υλικού και λογισμικού της συσκευής και όλων των συνδεδεμένων διατάξεων.

▶▶ Κύριο μενού > **Πληροφορίες έκδοσης**

Χρησιμοποιήστε το περιστροφικό κουμπί για περιήγηση.
Χρησιμοποιήστε το κουμπί ⊙ για να επιβεβαιώσετε την επιλογή σας.

1. Πατήστε το κουμπί Μενού ≡ για να μεταβείτε στο κύριο μενού.
2. Μεταβείτε στο μενού **Πληροφορίες έκδοσης** .
3. Επιλέξτε συσκευή, πλακέτα ελέγχου ή άλλη διάταξη που θέλετε να προβάλετε.

9.2 Τερματισμός λειτουργίας του λέβητα

Αν ο λέβητας δεν πρόκειται να χρησιμοποιηθεί για μεγάλη χρονική περίοδο, συνιστάται να τον αφήσετε συνδεδεμένο στην κεντρική παροχή ρεύματος.

Έτσι προστατεύεται ο λέβητας από τον παγετό.

Αν χρειαστεί να αποσυνδέσετε το λέβητα από την κεντρική παροχή ρεύματος:

1. Διακόψτε την παροχή ρεύματος στο λέβητα.
2. Κλείστε τη στρόφιγγα εισόδου αερίου.
3. Καθαρίστε προσεκτικά το λέβητα και την καπνοδόχο.
4. Βεβαιωθείτε ότι ο λέβητας και το σύστημα προστατεύονται επαρκώς από ζημιές που μπορεί να προκληθούν από τον παγετό.

10 Ρυθμίσεις

10.1 Ρύθμιση των παραμέτρων

Μπορείτε να αλλάξετε τις ρυθμίσεις της μονάδας ελέγχου και των συνδεδεμένων πλακετών επέκτασης, αισθητήρων κ.λπ. για να ρυθμίσετε τις παραμέτρους της εγκατάστασης. Οι εργοστασιακές ρυθμίσεις υποστηρίζουν τα περισσότερα συνηθισμένα συστήματα θέρμανσης.

Σημαντικό
Η αλλαγή των εργοστασιακών ρυθμίσεων μπορεί να επιδράσει αρνητικά στη λειτουργία της εγκατάστασης.

▶▶ Κύριο μενού > **Εγκαταστάτης** > **Ρυθμίσεις εγκατάστασης** > Επιλέξτε ζώνη ή διάταξη

Χρησιμοποιήστε το περιστροφικό κουμπί για περιήγηση.
Χρησιμοποιήστε το κουμπί ⊙ για να επιβεβαιώσετε την επιλογή σας.

1. Πατήστε το κουμπί Μενού ≡ για να μεταβείτε στο κύριο μενού.
2. Μεταβείτε στο μενού **Εγκαταστάτης** .
   Χρησιμοποιήστε τον κωδικό **0012** για να ενεργοποιήσετε την πρόσβαση εγκαταστάτη.
3. Επιλέξτε **Ρυθμίσεις εγκατάστασης**.
4. Επιλέξτε τη ζώνη ή τη συσκευή που θέλετε να παραμετροποιήσετε.

Η απευθείας πρόσβαση στις παραμέτρους είναι εφικτή και μέσω της λειτουργίας Πρόγραμμα εύρεσης: ≡ > **Πρόγραμμα εύρεσης**

10.2 Ρύθμιση παραμέτρων ταχύτητας ανεμιστήρα για διάφορους τύπους αερίων

Οι εργοστασιακές ρυθμίσεις ταχύτητας ανεμιστήρα μπορούν να καθοριστούν για διαφορετικό τύπο αερίου στο επίπεδο εγκαταστάτη.

▶▶ Κύριο μενού > **Πρόγραμμα εύρεσης**

Χρησιμοποιήστε το περιστροφικό κουμπί για περιήγηση.
Χρησιμοποιήστε το κουμπί ⊙ για να επιβεβαιώσετε την επιλογή σας.

1. Πατήστε το κουμπί Μενού ≡ για να μεταβείτε στο κύριο μενού.
2. Μεταβείτε στο μενού **Πρόγραμμα εύρεσης** .
   Χρησιμοποιήστε τον κωδικό **0012** για να ενεργοποιήσετε την πρόσβαση εγκαταστάτη.
3. Επιλέξτε την παράμετρο που θέλετε να ρυθμίσετε.

10.3 Αναζήτηση των παραμέτρων, μετρητών και σημάτων

Μπορείτε να αναζητήσετε και να αλλάξετε σημεία δεδομένων της συσκευής (παράμετροι, μετρητές και σήματα), των συνδεδεμένων πλακετών ελέγχου και των αισθητήρων.

▶▶ Κύριο μενού > **Πρόγραμμα εύρεσης**

Χρησιμοποιήστε το περιστροφικό κουμπί για περιήγηση.
Χρησιμοποιήστε το κουμπί ⊙ για να επιβεβαιώσετε την επιλογή σας.

1. Πατήστε το κουμπί Μενού ≡ για να μεταβείτε στο κύριο μενού.
2. Μεταβείτε στο μενού **Πρόγραμμα εύρεσης** .
   Χρησιμοποιήστε τον κωδικό **0012** για να ενεργοποιήσετε την πρόσβαση εγκαταστάτη.
3. Επιλέξτε τα κριτήρια αναζήτησης (κωδικός):
   3.1. Επιλέξτε το πρώτο γράμμα (κατηγορία σημείων δεδομένων).
   3.2. Επιλέξτε το δεύτερο γράμμα (τύπος σημείων δεδομένων).
   3.3. Επιλέξτε τον πρώτο αριθμό.
   3.4. Επιλέξτε τον δεύτερο αριθμό.
   3.5. Επιλέξτε τον τρίτο αριθμό.

Το σύμβολο * μπορεί να χρησιμοποιηθεί για να υποδεικνύεται οποιοσδήποτε χαρακτήρας εντός του πεδίου αναζήτησης.

⇨ Η λίστα με τα σημεία δεδομένων εμφανίζεται στην οθόνη.

4. Επιλέξτε το επιθυμητό σημείο δεδομένων.

Μπορείτε πλέον να περιηγηθείτε στην αρχική οθόνη πατώντας παρατεταμένα το κουμπί επιστροφής ⮌, ή μεταβείτε στο κύριο μενού πατώντας το κουμπί μενού ≡.

Εικ. 182 Αναζήτηση σημείων δεδομένων

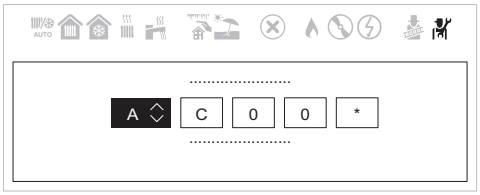

AD-3002324-01

Εικ. 183 Αποτελέσματα αναζήτησης σημείων δεδομένων



AD-3002325-01

10.4 Λίστα ρυθμίσεων

Πίν. 166 Πίνακας ρυθμίσεων

Ονομασία	Περιγραφή	Εργοστασιακή τιμή	Ελάχιστη	Μέγιστη	Επίπεδο
AP006	Ελάχιστη πίεση συστήματος. Αν η πίεση του νερού είναι κάτω από αυτήν την τιμή, η συσκευή στέλνει μια ειδοποίηση χαμηλής πίεσης ή ξεκινά έναν κύκλο αυτόματης πλήρωσης, αν αυτή η λειτουργία είναι διαθέσιμη και ενεργή ανάλογα με τη ρύθμιση της παραμέτρου AP014 [bar]	0,8	0,6	1,5	Εγκαταστάτης
AP009	Αριθμός ωρών λειτουργίας της συσκευής μέχρι την εμφάνιση μιας ειδοποίησης συντήρησης [ώρες] με AP010 = Προσαρμοσμ. ειδοπ.	3000	0	51.000	Εγκαταστάτης
AP010	Ενεργοποιεί/απενεργοποιεί τις ειδοποιήσεις σέρβις • Κανένα • Προσαρμοσμ. ειδοπ. • Ειδοποίηση ABC	Κανένα	–	–	Εγκαταστάτης
AP011	Αριθμός ωρών ενεργοποίησης της συσκευής μέχρι την εμφάνιση μιας ειδοποίησης σέρβις [ώρες] με AP010 = Προσαρμοσμ. ειδοπ.	17500	0	51.000	Εγκαταστάτης
AP014	Τρόπος λειτουργίας αυτόματης πλήρωσης • Απενεργοποιημένη • Ημι-αυτόματος • Auto	Απενεργοποιημένη	–	–	Εγκαταστάτης
AP016	Θέρμανση on/off	On	–	–	Χρήστης
AP017	Ζεστό νερό οικιακής χρήσης on/off	On	–	–	Χρήστης
AP023	Μέγ. διάρκεια διαδικασίας αυτόματης πλήρωσης κατά την εγκατάσταση [λεπτά]	5	0	65535	Εγκαταστάτης
AP051	Ελάχιστος επιτρεπόμενος χρόνος μεταξύ δύο διαδοχικών πληρώσεων [ημέρες]	90	0	65535	Εγκαταστάτης
AP056	Τύπος εξωτερικού αισθητήρα που είναι συνδεδεμένος στον λέβητα	AF60	–	–	Εγκαταστάτης
AP069	Μέγιστος χρόνος κύκλου πλήρωσης [λεπτά]	5	0	65535	Εγκαταστάτης
AP070	Πίεση νερού στην οποία πρέπει να λειτουργήσει η συσκευή [bar]	1,5	0	4,0	Εγκαταστάτης
AP071	Μέγιστος χρόνος που απαιτείται για την πλήρη πλήρωση του συστήματος [δευτερόλεπτα]	840	0	3600	Εγκαταστάτης
AP073	Θερινή-χειμερινή θέρμανση on/off (με εξωτερικό αισθητήρα συνδεδεμένο). Όταν η εξωτερική θερμοκρασία είναι πάνω από αυτό το όριο, η συσκευή βρίσκεται στη θερινή λειτουργία και δεν θα ξεκινήσει για κεντρική θέρμανση. Όταν η εξωτερική θερμοκρασία είναι κάτω από αυτήν τη θερμοκρασία, η συσκευή βρίσκεται στη χειμερινή λειτουργία [°C]	22	10	30	Χρήστης
AP074	Θέρμανση on/off (με εξωτερικό αισθητήρα συνδεδεμένο)	Off	–	–	Χρήστης
AP079	Επίπεδο μόνωσης κτιρίου (με εξωτερικό αισθητήρα) [°C]	3	0	15	Εγκαταστάτης
AP080	Εξωτερική θερμοκρασία κάτω από την οποία ενεργοποιείται η προστασία από τον παγετό [°C]	-10	-30	+25	Εγκαταστάτης
AP082	Ενεργοποίηση/απενεργοποίηση εξοικονόμησης ενέργειας κατά τη διάρκεια της χειμερινής περιόδου	On	–	–	Εγκαταστάτης
AP089	Όνομα εγκαταστάτη	–	–	–	Χρήστης
AP090	Αριθ. τηλ. εγκαταστάτη	–	–	–	Χρήστης
AP091	Τύπος σύνδεσης εξωτερικού αισθητήρα	Auto	–	–	Εγκαταστάτης
AP210	Λειτουργία που είναι συνδεδεμένη με την πολυλειτουργική είσοδο	Κλείδωμα ΚΘ	–	–	Εγκαταστάτης

Ονομασία	Περιγραφή	Εργοστασιακή τιμή	Ελάχιστη	Μέγιστη	Επίπεδο
AP211	Λειτουργία που είναι συνδεδεμένη με την πολυλειτουργική είσοδο	Αποδέσμευση ΚΘ+ΖΝΟΧ	–	–	Εγκαταστάτης
AP221	Λογικό επίπεδο των πολυλειτουργικών εισόδων	Κανονικά ανοικτή	–	–	Εγκαταστάτης
AP251	Χρόνος αναμονής πριν από την εκκίνηση της συσκευής. Αν η επαφή ενεργοποίησης **RL** CB12 κλείσει εντός του χρόνου αναμονής, η συσκευή ξεκινά απευθείας. Αν η επαφή ενεργοποίησης δεν κλείσει εντός αυτού του χρόνου, η συσκευή μπλοκάρει για 10 λεπτά [δευτερόλεπτα]	1	0	255	Εγκαταστάτης
CP000	Μέγιστη καθορισμένη θερμοκρασία θέρμανσης για τη ζώνη [°C] με εξωτερικό αισθητήρα	80	25	80	Εγκαταστάτης
CP010	Καθορισμένη θερμοκρασία θέρμανσης [°C] χωρίς εξωτερικό αισθητήρα	80	25	80	Χρήστης
CP020	Λειτουργία της ζώνης	Άμεση	–	–	Εγκαταστάτης
CP060	Επιθυμητή θερμοκρασία περιβάλλοντος (°C) της ζώνης στην περίοδο διακοπών	6	5	20	Χρήστης
CP070	Μέγιστο όριο θερμοκρασίας χώρου του κυκλώματος λειτουργίας μειωμένης θερμοκρασίας που επιτρέπει τη μετάβαση στη λειτουργία άνεσης [°C]	16	5	30	Χρήστης
CP080	Θερμοκρασία (°C) που καθορίζεται από τη δραστηριότητα χρήστη στη ζώνη.	16	5	30	Χρήστης
CP081	Θερμοκρασία (°C) που καθορίζεται από τη δραστηριότητα χρήστη στη ζώνη.	20	5	30	Χρήστης
CP082	Θερμοκρασία (°C) που καθορίζεται από τη δραστηριότητα χρήστη στη ζώνη.	6	5	30	Χρήστης
CP083	Θερμοκρασία (°C) που καθορίζεται από τη δραστηριότητα χρήστη στη ζώνη.	21	5	30	Χρήστης
CP084	Θερμοκρασία (°C) που καθορίζεται από τη δραστηριότητα χρήστη στη ζώνη.	22	5	30	Χρήστης
CP085	Θερμοκρασία (°C) που καθορίζεται από τη δραστηριότητα χρήστη στη ζώνη.	20	5	30	Χρήστης
CP200	Χειροκίνητη ρύθμιση της θερμοκρασίας περιβάλλοντος (°C).	20	5	30	Χρήστης
CP210	Απόκλιση καμπύλης θέρμανσης λειτουργίας άνεσης	15	15	90	Εγκαταστάτης
CP220	Απόκλιση καμπύλης θέρμανσης λειτουργίας μειωμένης θερμοκρασίας	15	15	90	Εγκαταστάτης
CP230	Κλίση καμπύλης θέρμανσης	1,5	0	4	Εγκαταστάτης
CP240	Ρύθμιση της επίδρασης της μονάδας χώρου στη ζώνη	3	0	10	Χρήστης
CP250	Προστιθέμενη τιμή βαθμονόμησης της θερμοκρασίας χώρου. Η τιμή αυτή μπορεί να χρησιμοποιηθεί για τη συμφωνία θερμοκρασιών μεταξύ της μονάδας χώρου και μιας άλλης διάταξης, όπως ενός μετεωρολογικού σταθμού για παράδειγμα.	0	-5	5	Χρήστης
CP320	Τρόπος λειτουργίας της ζώνης	Χειροκίνητα	–	–	Χρήστης
CP340	Τύπος νυχτερινής λειτουργίας μειωμένης θερμοκρασίας:	Συνέχ. ζήτησης θέρμ	–	–	Εγκαταστάτης
CP510	Προσωρινή ρύθμιση τιμής θερμοκρασίας χώρου για τη ζώνη [°C]	20	5	30	Χρήστης
CP550	Λειτουργία Τζάκι ενεργή	Off	–	–	Χρήστης
CP570	Ωρολόγιο πρόγραμμα για θέρμανση/ψύξη	Χρονοδιάγραμμα 1	–	–	Χρήστης
CP660	Επιλογή εικονιδίου για εμφάνιση αυτής της ζώνης	Κανένα	–	–	Χρήστης
CP730	Επιλογή ταχύτητας αύξησης θερμοκρασίας της ζώνης	Κανονική	-	-	Χρήστης
CP740	Επιλογή ταχύτητας μείωσης θερμοκρασίας της ζώνης	Κανονική	-	-	Εγκαταστάτης

Ονομασία	Περιγραφή	Εργοστασιακή τιμή	Ελάχιστη	Μέγιστη	Επίπεδο
CP750	Μέγιστος χρόνος προθέρμανσης [λεπτά].	0	0	240	Εγκαταστάτης
CP780	Επιλογή της στρατηγικής ελέγχου για τη ζώνη	Αυτόματα	-	-	Εγκαταστάτης
DP004	Ενεργοποίηση της λειτουργίας κατά της νόσου των λεγεωνάριων • Απενεργοποιημένη (συνιστάται στις περιπτώσεις διακοπών) • Κάθε εβδομάδα (συνιστάται όταν ο όγκος ZNOX είναι μικρός) • Κάθε μέρα (συνιστάται όταν ο όγκος ZNOX είναι μεγάλος)	Απενεργοποιημένη	–	–	Εγκαταστάτης
DP005	Ρύθμιση τιμής απόκλισης αναχώρησης μπόιλερ (°C)	15	0	25	Εγκαταστάτης
DP006	Ενεργοποίηση θερμοκρασίας υστέρησης για τη θέρμανση μπόιλερ ZNOX (°C)	4	2	15	Εγκαταστάτης
DP007	Θέση της τρίοδης βαλβίδας στην κατάσταση αναμονής	Θέση ZNOX	–	–	Εγκαταστάτης
DP020	Χρονοκαθυστέρηση λειτουργίας κυκλοφορητή στη λειτουργία ZNOX [δευτερόλεπτα]	15	0	99	Εγκαταστάτης
DP034	Απόκλιση αισθητήρα μπόιλερ ZNOX [°C]	0	0	10	Εγκαταστάτης
DP060	Επιλεγμένο ωρολόγιο πρόγραμμα για ZNOX.	Χρονοδιάγραμμα 1	–	–	Χρήστης
DP070	Καθορισμένη θερμοκρασία ζεστού νερού οικιακής χρήσης. Σε περίπτωση λειτουργίας με μπόιλερ και προγραμματισμού μέσω της μονάδας χώρου που αντιστοιχεί στην καθορισμένη θερμοκρασία άνεσης [°C] * Ανάλογα με την αγορά	(55/60) *	35	(60/65) *	Χρήστης
DP080	Τιμή ρύθμισης θερμοκρασίας μειωμένης λειτουργίας για το μπόιλερ ζεστού νερού οικιακής χρήσης (°C).	15	7	50	Χρήστης
DP150	Ενεργοποίηση λειτουργίας θερμοστάτη ZNOX	On	-	-	Εγκαταστάτης
DP160	Ρυθμισμένη τιμή για τη λειτουργία κατά της νόσου των λεγεωνάριων στο ZNOX (με εξωτερικό λέβητα) [°C]	65	50	90	Εγκαταστάτης
DP170	Προγραμματισμός έναρξης περιόδου διακοπών	–	–	–	Χρήστης
DP180	Προγραμματισμός λήξης περιόδου διακοπών	–	–	–	Χρήστης
DP190	Αλλαγή του χρόνου απενεργοποίησης της περιόδου θέρμανσης δεξαμενή αποθήκευσης	–	–	–	Χρήστης
DP200	Λειτουργία ZNOX: Off (λέβητας με δεξαμενή) – Χωρίς προθέρμανση (στιγμιαίος λέβητας)* Χειροκίνητα (λέβητας με δεξαμενή) – Προθέρμανση ενεργοποιημένη (στιγμιαίος λέβητας) ** Προγραμματισμός ZNOX ***	Off (*) Χειροκίνητα (**) Προγραμματισμός ***	–	–	Χρήστης
DP337	Τιμή ρύθμισης θερμοκρασίας ζεστού νερού οικιακής χρήσης (ZNOX) κατά τη διάρκεια της περιόδου διακοπών [°C]	10	10	60	Χρήστης
DP357	Η ζώνη Χρόνος πριν το ντους είναι σε κατάσταση συναγερμού [λεπτά] Ρύθμιση διαθέσιμη μόνο στη λειτουργία "Συνδυασμένη λειτ." (με σύστημα θέρμανσης και στιγμιαία παραγωγή ζεστού νερού οικιακής χρήσης)	0	0	180	Χρήστης
DP367	Ενέργεια που πρέπει να εκτελεστεί πριν παρέλθει ο χρόνος ντους Ρύθμιση διαθέσιμη μόνο στη λειτουργία "Συνδυασμένη λειτ." (με σύστημα θέρμανσης και στιγμιαία παραγωγή ζεστού νερού οικιακής χρήσης)	Off	–	–	Χρήστης

Ονομασία	Περιγραφή	Εργοστασιακή τιμή	Ελάχιστη	Μέγιστη	Επίπεδο
DP377	Επιθυμητή θερμοκρασία ζεστού νερού οικιακής χρήσης στη λειτουργία μειωμένης θερμοκρασίας (°C) Ρύθμιση διαθέσιμη μόνο στη λειτουργία "Συνδυασμένη λειτ." (με σύστημα θέρμανσης και στιγμιαία παραγωγή ζεστού νερού οικιακής χρήσης)	40	20	60	Χρήστης
DP410	Διάρκεια του προγράμματος κατά της νόσου των λεγεωνάριων ZNOX [λεπτά]	3	0	600	Εγκαταστάτης
DP420	Μέγιστη χρονική διάρκεια λειτουργίας κατά της νόσου των λεγεωνάριων [λεπτά]	15	0	360	Εγκαταστάτης
DP430	Ημέρα έναρξης του προγράμματος κατά της νόσου των λεγεωνάριων ZNOX [ημέρα]	Δευτέρα	Δευτέρα	Κυριακή	Εγκαταστάτης
DP440	Ώρα έναρξης του προγράμματος κατά της νόσου των λεγεωνάριων ZNOX [ώρες:λεπτά]	05:00	00:00	23:50	Εγκαταστάτης
DP475	Χρόνος σε [δευτερόλεπτα] που η τρίοδη βαλβίδα παραμένει στη θέση ACS ύστερα από αίτημα ζεστού νερού οικιακής χρήσης	120	0	255	Εγκαταστάτης
GP043	Επιλογή τύπου αερίου	Κανένας επιλεγμένος	-	-	Εγκαταστάτης
GP066	Ισχύς έναυσης (%) * ανατρέξτε στον πίνακα της ενότητας "Ρυθμίσεις σέρβις"	*	20	60	Εγκαταστάτης
GP067	Διόρθωση ελάχιστης ισχύος εξόδου (%) * ανατρέξτε στον πίνακα της ενότητας “Τύπος εξαγωγής $C_{(10)3}$”	*	0	15	Εγκαταστάτης
GP068	Διόρθωση της μέγιστης ισχύος ZNOX [%] * ανατρέξτε στον πίνακα της ενότητας "Ρυθμίσεις διόρθωσης ισχύος εξόδου [%]"	*	-30	30	Εγκαταστάτης
GP088	Διόρθωση μέγιστης ισχύος στη Θέρμανση [%] * ανατρέξτε στον πίνακα της ενότητας "Ρύθμιση μέγιστης ισχύος για τη λειτουργία θέρμανσης" * ανατρέξτε στον πίνακα της ενότητας "Ρυθμίσεις διόρθωσης ισχύος εξόδου [%]"	*	-128	30	Εγκαταστάτης
GP089	Τρόπος λειτουργίας χαμηλού θορύβου	Off	-	-	Εγκαταστάτης
ZP000	Ρύθμιση του αριθμού ημερών που παρήλθαν στην πρώτη φάση του στεγνώματος δαπέδου [ημέρες]	3	0	30	Εγκαταστάτης
ZP010	Θερμοκρασία έναρξης στεγνώματος δαπέδου για τη ζώνη κατά τη διάρκεια της πρώτης φάσης [°C]	20	7	60	Εγκαταστάτης
ZP020	Τελική θερμοκρασία στεγνώματος δαπέδου για τη ζώνη κατά τη διάρκεια της πρώτης φάσης [°C]	32	7	60	Εγκαταστάτης
ZP030	Ρύθμιση του αριθμού ημερών που παρήλθαν στη δεύτερη φάση του στεγνώματος δαπέδου [ημέρες]	11	0	30	Εγκαταστάτης
ZP040	Θερμοκρασία έναρξης στεγνώματος δαπέδου για τη ζώνη κατά τη διάρκεια της δεύτερης φάσης [°C]	32	7	60	Εγκαταστάτης
ZP050	Τελική θερμοκρασία στεγνώματος δαπέδου για τη ζώνη κατά τη διάρκεια της δεύτερης φάσης [°C]	32	7	60	Εγκαταστάτης
ZP060	Ρύθμιση του αριθμού ημερών που παρήλθαν στην τρίτη φάση του στεγνώματος δαπέδου [ημέρες]	2	0	30	Εγκαταστάτης
ZP070	Θερμοκρασία έναρξης στεγνώματος δαπέδου για τη ζώνη κατά τη διάρκεια της τρίτης φάσης [°C]	32	7	60	Εγκαταστάτης
ZP080	Τελική θερμοκρασία στεγνώματος δαπέδου για τη ζώνη κατά τη διάρκεια της τρίτης φάσης [°C]	24	7	60	Εγκαταστάτης
ZP090	Στέγνωμα δαπέδου ζώνης on 0 = Off 1 = On	0	0	1	Χρήστης
PP015	Χρονοκαθυστέρηση λειτουργίας του κυκλοφορητή ύστερα από αίτημα θέρμανσης [λεπτά]	1	0	99	Εγκαταστάτης
PP016	Μέγιστη ταχύτητα κυκλοφορητή στη λειτουργία θέρμανσης (%)	100	80	100	Εγκαταστάτης
PP018	Ελάχιστη ταχύτητα κυκλοφορητή λέβητα [%]	85	80	100	Εγκαταστάτης

Πίν. 167 Πίνακας παραμέτρων με SMART TC°

Ονομασία	Περιγραφή	Εργοστασιακή τιμή	Ελάχιστη	Μέγιστη	Επίπεδο
CP060	Επιθυμητή θερμοκρασία περιβάλλοντος (°C) της ζώνης στην περίοδο διακοπών/αντιψυκτικής προστασίας	6	5	20	Χρήστης
CP070	Μέγιστη τιμή ρύθμισης θερμοκρασίας περιβάλλοντος (°C) στη λειτουργία μειωμένης θερμοκρασίας που επιτρέπει τη μετάβαση στη λειτουργία άνεσης με έλεγχο των συνθηκών περιβάλλοντος (με εξωτερικό αισθητήρα)	16	5	30	Χρήστης
CP080	Θερμοκρασία (°C) που καθορίζεται από τη δραστηριότητα SLEEP στη ζώνη	16	5	30	Χρήστης
CP081	Θερμοκρασία (°C) που καθορίζεται από τη δραστηριότητα HOME στη ζώνη	20	5	30	Χρήστης
CP082	Θερμοκρασία (°C) που καθορίζεται από τη δραστηριότητα AWAY στη ζώνη	6	5	30	Χρήστης
CP083	Θερμοκρασία (°C) που καθορίζεται από τη δραστηριότητα MORNING στη ζώνη	21	5	30	Χρήστης
CP084	Θερμοκρασία (°C) που καθορίζεται από τη δραστηριότητα EVENING στη ζώνη	22	5	30	Χρήστης
CP085	Θερμοκρασία (°C) που καθορίζεται από τη δραστηριότητα CUSTOM στη ζώνη	20	5	30	Χρήστης
CP200	Επιθυμητή θερμοκρασία περιβάλλοντος (°C) για τη ζώνη στη χειροκίνητη λειτουργία	20	5	30	Χρήστης
CP210	Απόκλιση καμπύλης θέρμανσης λειτουργίας άνεσης	15	15	90	Εγκαταστάτης
CP220	Απόκλιση καμπύλης θέρμανσης λειτουργίας μειωμένης θερμοκρασίας	15	15	90	Εγκαταστάτης
CP230	Κλίση καμπύλης θέρμανσης	1,5	0	4	Εγκαταστάτης
CP240	Ρύθμιση της επίδρασης της μονάδας χώρου στη ζώνη	3	0	10	Χρήστης
CP250	Προστιθέμενη τιμή βαθμονόμησης της θερμοκρασίας χώρου. Η τιμή αυτή μπορεί να χρησιμοποιηθεί για τη συμφωνία θερμοκρασιών μεταξύ της μονάδας χώρου και μιας άλλης διάταξης, όπως ενός μετεωρολογικού σταθμού για παράδειγμα.	0	-5	5	Χρήστης
CP320	Τρόπος λειτουργίας της ζώνης	Χειροκίνητα	–	–	Χρήστης
CP340	Τύπος νυχτερινής λειτουργίας μειωμένης θερμοκρασίας:	Συνέχ. ζήτησης θέρμ	–	–	Εγκαταστάτης
CP510	Προσωρινή ρύθμιση τιμής θερμοκρασίας χώρου για τη ζώνη [°C]	20	5	30	Χρήστης
CP550	Λειτουργία Τζάκι ενεργή	Off	–	–	Χρήστης
CP570	Ωρολόγιο πρόγραμμα για θέρμανση/ψύξη	Χρονοδιάγραμμα 1	–	–	Χρήστης
CP730	Επιλογή ταχύτητας αύξησης θερμοκρασίας της ζώνης	Κανονική	-	-	Εγκαταστάτης
CP740	Επιλογή ταχύτητας μείωσης θερμοκρασίας της ζώνης	Κανονική	-	-	Εγκαταστάτης
CP750	Μέγιστος χρόνος προθέρμανσης [λεπτά].	0	0	240	Εγκαταστάτης
DP060	Επιλεγμένο ωρολόγιο πρόγραμμα για ZNOX.	Χρονοδιάγραμμα 1	–	–	Χρήστης
DP080	Τιμή ρύθμισης θερμοκρασίας μειωμένης λειτουργίας για το μπόιλερ ζεστού νερού οικιακής χρήσης (°C).	15	7	50	Χρήστης
DP337	Τιμή ρύθμισης θερμοκρασίας ζεστού νερού οικιακής χρήσης (ZNOX) κατά τη διάρκεια της περιόδου διακοπών [°C]	10	10	60	Χρήστης

Σημαντικό
Ορισμένες εργοστασιακές ρυθμίσεις ενδέχεται να διαφέρουν ανάλογα με την αγορά για την οποία προορίζεται το προϊόν.

Κίνδυνος
Σε εγκαταστάσεις θέρμανσης χαμηλής θερμοκρασίας, τροποποιήστε την παράμετρο **CP000** σύμφωνα με τη μέγιστη θερμοκρασία αναχώρησης.
Ορισμένες εργοστασιακές ρυθμίσεις ενδέχεται να διαφέρουν ανάλογα με την αγορά για την οποία προορίζεται το προϊόν.

10.5 Ρύθμιση μέγιστης ισχύος για τη λειτουργία θέρμανσης

Χρησιμοποιήστε τη γραφική παράσταση για να δείτε τη σχέση μεταξύ της διόρθωσης % και της μέγιστης ισχύος στη λειτουργία θέρμανσης.

Εικ. 184 Εργοστασιακή ρύθμιση

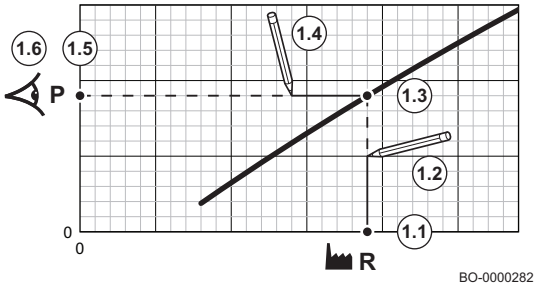

1. Χρησιμοποιήστε τον πίνακα για να συμπληρώσετε τη γραφική παράσταση για τον τύπο του λέβητά σας:
   1.1. Επιλέξτε τη διόρθωση ισχύος % στον οριζόντιο άξονα της γραφικής παράστασης.
   1.2. Τραβήξτε μια κάθετη γραμμή από την επιλεγμένη ισχύ.
   1.3. Σταματήστε όταν η γραμμή τέμνει την καμπύλη.
   1.4. Τραβήξτε μια οριζόντια γραμμή από το σημείο τομής με την καμπύλη.
   1.5. Σταματήστε όταν η γραμμή τέμνει τον κατακόρυφο άξονα της γραφικής παράστασης.
   1.6. Διαβάστε την τιμή στο σημείο όπου η οριζόντια γραμμή τέμνει τον κατακόρυφο άξονα της γραφικής παράστασης.
   ⇨ Η τιμή αυτή αντιπροσωπεύει την ισχύ (εργοστασιακή ρύθμιση) και τη σχετική διόρθωση %.

Εικ. 185 Ισχύς που απαιτείται

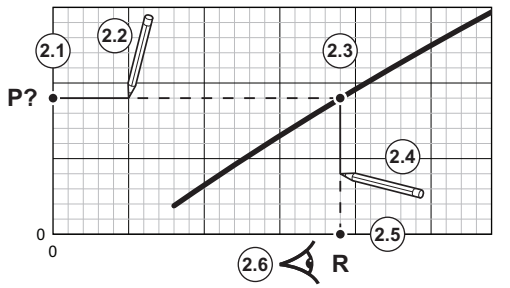

2. Χρησιμοποιήστε τη γραφική παράσταση για να επιλέξετε την απαιτούμενη ισχύ σε σχέση με τη διόρθωση ισχύος %.
   2.1. Επιλέξτε την επιθυμητή ισχύ εισόδου στον κατακόρυφο άξονα της γραφικής παράστασης.
   2.2. Τραβήξτε μια οριζόντια γραμμή από την επιλεγμένη ισχύ εισόδου.
   2.3. Σταματήστε όταν η γραμμή τέμνει την καμπύλη.
   2.4. Τραβήξτε μια κατακόρυφη γραμμή από το σημείο τομής με την καμπύλη.
   2.5. Σταματήστε όταν η γραμμή τέμνει τον οριζόντια άξονα της γραφικής παράστασης.
   2.6. Διαβάστε την τιμή στο σημείο όπου η κατακόρυφη γραμμή τέμνει τον οριζόντιο άξονα της γραφικής παράστασης.
   ⇨ Η τιμή αυτή αντιπροσωπεύει την τιμή διόρθωσης % για τον υπολογισμό της ισχύος που απαιτείται.

10.5.1 Γράφημα που δείχνει τη μέγιστη ισχύ για τη λειτουργία θέρμανσης

Χρησιμοποιήστε τη γραφική παράσταση για να δείτε τη σχέση μεταξύ της διόρθωσης % και της μέγιστης ισχύος στη λειτουργία θέρμανσης.

Αλλάξτε την παράμετρο **GP088** για να ορίσετε την επιθυμητή μέγιστη ισχύ.

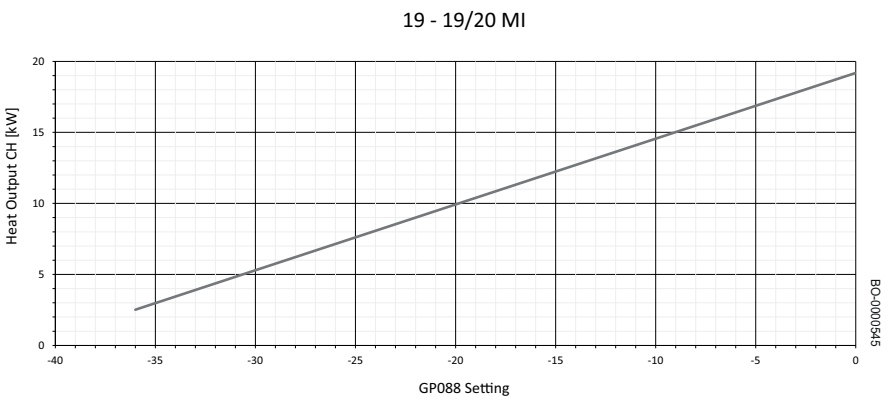

Πίν. 168 VIVADENS MCR - 19 - 19/20 MI

	Θερμική ισχύς εξόδου στη λειτουργία θέρμανσης [kW]		
	19,0	19,0*	2,4**
Τύπος αερίου	GP088	GP088	GP088
G20	0	0	-36
G27	0	0	-36
G2.350	0	0	-36
G30	0	0	-36
G31	0	0	-36
* Εργοστασιακή ρύθμιση ** Ελάχιστη ρυθμιζόμενη ισχύς			

Εικ. 186

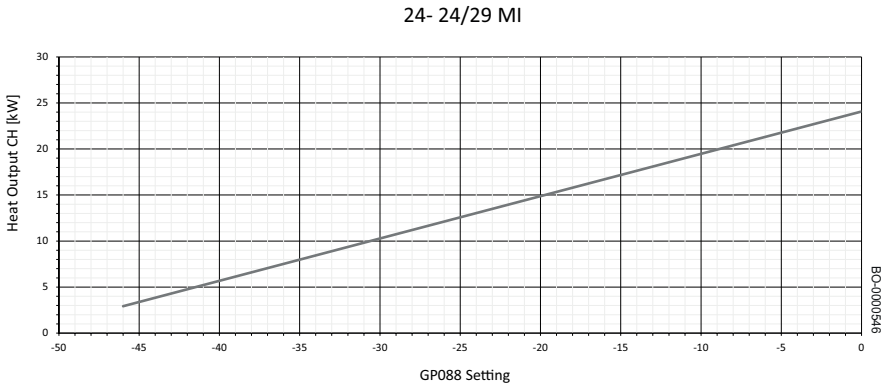

Πίν. 169 VIVADENS MCR - 24 - 24/29 MI

	Θερμική ισχύς εξόδου στη λειτουργία θέρμανσης [kW]		
	24,0	24,0*	2,9**
Τύπος αερίου	GP088	GP088	GP088
G20	0	0	-46
G27	0	0	-46
G2.350	0	0	-46
G30	0	0	-46
G31	0	0	-46
* Εργοστασιακή ρύθμιση ** Ελάχιστη ρυθμιζόμενη ισχύς			

Εικ. 187

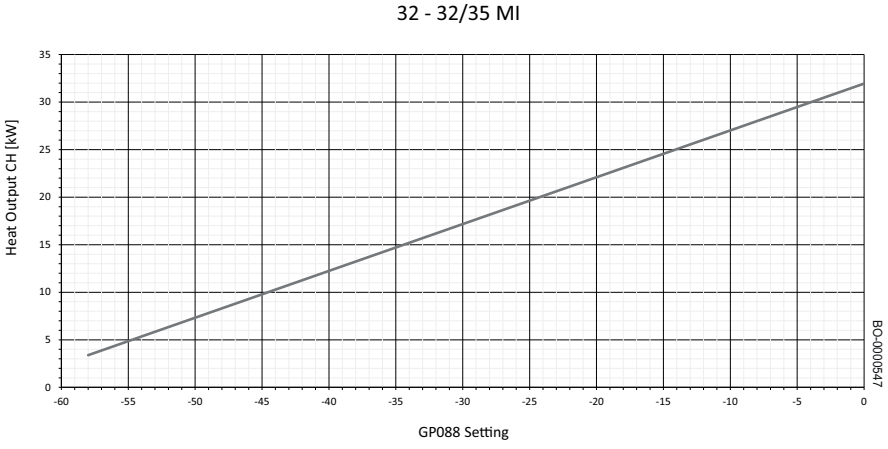

Πίν. 170 VIVADENS MCR - 32 - 32/35 MI

	Θερμική ισχύς εξόδου στη λειτουργία θέρμανσης [kW]		
	32,0	32,0*	3,5**
Τύπος αερίου	GP088	GP088	GP088
G20	0	0	-58
G27	0	0	-58
G2.350	0	0	-58
G30	0	0	-58
G31	0	0	-58
* Εργοστασιακή ρύθμιση ** Ελάχιστη ρυθμιζόμενη ισχύς			

10.6 Επαναφορά των αριθμών διαμόρφωσης CN1 και CN2

Πρέπει να γίνει επαναφορά των αριθμών διαμόρφωσης όταν επισημανθεί κάτι τέτοιο από μήνυμα σφάλματος ή όταν αντικατασταθεί η μονάδα ελέγχου. Οι αριθμοί διαμόρφωσης αναγράφονται στην πινακίδα χαρακτηριστικών της συσκευής.

Σημαντικό
Όλες οι προσαρμοσμένες ρυθμίσεις θα διαγραφούν όταν γίνει επαναφορά των αριθμών διαμόρφωσης. Ανάλογα με τη συσκευή, μπορεί να υπάρχουν παράμετροι εργοστασιακής ρύθμισης για την ενεργοποίηση ορισμένων παρελκομένων. Σημειώστε τις προσαρμοσμένες ρυθμίσεις πριν την επαναφορά. Συμπεριλάβετε όλες τις παραμέτρους που σχετίζονται με παρελκόμενα.

▶▶ Κύριο μενού > **Εγκαταστάτης** > **Προηγμένο μενού** > **Ορισμός κωδικού ρύθμισης παραμέτρων**

Χρησιμοποιήστε το περιστροφικό κουμπί για περιήγηση. Χρησιμοποιήστε το κουμπί ⊙ για να επιβεβαιώσετε την επιλογή σας.

1. Πατήστε το κουμπί Μενού ≡ για να μεταβείτε στο κύριο μενού.
2. Μεταβείτε στο μενού **Εγκαταστάτης** .
   Χρησιμοποιήστε τον κωδικό **0012** για να ενεργοποιήσετε την πρόσβαση εγκαταστάτη.
3. Επιλέξτε **Προηγμένο μενού**.
4. Επιλέξτε **Ορισμός κωδικού ρύθμισης παραμέτρων**.
5. Επιλέξτε τη διάταξη για την οποία θέλετε να εκτελέσετε επαναφορά. Αν είναι διαθέσιμη μόνο μία διάταξη, η διάταξη θα επιλεγεί αυτόματα.
6. Χρησιμοποιήστε το περιστροφικό κουμπί για να επιλέξετε και να αλλάξετε τις ρυθμίσεις **CN1** και **CN2** .
7. Επιλέξτε **Επιβεβαίωση**.
   ⇨ Το σύστημα θα εκτελέσει επανεκκίνηση.

Εικ. 188 Αλλαγή CN1 και CN2

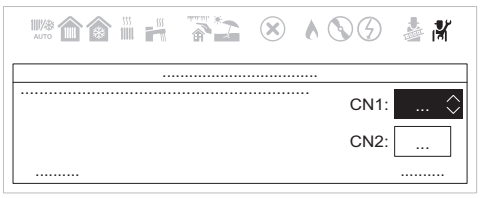

AD-3002297-01

10.7 Ρύθμιση των στοιχείων εγκαταστάτη

Μπορείτε να αποθηκεύσετε το όνομα και τον αριθμό τηλεφώνου σας στον πίνακα ελέγχου για να τους βλέπει ο χρήστης. Αν παρουσιαστεί σφάλμα, θα εμφανιστούν αυτά τα στοιχεία επικοινωνίας.

▶▶ Κύριο μενού > **Εγκαταστάτης** > **Στοιχεία εγκαταστάτη**

Χρησιμοποιήστε το περιστροφικό κουμπί για περιήγηση. Χρησιμοποιήστε το κουμπί ⊙ για να επιβεβαιώσετε την επιλογή σας.

1. Πατήστε το κουμπί Μενού ≡ για να μεταβείτε στο κύριο μενού.

Εικ. 189 Επιλογή τύπου αλφαβήτου

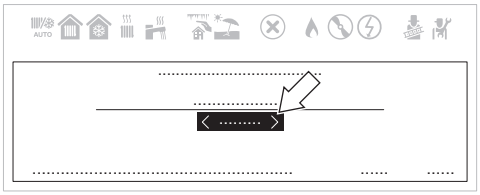

AD-3002303-01

Εικ. 190 Επιλέξτε χαρακτήρες για να γράψετε το νέο όνομα

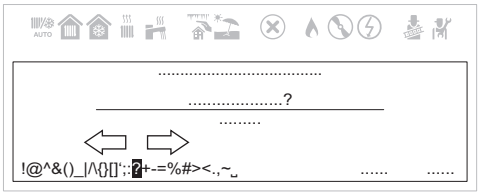

AD-3002304-01

2. Μεταβείτε στο μενού **Εγκαταστάτης** .
   Χρησιμοποιήστε τον κωδικό **0012** για να ενεργοποιήσετε την πρόσβαση εγκαταστάτη.
3. Επιλέξτε **Στοιχεία εγκαταστάτη**.
4. Εισαγάγετε το όνομα του εγκαταστάτη.
   4.1. Επιλέξτε **Όνομα εγκαταστάτη**.
   4.2. Χρησιμοποιήστε τον περιστροφικό επιλογέα για να επιλέξετε τον τύπο αλφαβήτου: κεφαλαία γράμματα, πεζά γράμματα, αριθμοί, σύμβολα ή ειδικοί χαρακτήρες.
   4.3. Επιλέξτε **Del** για να διαγράψετε το τρέχον **Όνομα εγκαταστάτη**.
   4.4. Επιλέξτε νέους χαρακτήρες, αριθμούς ή σύμβολα για να γράψετε το νέο **Όνομα εγκαταστάτη**.

Μπορείτε να μετακινηθείτε αριστερά κάνοντας περιήγηση στους χαρακτήρες για να επιστρέψετε στην επιλογή τύπου αλφαβήτου.

   4.5. Επιλέξτε **OK**.
5. Εισαγάγετε τον αριθμό τηλεφώνου του εγκαταστάτη.
   5.1. Επιλέξτε **Τηλέφωνο εγκαταστάτη**.
   5.2. Χρησιμοποιήστε τον περιστροφικό επιλογέα για να επιλέξετε τον τύπο αλφαβήτου.
   5.3. Εισαγάγετε το **Τηλέφωνο εγκαταστάτη**.
   5.4. Επιλέξτε **OK**.

Μπορείτε πλέον να περιηγηθείτε στην αρχική οθόνη πατώντας παρατεταμένα το κουμπί επιστροφής , ή μεταβείτε στο κύριο μενού πατώντας το κουμπί μενού .

10.8 Επαναφορά των εργοστασιακών ρυθμίσεων

Μπορείτε να εκτελέσετε επαναφορά της συσκευής στις προεπιλεγμένες εργοστασιακές ρυθμίσεις.

▶▶ Κύριο μενού > **Εγκαταστάτης** > **Προηγμένο μενού** > **Επαναφορά στις εργοστασ. ρυθμίσεις**

Χρησιμοποιήστε το περιστροφικό κουμπί για περιήγηση.
Χρησιμοποιήστε το κουμπί ⊙ για να επιβεβαιώσετε την επιλογή σας.

1. Πατήστε το κουμπί Μενού για να μεταβείτε στο κύριο μενού.
2. Μεταβείτε στο μενού **Εγκαταστάτης** .
   Χρησιμοποιήστε τον κωδικό **0012** για να ενεργοποιήσετε την πρόσβαση εγκαταστάτη.
3. Επιλέξτε **Προηγμένο μενού**.
4. Επιλέξτε **Επαναφορά στις εργοστασ. ρυθμίσεις**
5. Επιλέξτε **Επιβεβαίωση**.
   ⇨ Το σύστημα θα εκτελέσει επανεκκίνηση.

10.9 Ρύθμιση της καμπύλης θέρμανσης

Είναι δυνατό να ρυθμίσετε την καμπύλη θέρμανσης απευθείας από τον πίνακα ελέγχου ή με σύνδεση στο περιβάλλον εργασίας Service Tool.

Για να ρυθμίσετε την καμπύλη, αλλάξτε τις εξής παραμέτρους:

- CP000: μέγιστη θερμοκρασία αναχώρησης (Tm).
- CP230: κλίση καμπύλης (00 έως 4,0).
- CP210: αλλάζει την ελάχιστη τιμή της θερμοκρασίας αναχώρησης (Tm). Δεν αλλάζει την κλίση της καμπύλης.

Εικ. 191 Γραφική παράσταση καμπύλης θέρμανσης

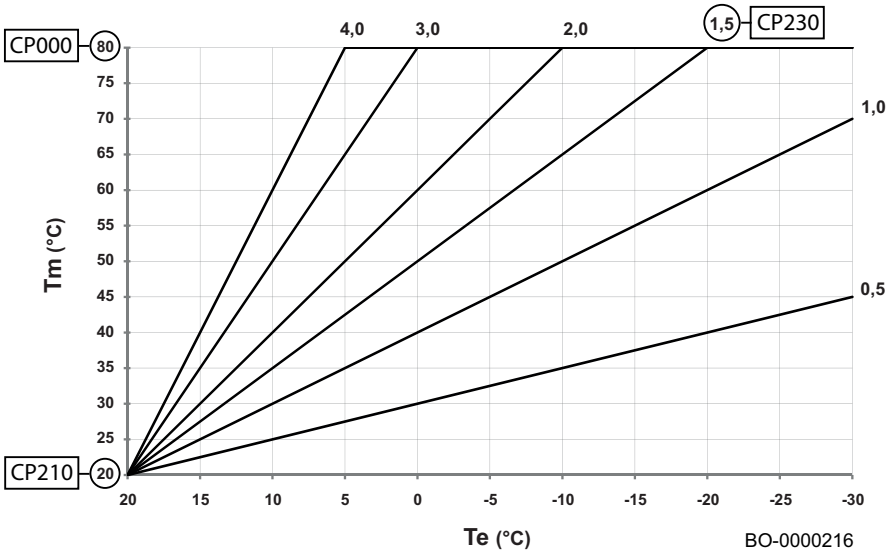

Tm	Θερμοκρασία αναχώρησης
Te	Εξωτερική θερμοκρασία

10.9.1 Ρύθμιση της καμπύλης θέρμανσης

Όταν στην εγκατάσταση συνδεθεί ένας αισθητήρας εξωτερικής θερμοκρασίας, η σχέση μεταξύ της εξωτερικής θερμοκρασίας και της θερμοκρασίας αναχώρησης της κεντρικής θέρμανσης ελέγχεται από μια καμπύλη θέρμανσης. Η καμπύλη αυτή μπορεί να προσαρμοστεί στις απαιτήσεις της εγκατάστασης.

▶▶ Κύριο μενού > **Εγκαταστάτης** > **Ρυθμίσεις εγκατάστασης** > Επιλέξτε μια ζώνη > **Καμπύλη θέρμανσης**

Χρησιμοποιήστε το περιστροφικό κουμπί για περιήγηση. Χρησιμοποιήστε το κουμπί ⊙ για να επιβεβαιώσετε την επιλογή σας.

1. Πατήστε το κουμπί Μενού ≡ για να μεταβείτε στο κύριο μενού.
2. Μεταβείτε στο μενού **Εγκαταστάτης**.
   Χρησιμοποιήστε τον κωδικό **0012** για να ενεργοποιήσετε την πρόσβαση εγκαταστάτη.
3. Επιλέξτε **Ρυθμίσεις εγκατάστασης**.
4. Επιλέξτε την επιθυμητή ζώνη.
5. Επιλέξτε **Καμπύλη θέρμανσης**.
   ⇨ Εμφανίζεται μια γραφική απεικόνιση της καμπύλης θέρμανσης.
6. Ρυθμίστε τις παρακάτω παραμέτρους:

Εικ. 192 Ρυθμίσεις καμπύλης θέρμανσης

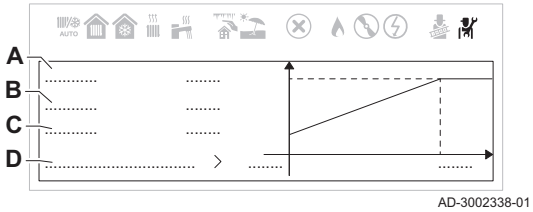

Πίν. 171 Ρυθμίσεις καμπύλης θέρμανσης

	Ρύθμιση	Περιγραφή
A	Μέγ.	Μέγιστη θερμοκρασία του κυκλώματος θέρμανσης.
B	Κλίση	• Κύκλωμα ενδοδαπέδιας θέρμανσης: κλίση μεταξύ 0,4 και 0,7 • Κύκλωμα καλοριφέρ: κλίση 1,5 περίπου
C	Βάση	Καθορισμένη θερμοκρασία περιβάλλοντος.
D	Προηγμένο	Οι σύνθετες ρυθμίσεις της καμπύλης θέρμανσης.

7. Επιλέξτε **Προηγμένο** για να ρυθμίσετε τις παρακάτω παραμέτρους:

Πίν. 172 Σύνθετες ρυθμίσεις καμπύλης θέρμανσης

Κωδικός	Εμφανιζόμενο κείμενο παραμέτρου	Περιγραφή
CP230 (1)	Καμπύλη θέρμ. ζώνης	Καθορίστε την κλίση της καμπύλης θέρμανσης και συμπληρώστε αυτήν την τιμή. Είναι δυνατό να ρυθμίσετε μια ελάχιστη θερμοκρασία λειτουργίας για το κύκλωμα, να ελέγχετε για παράδειγμα έναν θερμαντήρα αέρα. Ρυθμίστε την κλίση του κυκλώματος στο (0) για να καταστήσετε σταθερή αυτήν τη θερμοκρασία κάτω καμπύλης.
CP210 (1)	Καμπ.θ. ζώνης, άνεση	Καθορίστε την ελάχιστη θερμοκρασία αναχώρησης στη λειτουργία άνεσης και συμπληρώστε αυτήν την τιμή.
CP220 (1)	Καμπ.θ. ζώνης, μειωμ	Καθορίστε την ελάχιστη θερμοκρασία αναχώρησης στη μειωμένη λειτουργία και συμπληρώστε αυτήν την τιμή.
CP000 (1)	Μέγ. καθ. Ταν. ζώνης	Καθορίστε τη μέγιστη θερμοκρασία αναχώρησης και συμπληρώστε αυτήν την τιμή.
(1) Ο τελευταίος αριθμός αυτού του κωδικού παραμέτρου διαφέρει ανά ζώνη.		

10.10 Αυτόματος εντοπισμός προαιρετικών εξαρτημάτων και παρελκομένων

Η λειτουργία αυτή θα πρέπει να χρησιμοποιηθεί μετά την αντικατάσταση της πλακέτας PCB ενός λέβητα, με σκοπό τον εντοπισμό όλων των διατάξεων που είναι συνδεδεμένες στον τοπικό δίαυλο (L-Bus).

1. Μεταβείτε στο μενού: .

Πίν. 173

Τύπος πρόσβασης	Διαδρομή πρόσβασης
Άμεση πρόσβαση: από την κύρια αρχική οθόνη	Δεν διατίθεται
Γρήγορη πρόσβαση: από οποιαδήποτε οθόνη	→ Μεταβείτε στο επίπεδο → Καταχωρίστε τον κωδικό **0012** → Επιλέξτε: → Επιλέξτε: → Επιλέξτε: **CU-GH-21** → Επιλέξτε: → Επιλέξτε:

2. Επιλέξτε: για να εκτελεστεί ο αυτόματος εντοπισμός.
   ⇨ Το σύστημα θα εκτελεί επανεκκίνηση αυτόματα.

11 Συντήρηση

11.1 Γενικά

Ο λέβητας δεν απαιτεί πολύπλοκη συντήρηση. Ωστόσο, σας συνιστούμε να τον ελέγχετε συχνά και να του κάνετε συντήρηση σε τακτά χρονικά διαστήματα.

Η συντήρηση του λέβητα πρέπει να πραγματοποιείται από εξειδικευμένο εγκαταστάτη σύμφωνα με τους τοπικούς και εθνικούς κανονισμούς.

- Βεβαιωθείτε ότι ο λέβητας δεν τροφοδοτείται με ρεύμα.
- Αντικαθιστάτε τυχόν ελαττωματικά ή φθαρμένα εξαρτήματα με γνήσια ανταλλακτικά.
- Αντικαθιστάτε πάντοτε όλες τις τσιμούχες από τα εξαρτήματα που αφαιρέσατε κατά τη διάρκεια των εργασιών επιθεώρησης και συντήρησης.
- Βεβαιωθείτε ότι όλες οι τσιμούχες είναι τοποθετημένες σωστά (η θέση είναι σωστή και επίπεδη στην αντίστοιχη εγκοπή, που είναι υδατοστεγής και αεροστεγής).
- Κατά τη διάρκεια των εργασιών επιθεώρησης και συντήρησης, δεν πρέπει σε καμία περίπτωση να έρθει σε επαφή νερό (σταγόνες, πιτσιλιές) με ηλεκτρικά εξαρτήματα εξαιτίας του κινδύνου ηλεκτροπληξίας.

11.2 Περιοδικός έλεγχος και διαδικασία συντήρησης

Προειδοποίηση
Πριν εκτελέσετε οποιαδήποτε εργασία, βεβαιωθείτε ότι ο λέβητας δεν είναι ενεργοποιημένος. Μόλις ολοκληρωθούν οι εργασίες συντήρησης, επαναφέρετε τις αρχικές παραμέτρους λειτουργίας του λέβητα, αν άλλαξαν.

Κίνδυνος
Σε περίπτωση συντήρησης/αποσυναρμολόγησης του κυκλώματος καύσης του λέβητα που είναι εγκατεστημένο σε συλλογικό καπνοσωλήνα με θετική πίεση, λάβετε τις απαραίτητες προφυλάξεις για να μην εισχωρήσουν στον χώρο όπου είναι εγκατεστημένος ο λέβητας καπναέρια από άλλους λέβητες που είναι εγκατεστημένοι στον κοινόχρηστο καπνοσωλήνα.

Προειδοποίηση
Περιμένετε να κρυώσουν οι σωλήνες και ο θάλαμος καύσης.

Σημαντικό
Η συσκευή δεν πρέπει να καθαρίζεται με λειαντικές, διαβρωτικές και/ή εύφλεκτες ουσίες (π.χ. βενζίνη ή ακετόνη).

Οι έλεγχοι που ακολουθούν πρέπει να εκτελούνται κάθε χρόνο, έτσι ώστε να διασφαλίζεται η αποτελεσματική λειτουργία του λέβητα:

1. Ελέγξτε την όψη και τη στεγανότητα των τσιμουχών του κυκλώματος αερίου και του κυκλώματος καύσης. Αντικαθιστάτε πάντοτε όλες τις τσιμούχες από τα εξαρτήματα που αφαιρέσατε κατά τη διάρκεια των εργασιών επιθεώρησης και συντήρησης.
2. Ελέγξτε την κατάσταση και τη σωστή θέση του ηλεκτροδίου ανίχνευσης φλόγας και ανάφλεξης.
3. Ελέγξτε την κατάσταση του καυστήρα και βεβαιωθείτε ότι έχει στερεωθεί σωστά.
4. Ελέγξτε για τυχόν ακαθαρσίες στο εσωτερικό του θαλάμου καύσης. Για να το κάνετε αυτό, χρησιμοποιήστε μια ηλεκτρική σκούπα.
5. Ελέγξτε την πίεση του συστήματος θέρμανσης.
6. Ελέγξτε την πίεση του δοχείου διαστολής.
7. Βεβαιωθείτε ότι ο ανεμιστήρας λειτουργεί σωστά.
8. Βεβαιωθείτε ότι οι σωλήνες εισαγωγής και εξαγωγής δεν έχουν φράξει.
9. Ελέγξτε για τυχόν ακαθαρσίες στο εσωτερικό του σιφονιού.
10. Ελέγξτε την κατάσταση του ανοδίου μαγνησίου, αν υπάρχει, σε λέβητες με μπόιλερ.

11.2.1 Έλεγχος της πίεσης του νερού

Εικ. 193 Πίεση συστήματος που εμφανίζεται στην οθόνη

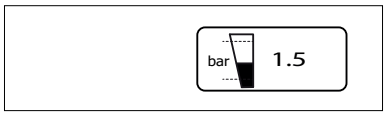

Αν ο λέβητας τροφοδοτείται με ηλεκτρικό ρεύμα, η οθόνη δείχνει την πίεση του συστήματος θέρμανσης, όπως φαίνεται στο διπλανό σχήμα.

11.2.2 Έλεγχος του δοχείου διαστολής

Ελέγξτε το δοχείο διαστολής και αντικαταστήστε το, αν είναι απαραίτητο. Ελέγχετε την προπλήρωσή του κάθε χρόνο και επαναφέρετε την πίεση στο 1 bar, αν είναι απαραίτητο.

11.2.3 Έλεγχος της απαγωγής καπναερίων και παροχής αέρα

Ελέγξτε ολόκληρο το δίκτυο σωλήνων καπναερίων και, ειδικότερα, τη στεγανότητα των συνδέσεων εκκένωσης καπναερίων και εισαγωγής αέρα καύσης.

11.2.4 Έλεγχος της καύσης

Μετρήστε την περιεκτικότητα του CO_2/O_2 και τη θερμοκρασία απαγωγής καπναερίων στο ειδικό σημείο μέτρησης.

11.2.5 Έλεγχος της βαλβίδας αυτόματου εξαερισμού

Για να αποκτήσετε πρόσβαση στον κυκλοφορητή του λέβητα, αφαιρέστε το μπροστινό κάλυμμα και κατεβάστε τον πίνακα ελέγχου. Βεβαιωθείτε ότι η βαλβίδα εξαέρωσης του κυκλοφορητή λειτουργεί. Σε περίπτωση διαρροής, αντικαταστήστε τη βαλβίδα.

11.2.6 Καθαρισμός του σιφονιού

Εικ. 194 Αποσυναρμολόγηση του σιφονιού

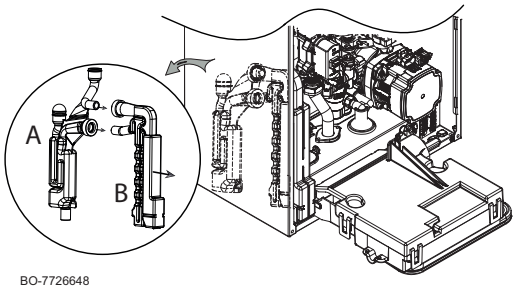

Για να βγει το σιφόνι (B) από το σταθερό σώμα (A), πρέπει να αφαιρεθεί το μπροστινό κάλυμμα.

Αφαιρέστε το σιφόνι και καθαρίστε το. Ελέγξτε την κατάσταση των τσιμουχών στεγανοποίησης και αντικαταστήστε τες, αν είναι απαραίτητο. Γεμίστε το σιφόνι νερού και επανατοποθετήστε το μέσα στο σώμα (A).

11.2.7 Έλεγχος του καυστήρα και καθαρισμός του εναλλάκτη θερμότητας

Προειδοποίηση
Η σκόνη που απελευθερώνεται από το μπροστινό και το πίσω μονωτικό κάλυμμα μπορεί να βλάψει την υγεία σας.

- Καθαρίζετε τον εναλλάκτη θερμότητας μόνο με μαλακή βούρτσα και νερό.
- Αποφεύγετε την επαφή με την πίσω και την μπροστινή πλάκα
- Μην χρησιμοποιείτε ατσαλόβουρτσες ή πεπιεσμένο αέρα.

Κίνδυνος
Σε περίπτωση συντήρησης/αποσυναρμολόγησης του κυκλώματος καύσης του λέβητα που είναι εγκατεστημένο σε συλλογικό καπνοσωλήνα με θετική πίεση, λάβετε τις απαραίτητες προφυλάξεις για να μην εισχωρήσουν στον χώρο όπου είναι εγκατεστημένος ο λέβητας καπναέρια από άλλους λέβητες που είναι εγκατεστημένοι στον συλλογικό καπνοσωλήνα.

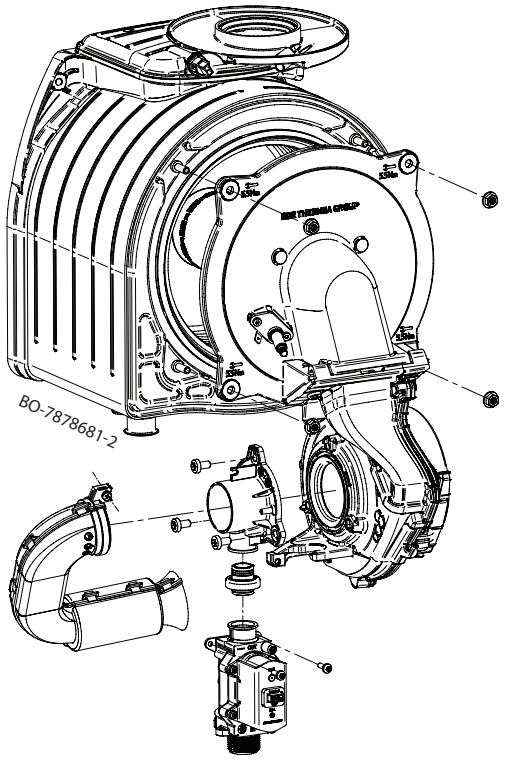

Για τον καθαρισμό ακολουθήστε την παρακάτω διαδικασία:

1. Απομονώστε τη μονάδα από την παροχή ρεύματος (αποσυνδέστε τον λέβητα από την κεντρική παροχή ρεύματος).
2. Διακόψτε την παροχή αερίου στον λέβητα.
3. Κλείστε τις υδραυλικές στρόφιγγες.
4. Αφαιρέστε το μπροστινό κάλυμμα.
5. Ανοίξτε το προστατευτικό κάλυμμα του ανεμιστήρα στο πάνω μέρος και αφαιρέστε όλα τα πώματα.
6. Αφαιρέστε τελείως τη μονάδα αέρα-αερίου ξεβιδώνοντας τα τέσσερα παξιμάδια στερέωσης M6 στη φλάντζα και το ρακόρ 3/4 που υπάρχει κάτω από τη βαλβίδα αερίου.
7. Ελέγξτε την κατάσταση φθοράς του ηλεκτροδίου ανάφλεξης/ανίχνευσης. Αντικαταστήστε το ηλεκτρόδιο, αν είναι απαραίτητο.
8. Ελέγξτε την κατάσταση του καυστήρα, της τσιμούχας και του μονωτικού πλαισίου.
9. Ο καυστήρας δεν απαιτεί καμία συντήρηση, είναι αυτο-καθαριζόμενος. Βεβαιωθείτε ότι δεν υπάρχουν ρωγμές ή/και άλλη ζημιά στην επιφάνεια του αποσυναρμολογημένου καυστήρα. Αν έχει υποστεί ζημιά ο καυστήρας, αντικαταστήστε τον.
10. Αντικαταστήστε τη φλάντζα του καυστήρα.
11. Ελέγξτε το μονωτικό κάλυμμα για ρωγμές, ζημιά, υγρασία, γήρανση και παραμόρφωση. Αν έχετε αμφιβολίες, αντικαταστήστε το μονωτικό κάλυμμα.
12. Καλύψτε το πίσω μονωτικό κάλυμμα πριν από τον καθαρισμό.
13. Για να καθαρίσετε το πάνω μέρος του εναλλάκτη θερμότητας (θάλαμος καύσης), χρησιμοποιήστε ηλεκτρική σκούπα και μια βούρτσα με πλαστικές τρίχες.
14. Καθαρίστε καλά με την ηλεκτρική σκούπα ξανά, χωρίς το ακριανό τμήμα (βούρτσα).
15. Βεβαιωθείτε ότι δεν υπάρχουν ορατά υπολείμματα σκόνης (χρησιμοποιώντας έναν καθρέφτη, για παράδειγμα). Απορροφήστε με τη σκούπα κάθε υπόλειμμα.
16. Απαγορεύεται να καθαρίσετε το θάλαμο καύσης με οποιοδήποτε μη εγκεκριμένο χημικό προϊόν και, ειδικότερα, με αμμωνία, υδροχλωρικό οξύ, υδροξείδιο του νατρίου (ποτάσα) κ.λπ.
17. Ξεπλύνετε με νερό για να απομακρύνετε τυχόν σωματίδια σκόνης. Το νερό θα εκρεύσει από τον εναλλάκτη θερμότητας από το σιφόνι εκκένωσης συμπυκνωμάτων. Μην στοχεύετε με τη δέσμη νερού απευθείας τη μονωτική επιφάνεια στο πίσω μέρος του εναλλάκτη θερμότητας. Αν ο εναλλάκτης θερμότητας είναι καθαρός, μεταβείτε στο τελευταίο σημείο, διαφορετικά προχωρήστε όπως περιγράφεται παρακάτω.

18. Ψεκάστε με άφθονο διάλυμα νερού και ξιδιού τις επιφάνειες που θέλετε να καθαρίσετε χρησιμοποιώντας έναν χειροκίνητο ψεκαστήρα. Μην το χρησιμοποιήσετε σε επιφάνειες που καίνε υπερβολικά (40 °C το ανώτατο). Περιμένετε περίπου 7-8 λεπτά και μετά βουρτσίστε την επιφάνεια χωρίς να την ξεπλύνετε. Επαναλάβετε τη διαδικασία. Περιμένετε άλλα 8 λεπτά και μετά βουρτσίστε ξανά. Αν το αποτέλεσμα δεν είναι ικανοποιητικό, επαναλάβετε τη διαδικασία.
19. Ξεπλύνετε με νερό για να απομακρύνετε τυχόν σωματίδια σκόνης. Το νερό θα εκρεύσει από τον εναλλάκτη θερμότητας από το σιφόνι εκκένωσης συμπυκνωμάτων. Μην στοχεύετε με τη δέσμη νερού απευθείας τη μονωτική επιφάνεια στο πίσω μέρος του εναλλάκτη θερμότητας.
20. Αν το νερό δυσκολεύεται να εκρεύσει από τα στοιχεία του εναλλάκτη, σημαίνει ότι ο εναλλάκτης δεν είναι καθαρός. Αν ο καθαρισμός του εναλλάκτη είναι δύσκολος, πρέπει να αντικατασταθεί.
21. Για την επανατοποθέτηση εκτελέστε τις παραπάνω ενέργειες με την αντίστροφη σειρά.

Πίν. 174 Οι τιμές ροπής σύσφιξης έχουν ως εξής:

Πόρτα καυστήρα	Εναλλάκτης θερμότητας	5,5 Nm (± 0,5)
Βαλβίδα ανάμιξης	Ανεμιστήρας	3,5 Nm (+0,5 -0)
Βαλβίδα αερίου	Ανεμιστήρας	3,0 Nm (± 1)
Σωλήνας αερίου	Βαλβίδα αερίου	30 Nm (± 2)
Σιγαστήρας	Βαλβίδα ανάμιξης	1,2 Nm (± 0,2)

11.2.8 Αποστάσεις ηλεκτροδίων

Εικ. 195 Απόσταση ηλεκτροδίου

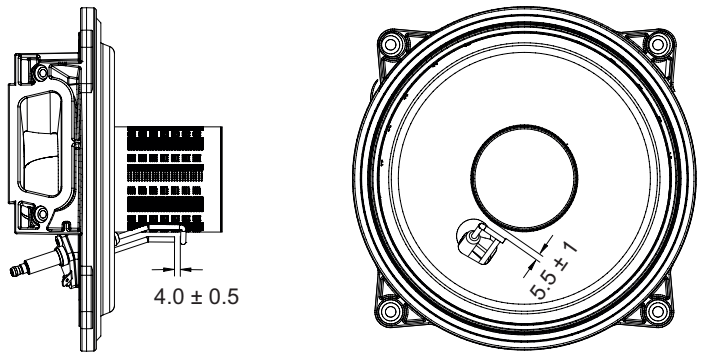

BO-7726650

Ελέγξτε τις αποστάσεις μεταξύ του ηλεκτροδίου και του καυστήρα και μεταξύ του ηλεκτροδίου ανάφλεξης και του ηλεκτροδίου ανίχνευσης φλόγας.

11.2.9 Υδραυλικό συγκρότημα

Προσοχή
Μην χρησιμοποιείτε εργαλεία για να βγάλετε εξαρτήματα μέσα από το υδραυλικό συγκρότημα (π.χ. φίλτρο).

Σε ορισμένες περιοχές χρήσης, όπου οι τιμές σκληρότητας του νερού υπερβαίνουν τα 8,4°dH (200 mg ανθρακικού ασβεστίου ανά λίτρο νερού), συνιστάται η εγκατάσταση ενός δοσιμετρητή πολυφωσφορικού άλατος ή ισοδύναμου συστήματος που συμμορφώνεται με τα ισχύοντα πρότυπα.

ΚΑΘΑΡΙΣΜΟΣ ΤΩΝ ΦΙΛΤΡΩΝ

Το φίλτρο νερού οικιακής χρήσης είναι τοποθετημένο μέσα σε αφαιρούμενη κασέτα. Το κύκλωμα νερού οικιακής χρήσης βρίσκεται στην είσοδο κρύου νερού. Για τον καθαρισμό του φίλτρου ακολουθήστε την εξής διαδικασία:

1. Διακόψτε την παροχή ρεύματος στον λέβητα.
2. Κλείστε τη στρόφιγγα εισόδου νερού οικιακής χρήσης.
3. Αφαιρέστε το φίλτρο ξεσφίγγοντας την κασέτα (B).
4. Επανατοποθετήστε το φίλτρο μέσα στην κασέτα και επανατοποθετήστε την κασέτα στην έδρα της, στερεώνοντάς την με κατάλληλο κλειδί.
5. Στην περίπτωση λέβητα Μόνο θέρμανση, αφαιρέστε το φίλτρο εισόδου κρύου νερού οικιακής χρήσης (L) ανυψώνοντάς το με ένα ίσιο κατσαβίδι και καθαρίστε το.

Εικ. 196 Μέρος για υδραυλική μονάδα λέβητα συνδυασμένης λειτουργίας Θέρμανσης + ZNOX

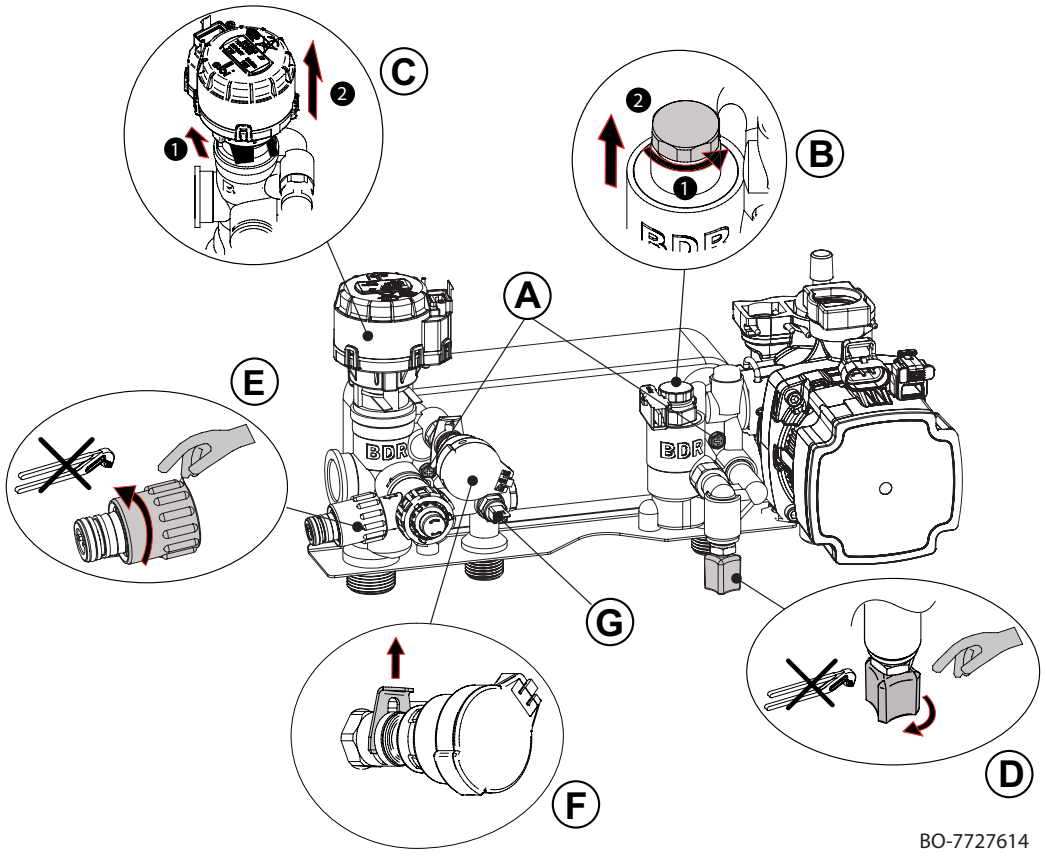

Εικ. 197 Μέρος για υδραυλική μονάδα λέβητα Μόνο θέρμανση με προεγκατάσταση για σύνδεση με μπόιλερ ZNOX

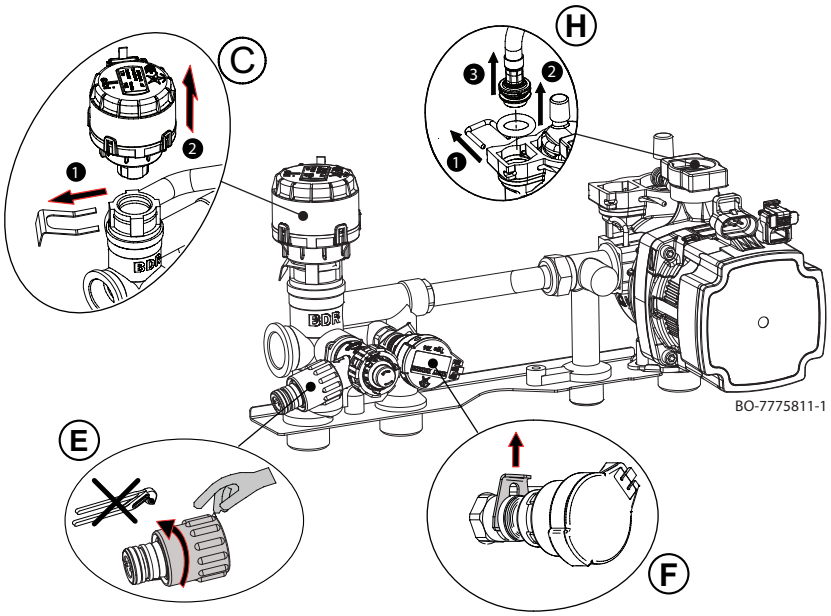

Σημαντικό

Αν οι στεγανοποιητικοί δακτύλιοι της υδραυλικής μονάδας πρέπει να αντικατασταθούν και/ή να καθαριστούν, μη χρησιμοποιήσετε λάδι ή γράσο σαν λιπαντικό, αλλά μόνο Molykote 111.

11.3 Ειδικές εργασίες συντήρησης

11.3.1 Αντικατάσταση ηλεκτροδίου ανίχνευσης/ανάφλεξης

Αν έχει φθαρεί το ηλεκτρόδιο ανίχνευσης/ανάφλεξης, αντικαταστήστε το. Για να αφαιρέσετε το ηλεκτρόδιο:

1. Ανοίξτε το προστατευτικό κάλυμμα του ανεμιστήρα στο πάνω μέρος και αφαιρέστε την ακίδα ηλεκτροδίου και το καλώδιο γείωσης.
2. Ξεβιδώστε τις 2 βίδες στο ηλεκτρόδιο ανάφλεξης και αφαιρέστε το.
3. Τοποθετήστε το καινούργιο ηλεκτρόδιο με την τσιμούχα. Για την επανατοποθέτηση εκτελέστε τις παραπάνω ενέργειες με την αντίστροφη σειρά.

11.3.2 Αντικατάσταση της βαλβίδας εκτροπέα

Αν είναι απαραίτητη η αντικατάσταση της 3-οδης βαλβίδας, ακολουθήστε την παρακάτω διαδικασία:

1. Διακόψτε την παροχή ρεύματος στον λέβητα.
2. Κλείστε τη στρόφιγγα αερίου.
3. Κλείστε τις στρόφιγγες επιστροφής και αναχώρησης του συστήματος θέρμανσης.
4. Εκκενώστε το σύστημα, ει δυνατόν μόνο τον λέβητα, χρησιμοποιώντας την ειδική στρόφιγγα εκκένωσης (E).
5. Αφαιρέστε το μοτέρ της 3-οδης βαλβίδας (C) αφαιρώντας το κλιπ συγκράτησης (1) και βγάλτε το μοτέρ (2).
6. Αντικαταστήστε την 3-οδη βαλβίδα.
7. Για την επανατοποθέτηση εκτελέστε τις παραπάνω ενέργειες με την αντίστροφη σειρά.

11.3.3 Αφαίρεση του εναλλάκτη νερού-νερού

Προσοχή
Η μέγιστη ροπή σύσφιξης για τις δύο βίδες στερέωσης (A) του πλακοειδούς εναλλάκτη θερμότητας είναι 4 Nm.

Ο πλακοειδής εναλλάκτης νερού-νερού από ανοξείδωτο χάλυβα μπορεί να αφαιρεθεί εύκολα όπως περιγράφεται πιο κάτω:

1. Διακόψτε την παροχή ρεύματος στον λέβητα.
2. Κλείστε τη στρόφιγγα αερίου.
3. Κλείστε τις στρόφιγγες επιστροφής και αναχώρησης του συστήματος θέρμανσης.
4. Εκκενώστε το σύστημα, ει δυνατόν μόνο το λέβητα, χρησιμοποιώντας την ειδική στρόφιγγα εκκένωσης (E).
5. Αδειάστε το νερό που περιέχεται στο κύκλωμα νερού οικιακής χρήσης ανοίγοντας μια στρόφιγγα χρήστη.
6. Αφαιρέστε το σιγαστήρα, ξεσφίξτε μετά τις δύο βίδες Allen Ø 6 mm (A) που στερεώνουν τον εναλλάκτη θερμότητας και αφαιρέστε τον από την έδρα του.
7. Καθαρίστε τον πλακοειδή εναλλάκτη θερμότητας χρησιμοποιώντας ένα φυσικό προϊόν (π.χ. ξίδι) και ένα αφαλατικό προϊόν (π.χ. μυρμηκικό οξύ ή κιτρικό οξύ με pH 3 περίπου).
8. Για την επανατοποθέτηση εκτελέστε τις παραπάνω ενέργειες με την αντίστροφη σειρά.

11.3.4 Αντικατάσταση του δοχείου διαστολής

Πριν από την αντικατάσταση του δοχείου διαστολής, προβείτε στις ενέργειες που περιγράφονται παρακάτω:

1. Διακόψτε την παροχή ρεύματος στον λέβητα.
2. Κλείστε τη στρόφιγγα αερίου.
3. Κλείστε την κεντρική βρύση νερού οικιακής χρήσης.
4. Κλείστε τις στρόφιγγες επιστροφής και αναχώρησης του συστήματος θέρμανσης.
5. Ανοίξτε τη στρόφιγγα εκκένωσης λέβητα (E)

12 Αντιμετώπιση προβλημάτων

12.1 Προσωρινές και μόνιμες βλάβες

Υπάρχουν τρεις κωδικοί στην οθόνη: δύο τύποι βλάβης και ένας τύπος προειδοποίησης:

1. Προειδοποίηση **(A)**
2. Προσωρινή διακοπή **(H)**
3. Κλείδωμα **(E)**

Το πρώτο στοιχείο που εμφανίζεται στην οθόνη είναι ένα γράμμα που συνοδεύεται από έναν διψήφιο αριθμό. Στις βλάβες, το γράμμα υποδεικνύει τον τύπο της βλάβης: προσωρινή **(H)** ή μόνιμη **(E)**. Ο αριθμός που υποδεικνύει την ομάδα στην οποία η βλάβη που παρουσιάστηκε ταξινομήθηκε σύμφωνα με τον αντίκτυπό της στην ασφαλή και αξιόπιστη λειτουργία. Το δεύτερο

στοιχείο, που εμφανίζεται εναλλάξ με το πρώτο, παρέχει τον ειδικό κωδικό, και αποτελείται από έναν διψήφιο αριθμό που επισημαίνει τον τύπο της βλάβης που παρουσιάστηκε (ανατρέξτε στους παρακάτω πίνακες βλαβών).

1. Η προειδοποίηση εμφανίζεται στην οθόνη με το γράμμα **"A"**, που συνοδεύεται από δύο αριθμούς οι οποίοι χωρίζονται από μια υποδιαστολή **"XX . XX"** (κωδικός ομάδας . ειδικός κωδικός). Ο κωδικός πριν από την ενεργοποίηση μιας βλάβης είναι μια προειδοποίηση που πληροφορεί το χρήστη τι πρέπει να κάνει πριν παρουσιαστεί μια βλάβη. Ακολουθήστε τις υποδείξεις που εμφανίζονται στην οθόνη για να αποφύγετε τη βλάβη.
2. Η προσωρινή διακοπή υποδεικνύεται στην οθόνη με το γράμμα **"H"**, που συνοδεύεται από δύο αριθμούς οι οποίοι χωρίζονται από μια υποδιαστολή **"XX . XX"** (κωδικός ομάδας . ειδικός κωδικός). Το προσωρινό πρόβλημα είναι ένας τύπος βλάβης που δεν προκαλεί μόνιμο κλείδωμα της συσκευής, αλλά διορθώνεται μόλις εξαλειφθεί η αιτία που το προκάλεσε
3. Η μόνιμη διακοπή επισημαίνεται στην οθόνη με το γράμμα **"E"**, που συνοδεύεται από δύο αριθμούς οι οποίοι χωρίζονται από μια υποδιαστολή **"XX . XX"** (κωδικός ομάδας . ειδικός κωδικός). Μια μόνιμη βλάβη είναι μια βλάβη που θα σταματήσει οριστικά τη λειτουργία του λέβητα. Μετά την εξάλειψη της αιτίας της εμπλοκής, είναι απαραίτητο να εκτελέσετε επαναφορά της βλάβης πατώντας παρατεταμένα το πλήκτρο επιλογής/επιβεβαίωσης για δύο δευτερόλεπτα.

Τύπος κωδικού	Μορφή κωδικού	Χρώμα της οθόνης
Προειδοποίηση	Axx.xx	—
Εμπλοκή	Hxx.xx	Σταθερά αναμμένη κόκκινη
Μόνιμη διακοπή	Exx.xx	Αναβοσβήνει με κόκκινο χρώμα

Σημαντικό
Κατά τη σύνδεση μια μονάδας χώρου/μονάδας ελέγχου "Open Therm" στο λέβητα, ο κωδικός “**254**” εμφανίζεται πάντοτε σε περίπτωση βλάβης. Ο κωδικός βλάβης εμφανίζεται στην οθόνη της συσκευής.

Σημαντικό
Αν εμφανίζονται συχνά βλάβες, επικοινωνήστε με εξειδικευμένο τεχνικό.
Ο κωδικός σφάλματος χρειάζεται για το γρήγορο και σωστό εντοπισμό της αιτίας της βλάβης και για ενδεχόμενη υποστήριξη από τον προμηθευτή σας.

12.2 Εμφάνιση κωδικών σφάλματος

Αν παρουσιαστεί σφάλμα στην εγκατάσταση, ο πίνακας ελέγχου θα δείξει τα εξής:

Εικ. 198 Εμφάνιση κωδικού σφάλματος

A
B Εμφάνιση κατάλληλου κωδικού και μηνύματος.
C Εμφάνιση του εικονιδίου σφάλματος στη γραμμή κατάστασης του πίνακα ελέγχου.

Αν παρουσιαστεί σφάλμα, ενεργήστε ως εξής:

1. Προβείτε στην ανάγνωση του κωδικού και του μηνύματος σφάλματος.
   Μπορείτε ανά πάσα στιγμή να επιστρέψετε στις λεπτομέρειες ενός ενεργού σφάλματος από την αρχική οθόνη.
2. Πατήστε το κουμπί Select ⊙ για να προβάλετε περισσότερες λεπτομέρειες.
3. Ακολουθήστε τις οδηγίες στις λεπτομέρειες κωδικού σφάλματος.
   ⇨ Ο κωδικός σφάλματος παραμένει στην οθόνη μέχρι να επιλυθεί το πρόβλημα.
4. Σημειώστε τον κωδικό σφάλματος αν δεν είναι δυνατή η επίλυση του προβλήματος και επικοινωνήστε με τον εγκαταστάτη σας.

12.3 Κωδικοί σφάλματος λέβητα CU-GH-21

Πίν. 175 Λίστα προειδοποιήσεων

ΕΝΔΕΙΞΗ	ΠΕΡΙΓΡΑΦΗ ΠΡΟΕΙΔΟΠΟΙΗΣΗΣ	ΑΙΤΙΑ – Έλεγχος/Λύση
A00.34	Ο εξωτερικός αισθητήρας λείπει	Ελέγξτε την καλωδίωση χαμηλής τάσης Ελέγξτε την πλακέτα διασύνδεσης Ελέγξτε τον εξωτερικό αισθητήρα Ελέγξτε τις διατάξεις που είναι συνδεδεμένες στο σύστημα με τη λειτουργία “μενού προηγμένης συντήρησης” Ελέγξτε/αντικαταστήστε την πλακέτα PCB

ΕΝΔΕΙΞΗ	ΠΕΡΙΓΡΑΦΗ ΠΡΟΕΙΔΟΠΟΙΗΣΗΣ	ΑΙΤΙΑ – Έλεγχος/Λύση
A02.06	Χαμηλή πίεση στο κύκλωμα θέρμανσης	Ελέγξτε την πίεση της εγκατάστασης και εκτελέστε επαναφορά Ελέγξτε την πίεση του δοχείου διαστολής Ελέγξτε τον λέβητα/την εγκατάσταση για διαρροές
A02.18	Εσφαλμένη διαμόρφωση	Καταχωρίστε την παράμετρο CN1/CN2 Ελέγξτε/αντικαταστήστε την πλακέτα PCB
A02.33	Σφάλμα υπέρβασης μέγιστης διάρκειας συμπλήρωσης	Ελέγξτε την καλωδίωση του διακόπτη πίεσης Ελέγξτε τη βαλβίδα πλήρωσης νερού Ελέγξτε/αντικαταστήστε την πλακέτα PCB Ελέγξτε τον λέβητα/την εγκατάσταση για διαρροές
A02.34	Στην αυτόματη πλήρωση, δεν επιτεύχθηκε το ελάχιστο χρονικό διάστημα μεταξύ δύο αιτημάτων	Ελέγξτε την καλωδίωση του διακόπτη πίεσης Ελέγξτε τη βαλβίδα πλήρωσης νερού Ελέγξτε/αντικαταστήστε την πλακέτα PCB Ελέγξτε τον λέβητα/την εγκατάσταση για διαρροές
A02.36	Αποσύνδεση λειτουργικής διάταξης	ΣΦΑΛΜΑ ΕΠΙΚΟΙΝΩΝΙΑΣ Ενεργοποιήστε τη λειτουργία αυτόματου εντοπισμού
A02.37	Αποσύνδεση παθητικής λειτουργικής διάταξης	ΣΦΑΛΜΑ ΕΠΙΚΟΙΝΩΝΙΑΣ Ενεργοποιήστε τη λειτουργία αυτόματου εντοπισμού
A02.45	Σφάλμα σύνδεσης	ΣΦΑΛΜΑ ΕΠΙΚΟΙΝΩΝΙΑΣ Ενεργοποιήστε τη λειτουργία αυτόματου εντοπισμού
A02.46	Σφάλμα προτεραιότητας διατάξεων	ΣΦΑΛΜΑ ΕΠΙΚΟΙΝΩΝΙΑΣ Ενεργοποιήστε τη λειτουργία αυτόματου εντοπισμού
A02.48	Σφάλμα ρύθμισης παραμέτρων λειτουργίας μονάδας	ΣΦΑΛΜΑ ΗΛΕΚΤΡΙΚΗΣ ΣΥΝΔΕΣΗΣ Ενεργοποιήστε τη λειτουργία αυτόματου εντοπισμού Ελέγξτε τις ηλεκτρικές συνδέσεις των εξωτερικών διατάξεων.
A02.49	Κόμβος ανεπιτυχούς αρχικοποίησης	ΣΦΑΛΜΑ ΗΛΕΚΤΡΙΚΗΣ ΣΥΝΔΕΣΗΣ Ενεργοποιήστε τη λειτουργία αυτόματου εντοπισμού Ελέγξτε τις ηλεκτρικές συνδέσεις των εξωτερικών διατάξεων.
A02.55	Αριθμός σειράς εσφαλμένος ή λείπει	Επικοινωνήστε με το Δίκτυο Σέρβις
A02.76	Εσωτερική μνήμη δεσμευμένη για πλήρη προσαρμογή των ρυθμίσεων. Δεν είναι δυνατή η πραγματοποίηση περαιτέρω αλλαγών	Επικοινωνήστε με το Δίκτυο Σέρβις
A02.80	Δεν υπάρχει αντιστάτης τερματισμού στο δίαυλο	Βεβαιωθείτε ότι υπάρχει αντιστάτης τερματισμού διαύλου στο δίαυλο
A05.29	Πίεση αερίου κάτω του ορίου	Ελέγξτε την πίεση παροχής αερίου με μέγιστη και ελάχιστη ισχύ εξόδου
A05.30	Ανεπιτυχής έλεγχος πίεσης αερίου	Ελέγξτε την πίεση παροχής αερίου με μέγιστη και ελάχιστη ισχύ εξόδου
A05.95	Εντοπίστηκε σύντομη διακοπή του σήματος φλόγας	
A08.02	Σφάλμα παρέλευσης χρόνου ντους	Ελέγξτε το δίαυλο επικοινωνίας Βεβαιωθείτε ότι η μονάδα χώρου είναι συνδεδεμένη Ελέγξτε/αντικαταστήστε την πλακέτα PCB

Πίν. 176 Λίστα προσωρινών βλαβών

ΕΝΔΕΙΞΗ	ΠΕΡΙΓΡΑΦΗ ΠΡΟΣΩΡΙΝΩΝ ΒΛΑΒΩΝ	ΑΙΤΙΑ – Έλεγχος/Λύση *Για τους περισσότερους ελέγχους και λύσεις απαιτείται εγκαταστάτης.*
H00.42	Ανοικτό κύκλωμα αισθητήρα πίεσης/ελαττωματικός αισθητήρας πίεσης ή πίεση πολύ υψηλή	ΣΦΑΛΜΑ ΑΙΣΘΗΤΗΡΑ ΠΙΕΣΗΣ ΝΕΡΟΥ Ελέγξτε ή αντικαταστήστε τον αισθητήρα πίεσης νερού Ελέγξτε την καλωδίωση του αισθητήρα πίεσης νερού Ελέγξτε ή αντικαταστήστε την πλακέτα PCB Ελέγξτε την πίεση της εγκατάστασης
H00.81	Λείπει ο αισθητήρας θερμοκρασίας περιβάλλοντος	Ελέγξτε το δίαυλο επικοινωνίας Βεβαιωθείτε ότι η μονάδα χώρου είναι συνδεδεμένη Ελέγξτε/αντικαταστήστε την πλακέτα PCB
H01.00	Προσωρινή διακοπή επικοινωνίας στην πλακέτα PCB	Το σφάλμα διορθώνεται αυτόματα

ΕΝΔΕΙΞΗ	ΠΕΡΙΓΡΑΦΗ ΠΡΟΣΩΡΙΝΩΝ ΒΛΑΒΩΝ	ΑΙΤΙΑ – Έλεγχος/Λύση *Για τους περισσότερους ελέγχους και λύσεις απαιτείται εγκαταστάτης.*
H01.05	Επίτευξη μέγιστης διαφοράς θερμοκρασίας αναχώρησης και επιστροφής	ΑΝΕΠΑΡΚΗΣ ΚΥΚΛΟΦΟΡΙΑ Ελέγξτε την κυκλοφορία στον λέβητα/στην εγκατάσταση Ενεργοποιήστε έναν χειροκίνητο κύκλο εξαέρωσης Ελέγξτε την πίεση της εγκατάστασης ΑΛΛΕΣ ΑΙΤΙΕΣ Ελέγξτε την καθαριότητα του εναλλάκτη Ελέγξτε τη λειτουργία των αισθητήρων θερμοκρασίας Ελέγξτε τη σύνδεση των αισθητήρων θερμοκρασίας
H01.08	Υπερβολικά γρήγορη αύξηση της θερμοκρασίας αναχώρησης στο σύστημα θέρμανσης	ΑΝΕΠΑΡΚΗΣ ΚΥΚΛΟΦΟΡΙΑ Ελέγξτε την κυκλοφορία στον λέβητα/στην εγκατάσταση Ενεργοποιήστε έναν χειροκίνητο κύκλο απαέρωσης Ελέγξτε την πίεση της εγκατάστασης ΑΛΛΕΣ ΑΙΤΙΕΣ Ελέγξτε την καθαριότητα του εναλλάκτη Ελέγξτε τη λειτουργία των αισθητήρων θερμοκρασίας Ελέγξτε τη σύνδεση των αισθητήρων θερμοκρασίας
H01.09	Πιεζοστάτης αερίου	ΒΛΑΒΗ ΕΙΣΟΔΟΥ ΕΜΠΛΟΚΗΣ ΛΕΒΗΤΑ Ελέγξτε την επαφή εισόδου Κλείδωμα λέβητα Ελέγξτε την εξωτερική διάταξη που ελέγχει την είσοδο Κλείδωμα λέβητα
H01.14	Επιτεύχθηκε μέγιστη τιμή θερμοκρασίας αναχώρησης ή επιστροφής	ΑΝΕΠΑΡΚΗΣ ΚΥΚΛΟΦΟΡΙΑ Ελέγξτε τον αισθητήρα αναχώρησης και επιστροφής Ελέγξτε την κυκλοφορία στον λέβητα/στην εγκατάσταση Ενεργοποιήστε έναν χειροκίνητο κύκλο απαέρωσης
H01.18	Δεν κυκλοφορεί νερό (προσωρινά)	ΑΝΕΠΑΡΚΗΣ ΚΥΚΛΟΦΟΡΙΑ Ελέγξτε την πίεση της εγκατάστασης Ενεργοποιήστε έναν χειροκίνητο κύκλο απαέρωσης Ελέγξτε τη λειτουργία του κυκλοφορητή Ελέγξτε την κυκλοφορία στον λέβητα/στην εγκατάσταση ΣΦΑΛΜΑ ΑΙΣΘΗΤΗΡΑ ΘΕΡΜΟΚΡΑΣΙΑΣ Ελέγξτε τη λειτουργία των αισθητήρων θερμοκρασίας Ελέγξτε τη σύνδεση των αισθητήρων θερμοκρασίας
H01.21	Υπερβολικά γρήγορη αύξηση της θερμοκρασίας αναχώρησης στη λειτουργία ζεστού νερού χρήσης.	ΑΝΕΠΑΡΚΗΣ ΚΥΚΛΟΦΟΡΙΑ Ελέγξτε την πίεση της εγκατάστασης Ενεργοποιήστε έναν χειροκίνητο κύκλο απαέρωσης Ελέγξτε τη λειτουργία του κυκλοφορητή Ελέγξτε την κυκλοφορία στον λέβητα/στην εγκατάσταση ΣΦΑΛΜΑ ΑΙΣΘΗΤΗΡΑ ΘΕΡΜΟΚΡΑΣΙΑΣ Ελέγξτε τη λειτουργία των αισθητήρων θερμοκρασίας Ελέγξτε τη σύνδεση των αισθητήρων θερμοκρασίας
H01.26	Υπέρβαση πίεσης αερίου	ΒΛΑΒΗ ΕΙΣΟΔΟΥ ΕΜΠΛΟΚΗΣ ΛΕΒΗΤΑ Ελέγξτε την επαφή εισόδου Κλείδωμα λέβητα Ελέγξτε την εξωτερική διάταξη που ελέγχει την είσοδο Κλείδωμα λέβητα
H02.00	Επαναφορά σε εξέλιξη.	Διορθώνεται από μόνη της
H02.02	Εν αναμονή εισαγωγής των ρυθμίσεων παραμέτρων (CN1,CN2)	ΛΕΙΠΕΙ Η ΡΥΘΜΙΣΗ ΤΩΝ ΠΑΡΑΜΕΤΡΩΝ CN1/CN2 Ρυθμίστε τις παραμέτρους CN1/CN2
H02.03	Εσφαλμένη εισαγωγή των ρυθμίσεων παραμέτρων (CN1,CN2)	ΣΦΑΛΜΑ ΡΥΘΜΙΣΗΣ ΠΑΡΑΜΕΤΡΩΝ CN1–CN2 Ελέγξτε τις παραμέτρους CN1/CN2 Ρυθμίστε σωστά τις παραμέτρους CN1/CN2
H02.04	Δεν είναι δυνατή η ανάγνωση των ρυθμίσεων πλακέτας PCB	ΣΦΑΛΜΑ ΠΛΑΚΕΤΑΣ PCB Ρυθμίστε τις παραμέτρους CN1/CN2 Αντικαταστήστε το CSU (μνήμη εξωτερικής διαμόρφωσης) Αλλάξτε την πλακέτα PCB

ΕΝΔΕΙΞΗ	ΠΕΡΙΓΡΑΦΗ ΠΡΟΣΩΡΙΝΩΝ ΒΛΑΒΩΝ	ΑΙΤΙΑ – Έλεγχος/Λύση *Για τους περισσότερους ελέγχους και λύσεις απαιτείται εγκαταστάτης.*
H02.05	Μνήμη ρυθμίσεων μη συμβατή με τον τύπο πλακέτας PCB του λέβητα.	Επικοινωνήστε με εξειδικευμένο επαγγελματία
H02.07	Χαμηλή πίεση στο κύκλωμα θέρμανσης (απαιτείται πλήρωση νερού).	ΣΦΑΛΜΑ ΑΙΣΘΗΤΗΡΑ ΠΙΕΣΗΣ ΝΕΡΟΥ Ελέγξτε την πίεση της εγκατάστασης Ελέγξτε την πίεση του δοχείου διαστολής Ενεργοποιήστε έναν χειροκίνητο κύκλο εξαέρωσης Ελέγξτε τη λειτουργία του κυκλοφορητή Ελέγξτε την κυκλοφορία στον λέβητα/στην εγκατάσταση ΣΦΑΛΜΑ ΑΙΣΘΗΤΗΡΑ Ελέγξτε τη λειτουργία των αισθητήρων θερμοκρασίας Ελέγξτε τη σύνδεση των αισθητήρων θερμοκρασίας
H02.12	Βλάβη στην είσοδο εμπλοκής (αποδέσμευσης) RL του λέβητα	ΒΛΑΒΗ ΕΙΣΟΔΟΥ ΕΜΠΛΟΚΗΣ ΛΕΒΗΤΑ Βεβαιωθείτε ότι η επαφή RL (αποδέσμευσης) είναι ανοικτή Ελέγξτε την εξωτερική διάταξη που ελέγχει την είσοδο αποδέσμευσης
H02.31	Η διάταξη απαιτεί αυτόματη πλήρωση του συστήματος λόγω χαμηλής πίεσης	ΑΙΤΗΜΑ ΠΛΗΡΩΣΗΣ ΛΕΒΗΤΑ / ΣΥΣΤΗΜΑΤΟΣ (ΧΕΙΡΟΚΙΝΗΤΗ ΕΝΕΡΓΟΠΟΙΗΣΗ) Ενεργοποιήστε την αυτόματη επαναπλήρωση Ελέγξτε την πίεση του δοχείου διαστολής Ελέγξτε τον λέβητα/την εγκατάσταση για διαρροές
H02.38	Συμπληρώθηκε ο μέγιστος αριθμός κύκλων αυτόματης πλήρωσης	ΣΦΑΛΜΑ ΑΥΤΟΜΑΤΗΣ ΠΛΗΡΩΣΗΣ ΛΕΒΗΤΑ/ ΣΥΣΤΗΜΑΤΟΣ Συμπληρώθηκε ο μέγιστος επιτρεπόμενος αριθμός αυτόματων πληρώσεων Ελέγξτε τον λέβητα/την εγκατάσταση για διαρροές Επικοινωνήστε με το Δίκτυο Σέρβις
H02.70	Ανεπιτυχής έλεγχος ανάκτησης θερμότητας εξωτερικής μονάδας	Σφάλμα παρελκομένου πλακέτας PCB SCB-09 Ελέγξτε τη διάταξη που είναι συνδεδεμένη στην επαφή X9
H02.91	Το αίτημα θέρμανσης ΚΘ είναι κλειδωμένο από την πολυλειτουργική είσοδο	ΒΛΑΒΗ ΕΙΣΟΔΟΥ ΕΜΠΛΟΚΗΣ ΛΕΒΗΤΑ Ελέγξτε την επαφή εισόδου Κλείδωμα λέβητα Ελέγξτε την εξωτερική διάταξη που ελέγχει την είσοδο Κλείδωμα λέβητα
H02.92	Το αίτημα θέρμανσης ZNOX είναι κλειδωμένο από την πολυλειτουργική είσοδο	ΒΛΑΒΗ ΕΙΣΟΔΟΥ ΕΜΠΛΟΚΗΣ ΛΕΒΗΤΑ Ελέγξτε την επαφή εισόδου Κλείδωμα λέβητα Ελέγξτε την εξωτερική διάταξη που ελέγχει την είσοδο Κλείδωμα λέβητα
H02.93	Τα αιτήματα θέρμανσης ΚΘ και ZNOX είναι κλειδωμένα από την πολυλειτουργική είσοδο	ΒΛΑΒΗ ΕΙΣΟΔΟΥ ΕΜΠΛΟΚΗΣ ΛΕΒΗΤΑ Ελέγξτε την επαφή εισόδου Κλείδωμα λέβητα Ελέγξτε την εξωτερική διάταξη που ελέγχει την είσοδο Κλείδωμα λέβητα
H03.00	Δεν υπάρχουν στοιχεία αναγνώρισης για τη διάταξη ασφαλείας λέβητα	ΒΛΑΒΗ ΠΛΑΚΕΤΑΣ PCB Αντικαταστήστε την πλακέτα PCB
H03.01	Σφάλμα επικοινωνίας στο λογισμικό άνεσης (εσωτερική βλάβη στην πλακέτα PCB του λέβητα)	ΒΛΑΒΗ ΠΛΑΚΕΤΑΣ PCB Αντικαταστήστε την πλακέτα PCB
H03.02	Προσωρινή απώλεια της φλόγας	ΠΡΟΒΛΗΜΑ ΗΛΕΚΤΡΟΔΙΟΥ Ελέγξτε τις ηλεκτρικές συνδέσεις του ηλεκτροδίου Ελέγξτε την κατάσταση των ηλεκτροδίων ΠΑΡΟΧΗ ΑΕΡΙΟΥ Ελέγξτε την πίεση παροχής αερίου Ελέγξτε τη βαθμονόμηση της βαλβίδας αερίου ΣΩΛΗΝΑΣ ΕΞΑΓΩΓΗΣ ΚΑΠΝΑΕΡΙΩΝ Ελέγξτε την εισαγωγή αέρα και το στόμιο εξαγωγής καπναερίων ΑΛΛΕΣ ΑΙΤΙΕΣ Ελέγξτε την τάση παροχής ρεύματος.

ΕΝΔΕΙΞΗ	ΠΕΡΙΓΡΑΦΗ ΠΡΟΣΩΡΙΝΩΝ ΒΛΑΒΩΝ	ΑΙΤΙΑ – Έλεγχος/Λύση *Για τους περισσότερους ελέγχους και λύσεις απαιτείται εγκαταστάτης.*
H03.05	Εσωτερική διακοπή	ΒΛΑΒΗ ΠΛΑΚΕΤΑΣ PCB Ελέγξτε/αντικαταστήστε την πλακέτα PCB διασύνδεσης Καταχωρίστε την παράμετρο CN1/CN2 Ελέγξτε/αντικαταστήστε την πλακέτα PCB
H03.08	Ψευδοφλόγα	ΠΡΟΒΛΗΜΑ ΗΛΕΚΤΡΟΔΙΟΥ Ελέγξτε τις ηλεκτρικές συνδέσεις του ηλεκτροδίου Ελέγξτε την κατάσταση των ηλεκτροδίων ΨΕΥΔΟΦΛΟΓΑ Ελέγξτε το κύκλωμα γείωσης Ελέγξτε την τάση παροχής ρεύματος. ΒΛΑΒΗ ΠΛΑΚΕΤΑΣ PCB Ελέγξτε/αντικαταστήστε την πλακέτα PCB
H03.09	Χαμηλή τάση	ΒΛΑΒΗ ΤΡΟΦΟΔΟΣΙΑΣ Ελέγξτε την τάση τροφοδοσίας του λέβητα Ελέγξτε/αντικαταστήστε την πλακέτα PCB
H03.17	Βλάβη στο σύστημα ελέγχου αερίου	ΒΛΑΒΗ ΠΛΑΚΕΤΑΣ PCB Καταχωρίστε την παράμετρο CN1/CN2 Ελέγξτε/αντικαταστήστε την πλακέτα PCB
H03.26	Αίτημα βαθμονόμησης λέβητα	ΑΙΤΗΜΑ ΒΑΘΜΟΝΟΜΗΣΗΣ Ρυθμίστε τη λειτουργία χειροκίνητης βαθμονόμησης στον λέβητα Ελέγξτε/αντικαταστήστε την πλακέτα PCB
H03.28	Σφάλμα συγχρονισμού	ΒΛΑΒΗ ΤΡΟΦΟΔΟΣΙΑΣ Ελέγξτε τη συχνότητα τροφοδοσίας του λέβητα
H03.31	Βλάβη φραγμένης καπνοδόχου	ΒΛΑΒΗ ΣΩΛΗΝΑ ΕΞΑΓΩΓΗΣ ΚΑΠΝΑΕΡΙΩΝ Ελέγξτε την εισαγωγή αέρα και το στόμιο εξαγωγής καπναερίων Ενεργοποιήστε τη χειροκίνητη βαθμονόμηση
H03.45	Χειροκίνητη ρύθμιση ακριβείας προσαρμογής λάμδα απενεργοποιημένη	Ρυθμίστε GP090=GP091=GP092=1 και μετά ρυθμίστε GP090=GP091=GP092=0
H03.54	Άγνωστο σφάλμα	ΑΚΑΘΟΡΙΣΤΗ ΒΛΑΒΗ Ελέγξτε/αντικαταστήστε την πλακέτα PCB Ελέγξτε την τροφοδοσία του λέβητα Ελέγξτε για τυχόν ηλεκτρομαγνητικές παρεμβολές στην τροφοδοσία λέβητα
H03.254	Άγνωστο σφάλμα	ΑΚΑΘΟΡΙΣΤΗ ΒΛΑΒΗ Ελέγξτε/αντικαταστήστε την πλακέτα PCB Ελέγξτε την τροφοδοσία του λέβητα Ελέγξτε για τυχόν ηλεκτρομαγνητικές παρεμβολές στην τροφοδοσία λέβητα
H08.07	Αντλία με σφάλμα	ΠΡΟΒΛΗΜΑ ΑΝΤΛΙΑΣ Ελέγξτε τη λειτουργία/αντικαταστήστε την αντλία
H08.09	Η πλακέτα PCB του λέβητα δεν επικοινωνεί με την αντλία	ΠΡΟΒΛΗΜΑ ΠΛΑΚΕΤΑΣ PCB/ΑΝΤΛΙΑΣ Ελέγξτε/αντικαταστήστε την καλωδίωση της αντλίας Ελέγξτε/αντικαταστήστε την αντλία
H20.36	Ανεπιτυχής χειροκίνητη βαθμονόμηση	ΠΡΟΒΛΗΜΑ ΗΛΕΚΤΡΟΔΙΟΥ Ελέγξτε τις ηλεκτρικές συνδέσεις του ηλεκτροδίου Ελέγξτε την κατάσταση των ηλεκτροδίων ΠΑΡΟΧΗ ΑΕΡΙΟΥ Ελέγξτε την πίεση παροχής αερίου Ελέγξτε τη ρύθμιση ΣΩΛΗΝΑΣ ΕΞΑΓΩΓΗΣ ΚΑΠΝΑΕΡΙΩΝ Ελέγξτε την εισαγωγή αέρα και το στόμιο εξαγωγής καπναερίων ΑΛΛΕΣ ΑΙΤΙΕΣ Ελέγξτε την τάση τροφοδοσίας Ελέγξτε/αντικαταστήστε την πλακέτα PCB Βεβαιωθείτε ότι υπάρχει επαρκής ανταλλαγή θερμότητας κατά τη διάρκεια της βαθμονόμησης

ΕΝΔΕΙΞΗ	ΠΕΡΙΓΡΑΦΗ ΠΡΟΣΩΡΙΝΩΝ ΒΛΑΒΩΝ	ΑΙΤΙΑ – Έλεγχος/Λύση *Για τους περισσότερους ελέγχους και λύσεις απαιτείται εγκαταστάτης.*
H20.39	Δεν έχει γίνει κύρια βαθμονόμηση	ΒΑΘΜΟΝΟΜΗΣΗ ΑΠΑΡΑΙΤΗΤΗ Αν η κύρια βαθμονόμηση δεν έχει ολοκληρωθεί, θα πρέπει να πραγματοποιηθεί χειροκίνητη βαθμονόμηση Ελέγξτε/αντικαταστήστε την πλακέτα PCB
H20.40	Δεν έχει οριστεί αέριο	ΤΥΠΟΣ ΑΕΡΙΟΥ Αν η κύρια βαθμονόμηση δεν έχει ολοκληρωθεί, θα πρέπει να πραγματοποιηθεί χειροκίνητη βαθμονόμηση και να καταχωριστεί ο τύπος αερίου που χρησιμοποιείται Ελέγξτε/αντικαταστήστε την πλακέτα PCB

Πίν. 177 Λίστα μόνιμων βλαβών (διακοπή λέβητα, απαιτείται επαναφορά)

ΕΝΔΕΙΞΗ	ΠΕΡΙΓΡΑΦΗ ΜΟΝΙΜΩΝ ΠΡΟΒΛΗΜΑΤΩΝ (ΑΠΑΙΤΕΙΤΑΙ ΕΠΑΝΑΦΟΡΑ)	ΑΙΤΙΑ – Έλεγχος/Λύση *Για τους περισσότερους ελέγχους και λύσεις απαιτείται εγκαταστάτης.*
E00.04	Ο αισθητήρας θερμοκρασίας επιστροφής δεν είναι συνδεδεμένος στην ανάφλεξη λέβητα (όταν ενεργοποιείται ο λέβητας στην πλακέτα PCB, εντοπίζει αν υπάρχει αισθητήρας και αν είναι συνδεδεμένος)	ΠΡΟΒΛΗΜΑ ΑΙΣΘΗΤΗΡΑ/ΣΥΝΔΕΣΗΣ Ελέγξτε τον αισθητήρα/τη σύνδεση της πλακέτας PCB Ελέγξτε τη λειτουργία του αισθητήρα θερμοκρασίας Μέτρηση της ωμικής τιμής
E00.05	Αισθητήρας θερμοκρασίας επιστροφής βραχυκυκλωμένος	ΠΡΟΒΛΗΜΑ ΑΙΣΘΗΤΗΡΑ/ΣΥΝΔΕΣΗΣ Ελέγξτε τον αισθητήρα/τη σύνδεση της πλακέτας PCB Ελέγξτε τη λειτουργία του αισθητήρα θερμοκρασίας Μέτρηση της ωμικής τιμής
E00.06	Αισθητήρας επιστροφής αποσυνδεδεμένος κατά τη διάρκεια της λειτουργίας του λέβητα (η πλακέτα PCB έχει εντοπίσει ότι ο αισθητήρας είναι αποσυνδεδεμένος κατά τη διάρκεια της λειτουργίας)	ΠΡΟΒΛΗΜΑ ΑΙΣΘΗΤΗΡΑ/ΣΥΝΔΕΣΗΣ Ελέγξτε τον αισθητήρα/τη σύνδεση της πλακέτας PCB Ελέγξτε τη λειτουργία του αισθητήρα θερμοκρασίας Μετρήστε την τιμή της αντίστασης
E00.07	Υπερβολικά υψηλή θερμοκρασία αισθητήρα επιστροφής	ΠΡΟΒΛΗΜΑ ΑΙΣΘΗΤΗΡΑ/ΣΥΝΔΕΣΗΣ Ελέγξτε τον αισθητήρα/τη σύνδεση της πλακέτας PCB Ελέγξτε τη λειτουργία του αισθητήρα θερμοκρασίας Μετρήστε την τιμή της αντίστασης
E00.16	Ο αισθητήρας θερμοκρασίας μπόιλερ ZNOX δεν είναι συνδεδεμένος	ΠΡΟΒΛΗΜΑ ΑΙΣΘΗΤΗΡΑ/ΣΥΝΔΕΣΗΣ Ελέγξτε τον αισθητήρα/τη σύνδεση της πλακέτας PCB Ελέγξτε τη λειτουργία του αισθητήρα θερμοκρασίας Μετρήστε την τιμή της αντίστασης Κατά την αφαίρεση ενός μπόιλερ ζεστού νερού οικιακής χρήσης, καταχωρίστε τη ρύθμιση DP150=ON
E00.17	Αισθητήρας θερμοκρασίας μπόιλερ ZNOX βραχυκυκλωμένος	ΠΡΟΒΛΗΜΑ ΑΙΣΘΗΤΗΡΑ/ΣΥΝΔΕΣΗΣ Ελέγξτε τον αισθητήρα/τη σύνδεση της πλακέτας PCB Ελέγξτε τη λειτουργία του αισθητήρα θερμοκρασίας Μετρήστε την τιμή της αντίστασης
E00.40	Είσοδος αισθητήρα πίεσης νερού ανοικτή	ΒΛΑΒΗ ΑΙΣΘΗΤΗΡΑ ΠΙΕΣΗΣ ΝΕΡΟΥ Ελέγξτε την πίεση της εγκατάστασης και εκτελέστε επαναφορά Ελέγξτε την πίεση του δοχείου διαστολής Ελέγξτε τον λέβητα/την εγκατάσταση για διαρροές
E00.41	Είσοδος αισθητήρα πίεσης νερού κλειστή	ΒΛΑΒΗ ΑΙΣΘΗΤΗΡΑ ΠΙΕΣΗΣ ΝΕΡΟΥ Ελέγξτε την πίεση της εγκατάστασης και εκτελέστε επαναφορά Ελέγξτε την πίεση του δοχείου διαστολής Ελέγξτε τον λέβητα/την εγκατάσταση για διαρροές
E00.44	Αισθητήρας ZNOX ανοικτός	ΠΡΟΒΛΗΜΑ ΑΙΣΘΗΤΗΡΑ/ΣΥΝΔΕΣΗΣ Ελέγξτε τον αισθητήρα/τη σύνδεση της πλακέτας PCB Ελέγξτε τη λειτουργία του αισθητήρα θερμοκρασίας Μέτρηση της ωμικής τιμής
E00.45	Αισθητήρας ZNOX βραχυκυκλωμένος	ΠΡΟΒΛΗΜΑ ΑΙΣΘΗΤΗΡΑ/ΣΥΝΔΕΣΗΣ Ελέγξτε τον αισθητήρα/τη σύνδεση της πλακέτας PCB Ελέγξτε τη λειτουργία του αισθητήρα θερμοκρασίας Μετρήστε την τιμή της αντίστασης

ΕΝΔΕΙΞΗ	ΠΕΡΙΓΡΑΦΗ ΜΟΝΙΜΩΝ ΠΡΟΒΛΗΜΑΤΩΝ (ΑΠΑΙΤΕΙΤΑΙ ΕΠΑΝΑΦΟΡΑ)	ΑΙΤΙΑ – Έλεγχος/Λύση *Για τους περισσότερους ελέγχους και λύσεις απαιτείται εγκαταστάτης.*
E01.12	Η θερμοκρασία που μετρήθηκε από τον αισθητήρα επιστροφής είναι μεγαλύτερη από τη θερμοκρασία αναχώρησης	ΠΡΟΒΛΗΜΑ ΑΙΣΘΗΤΗΡΑ/ΣΥΝΔΕΣΗΣ Βεβαιωθείτε ότι οι αισθητήρες είναι τοποθετημένοι σωστά Βεβαιωθείτε ότι ο αισθητήρας θερμοκρασίας αναχώρησης βρίσκεται στη σωστή θέση Ελέγξτε τη θερμοκρασία επιστροφής στον λέβητα Ελέγξτε τη λειτουργία των αισθητήρων ΑΝ ΤΟ ΠΡΟΒΛΗΜΑ ΕΠΙΜΕΝΕΙ 1- Εκτελέστε επαναφορά της παραμέτρου CN1/CN2 2- Αλλάξτε την πλακέτα PCB
E01.17	Δεν κυκλοφορεί νερό (μόνιμα)	ΑΝΕΠΑΡΚΗΣ ΚΥΚΛΟΦΟΡΙΑ Ελέγξτε την πίεση της εγκατάστασης Ενεργοποιήστε έναν χειροκίνητο κύκλο εξαέρωσης Ελέγξτε τη λειτουργία του κυκλοφορητή Ελέγξτε την κυκλοφορία στον λέβητα/στην εγκατάσταση ΣΦΑΛΜΑ ΑΙΣΘΗΤΗΡΑ Ελέγξτε τη λειτουργία των αισθητήρων θερμοκρασίας Ελέγξτε τη σύνδεση των αισθητήρων θερμοκρασίας
E01.20	Επίτευξη της μέγιστης θερμοκρασίας καπναερίων	ΕΝΑΛΛΑΚΤΗΣ ΣΤΗΝ ΠΛΕΥΡΑ ΚΑΠΝΑΕΡΙΩΝ ΦΡΑΓΜΕΝΟΣ Ελέγξτε την καθαριότητα του εναλλάκτη
E02.13	Είσοδος εμπλοκής της μονάδας ελέγχου από το εξωτερικό περιβάλλον πλακέτας	ΒΛΑΒΗ ΕΙΣΟΔΟΥ ΕΜΠΛΟΚΗΣ ΛΕΒΗΤΑ Ελέγξτε την επαφή εισόδου Κλείδωμα λέβητα Ελέγξτε την εξωτερική διάταξη που ελέγχει την είσοδο Κλείδωμα λέβητα
E02.15	Υπέρβαση ελάχιστου χρόνου αναγνώρισης κλειδιού CSU	ΛΗΞΗ ΧΡΟΝΟΥ ΚΛΕΙΔΙΟΥ CSU Το κλειδί δεν έχει συνδεθεί ή δεν έχει αναγνωριστεί
E02.17	Μόνιμη διακοπή επικοινωνίας στην πλακέτα PCB	ΣΦΑΛΜΑ ΠΛΑΚΕΤΑΣ PCB Ελέγξτε για τυχόν ηλεκτρομαγνητικές παρεμβολές Επικοινωνήστε με το Δίκτυο Σέρβις
E02.32	Παρέλευση χρόνου αυτόματης πλήρωσης	ΒΛΑΒΗ ΠΛΑΚΕΤΑΣ PCB Ελέγξτε την καλωδίωση του διακόπτη πίεσης Ελέγξτε τη βαλβίδα πλήρωσης νερού Ελέγξτε/αντικαταστήστε την πλακέτα PCB
E02.35	Αποσύνδεση κρίσιμης διάταξης ασφαλείας	ΣΦΑΛΜΑ ΕΠΙΚΟΙΝΩΝΙΑΣ Ενεργοποιήστε τη λειτουργία αυτόματου εντοπισμού (ρύθμιση AD)
E02.39	Ανεπαρκής αύξηση πίεσης μετά την αυτόματη πλήρωση	ΒΛΑΒΗ ΠΛΑΚΕΤΑΣ PCB Ελέγξτε την καλωδίωση του διακόπτη πίεσης Ελέγξτε τη βαλβίδα πλήρωσης νερού Ελέγξτε/αντικαταστήστε την πλακέτα PCB Ελέγξτε τον λέβητα/την εγκατάσταση για διαρροές
E02.47	Ανεπιτυχής σύνδεση με εξωτερική διάταξη	ΣΦΑΛΜΑ ΗΛΕΚΤΡΙΚΗΣ ΣΥΝΔΕΣΗΣ Ενεργοποιήστε τη λειτουργία αυτόματου εντοπισμού (ρύθμιση AD) Ελέγξτε τις ηλεκτρικές συνδέσεις των εξωτερικών διατάξεων.
E04.00	Βλάβη ρυθμίσεων ασφαλείας	ΣΦΑΛΜΑ ΠΛΑΚΕΤΑΣ PCB Αντικαταστήστε την πλακέτα PCB
E04.01	Αισθητήρας θερμοκρασίας αναχώρησης βραχυκυκλωμένος	ΠΡΟΒΛΗΜΑ ΑΙΣΘΗΤΗΡΑ/ΣΥΝΔΕΣΗΣ Ελέγξτε τον αισθητήρα/τη σύνδεση της πλακέτας PCB Ελέγξτε τη λειτουργία του αισθητήρα
E04.02	Αισθητήρας θερμοκρασίας αναχώρησης αποσυνδεδεμένος	ΠΡΟΒΛΗΜΑ ΑΙΣΘΗΤΗΡΑ/ΣΥΝΔΕΣΗΣ Ελέγξτε τον αισθητήρα/τη σύνδεση της πλακέτας PCB Ελέγξτε τη λειτουργία του αισθητήρα
E04.03	Υπέρβαση της μέγιστης θερμοκρασίας αναχώρησης	ΑΝΕΠΑΡΚΗΣ ΚΥΚΛΟΦΟΡΙΑ Ελέγξτε την κυκλοφορία στον λέβητα/στην εγκατάσταση Ενεργοποιήστε έναν χειροκίνητο κύκλο εξαέρωσης Ελέγξτε τη λειτουργία των αισθητήρων

ΕΝΔΕΙΞΗ	ΠΕΡΙΓΡΑΦΗ ΜΟΝΙΜΩΝ ΠΡΟΒΛΗΜΑΤΩΝ (ΑΠΑΙΤΕΙΤΑΙ ΕΠΑΝΑΦΟΡΑ)	ΑΙΤΙΑ – Έλεγχος/Λύση *Για τους περισσότερους ελέγχους και λύσεις απαιτείται εγκαταστάτης.*
E04.04	Αισθητήρας καπναερίων βραχυκυκλωμένος	ΔΥΣΛΕΙΤΟΥΡΓΙΑ ΑΙΣΘΗΤΗΡΑ ΚΑΠΝΑΕΡΙΩΝ Ελέγξτε τη λειτουργία του αισθητήρα καπναερίων Ελέγξτε τον αισθητήρα/τη σύνδεση της πλακέτας PCB
E04.05	Αισθητήρας καπναερίων αποσυνδεδεμένος	ΠΡΟΒΛΗΜΑ ΑΙΣΘΗΤΗΡΑ/ΣΥΝΔΕΣΗΣ Ελέγξτε τη λειτουργία του αισθητήρα καπναερίων Ελέγξτε τον αισθητήρα/τη σύνδεση της πλακέτας PCB
E04.06	Επίτευξη κρίσιμης θερμοκρασίας καπναερίων	ΕΜΦΡΑΞΗ ΚΑΠΝΟΔΟΧΟΥ Ελέγξτε την καπνοδόχο για έμφραξη ΔΥΣΛΕΙΤΟΥΡΓΙΑ ΑΙΣΘΗΤΗΡΑ ΚΑΠΝΑΕΡΙΩΝ Ελέγξτε τη λειτουργία του αισθητήρα
E04.07	Επίτευξη μέγιστης διαφοράς μεταξύ των θερμοκρασιών αναχώρησης	ΠΡΟΒΛΗΜΑ ΑΙΣΘΗΤΗΡΑ Βεβαιωθείτε ότι ο αισθητήρας είναι τοποθετημένος σωστά Βεβαιωθείτε ότι ο αισθητήρας λειτουργεί σωστά ΑΝΕΠΑΡΚΗΣ ΚΥΚΛΟΦΟΡΙΑ Ελέγξτε την πίεση της εγκατάστασης Ενεργοποιήστε έναν χειροκίνητο κύκλο εξαέρωσης Ελέγξτε τη λειτουργία του κυκλοφορητή Ελέγξτε την κυκλοφορία στον λέβητα/στην εγκατάσταση
E04.10	Ανεπιτυχές άναμμα καυστήρα ύστερα από πέντε απόπειρες	ΠΑΡΟΧΗ ΑΕΡΙΟΥ Ελέγξτε την πίεση παροχής αερίου Ελέγξτε την ηλεκτρική σύνδεση της βαλβίδας αερίου Ελέγξτε τη βαθμονόμηση της βαλβίδας αερίου Ελέγξτε τη λειτουργία της βαλβίδας αερίου ΠΡΟΒΛΗΜΑ ΗΛΕΚΤΡΟΔΙΟΥ Ελέγξτε τις ηλεκτρικές συνδέσεις του ηλεκτροδίου Ελέγξτε την κατάσταση των ηλεκτροδίων ΑΛΛΕΣ ΑΙΤΙΕΣ Ελέγξτε τη λειτουργία του ανεμιστήρα Ελέγξτε την κατάσταση της εξαγωγής καπναερίων (εμφράξεις)
E04.11	Ανεπιτυχής δοκιμή βαλβίδας αερίου VPS	ΚΑΛΩΔΙΩΣΗ/ΒΑΛΒΙΔΑ ΑΕΡΙΟΥ Αντικαταστήστε την καλωδίωση. Αντικαταστήστε τη βαλβίδα αερίου.
E04.12	Βλάβη ανάφλεξης για ανίχνευση ψευδοφλόγας	ΨΕΥΔΟΦΛΟΓΑ Ελέγξτε το κύκλωμα γείωσης Ελέγξτε την τάση παροχής ρεύματος.
E04.13	Πτερύγιο ανεμιστήρα μπλοκαρισμένο	ΠΡΟΒΛΗΜΑ ΑΝΕΜΙΣΤΗΡΑ/ΠΛΑΚΕΤΑΣ PCB Ελέγξτε τη σύνδεση πλακέτας PCB-ανεμιστήρα Αντικαταστήστε τη μονάδα αέρα-αερίου
E04.14	Βλάβη καύσης	ΕΛΕΓΧΟΣ ΗΛΕΚΤΡΟΔΙΩΝ Ελέγξτε τις ηλεκτρικές συνδέσεις του ηλεκτροδίου Ελέγξτε την κατάσταση των ηλεκτροδίων ΠΑΡΟΧΗ ΑΕΡΙΟΥ Ελέγξτε την πίεση παροχής αερίου Ελέγξτε τη βαθμονόμηση της βαλβίδας αερίου ΣΩΛΗΝΑΣ ΕΞΑΓΩΓΗΣ ΚΑΠΝΑΕΡΙΩΝ Ελέγξτε την εισαγωγή αέρα και το στόμιο εξαγωγής καπναερίων Ελέγξτε την τάση τροφοδοσίας
E04.15	Βλάβη έμφραξης καυσαερίων	ΕΛΕΓΧΟΣ ΗΛΕΚΤΡΟΔΙΩΝ Ελέγξτε τις ηλεκτρικές συνδέσεις του ηλεκτροδίου Ελέγξτε την κατάσταση των ηλεκτροδίων Εκκινήστε τη χειροκίνητη βαθμονόμηση ΣΩΛΗΝΑΣ ΕΞΑΓΩΓΗΣ ΚΑΠΝΑΕΡΙΩΝ Ελέγξτε την εισαγωγή αέρα και το στόμιο εξαγωγής καπναερίων Ελέγξτε την τάση παροχής ρεύματος.
E04.17	Βλάβη στο κύκλωμα ελέγχου της βαλβίδας αερίου	ΣΦΑΛΜΑ ΠΛΑΚΕΤΑΣ PCB Αντικαταστήστε την πλακέτα PCB Αντικαταστήστε τη βαλβίδα αερίου

ΕΝΔΕΙΞΗ	ΠΕΡΙΓΡΑΦΗ ΜΟΝΙΜΩΝ ΠΡΟΒΛΗΜΑΤΩΝ (ΑΠΑΙΤΕΙΤΑΙ ΕΠΑΝΑΦΟΡΑ)	ΑΙΤΙΑ – Έλεγχος/Λύση *Για τους περισσότερους ελέγχους και λύσεις απαιτείται εγκαταστάτης.*
E04.18	Η θερμοκρασία αναχώρησης είναι χαμηλότερη από την ελάχιστη θερμοκρασία	ΠΡΟΒΛΗΜΑ ΑΙΣΘΗΤΗΡΑ/ΣΥΝΔΕΣΗΣ Ελέγξτε τον αισθητήρα/τη σύνδεση της πλακέτας PCB Ελέγξτε τη λειτουργία του αισθητήρα
E04.23	Διακοπή εσωτερικής επικοινωνίας	ΒΑΛΒΙΔΑ ΑΕΡΙΟΥ Ελέγξτε/αντικαταστήστε την καλωδίωση της βαλβίδας αερίου Ελέγξτε/αντικαταστήστε τη βαλβίδα αερίου ΣΦΑΛΜΑ ΠΛΑΚΕΤΑΣ PCB Αντικαταστήστε την πλακέτα PCB Διακόψτε και επαναφέρετε την παροχή ρεύματος και μετά εκτελέστε ΕΠΑΝΑΦΟΡΑ
E04.24	Σφάλμα μη εύρεσης τύπου αερίου	ΠΡΟΒΛΗΜΑ ΗΛΕΚΤΡΟΔΙΟΥ Ελέγξτε τις ηλεκτρικές συνδέσεις του ηλεκτροδίου Ελέγξτε την κατάσταση των ηλεκτροδίων ΠΑΡΟΧΗ ΑΕΡΙΟΥ Ελέγξτε την πίεση παροχής αερίου Ελέγξτε τη βαθμονόμηση της βαλβίδας αερίου ΣΩΛΗΝΑΣ ΕΞΑΓΩΓΗΣ ΚΑΠΝΑΕΡΙΩΝ Ελέγξτε την εισαγωγή αέρα και το στόμιο εξαγωγής καπναερίων ΑΛΛΕΣ ΑΙΤΙΕΣ Ελέγξτε την τάση παροχής ρεύματος. Καταχωρίστε το σωστό τύπου αερίου
E04.25	Σφάλμα απώλειας φλόγας κατά το χρόνο ασφαλείας	ΠΡΟΒΛΗΜΑ ΗΛΕΚΤΡΟΔΙΟΥ Ελέγξτε τις ηλεκτρικές συνδέσεις του ηλεκτροδίου Ελέγξτε την κατάσταση των ηλεκτροδίων ΠΑΡΟΧΗ ΑΕΡΙΟΥ Ελέγξτε την πίεση παροχής αερίου Ελέγξτε τη βαθμονόμηση της βαλβίδας αερίου ΣΩΛΗΝΑΣ ΕΞΑΓΩΓΗΣ ΚΑΠΝΑΕΡΙΩΝ Ελέγξτε την εισαγωγή αέρα και το στόμιο εξαγωγής καπναερίων ΑΛΛΕΣ ΑΙΤΙΕΣ Ελέγξτε την τάση παροχής ρεύματος. Καταχωρίστε το σωστό τύπου αερίου
E04.26	Σφάλμα ανάφλεξης	ΠΡΟΒΛΗΜΑ ΗΛΕΚΤΡΟΔΙΟΥ Ελέγξτε τις ηλεκτρικές συνδέσεις του ηλεκτροδίου Ελέγξτε την κατάσταση των ηλεκτροδίων ΠΑΡΟΧΗ ΑΕΡΙΟΥ Ελέγξτε την πίεση παροχής αερίου Ελέγξτε τη βαθμονόμηση της βαλβίδας αερίου ΣΩΛΗΝΑΣ ΕΞΑΓΩΓΗΣ ΚΑΠΝΑΕΡΙΩΝ Ελέγξτε την εισαγωγή αέρα και το στόμιο εξαγωγής καπναερίων ΑΛΛΕΣ ΑΙΤΙΕΣ Ελέγξτε την τάση παροχής ρεύματος. Καταχωρίστε το σωστό τύπου αερίου
E04.27	Βαλβίδα αερίου ανοικτή με ανίχνευση φλόγας	ΠΡΟΒΛΗΜΑ ΗΛΕΚΤΡΟΔΙΟΥ Ελέγξτε τις ηλεκτρικές συνδέσεις του ηλεκτροδίου Ελέγξτε την κατάσταση των ηλεκτροδίων ΠΑΡΟΧΗ ΑΕΡΙΟΥ Ελέγξτε την πίεση παροχής αερίου Ελέγξτε τη βαθμονόμηση της βαλβίδας αερίου ΣΩΛΗΝΑΣ ΕΞΑΓΩΓΗΣ ΚΑΠΝΑΕΡΙΩΝ Ελέγξτε την εισαγωγή αέρα και το στόμιο εξαγωγής καπναερίων ΑΛΛΕΣ ΑΙΤΙΕΣ Ελέγξτε την τάση παροχής ρεύματος. Καταχωρίστε το σωστό τύπου αερίου

ΕΝΔΕΙΞΗ	ΠΕΡΙΓΡΑΦΗ ΜΟΝΙΜΩΝ ΠΡΟΒΛΗΜΑΤΩΝ (ΑΠΑΙΤΕΙΤΑΙ ΕΠΑΝΑΦΟΡΑ)	ΑΙΤΙΑ – Έλεγχος/Λύση *Για τους περισσότερους ελέγχους και λύσεις απαιτείται εγκαταστάτης.*
E04.28	Βλάβη ανατροφοδότησης βαλβίδας αερίου	ΒΑΛΒΙΔΑ ΑΕΡΙΟΥ Ελέγξτε/αντικαταστήστε την πλακέτα PCB Ελέγξτε/αντικαταστήστε τη βαλβίδα αερίου Ελέγξτε/αντικαταστήστε την καλωδίωση της βαλβίδας αερίου
E04.29	Συμπληρώθηκε ο μέγιστος επιτρεπόμενος αριθμός επαναφορών	Διακόψτε και επαναφέρετε την παροχή ρεύματος και μετά εκτελέστε ΕΠΑΝΑΦΟΡΑ Ελέγξτε/αντικαταστήστε την πλακέτα PCB
E04.50	Βλάβη βαλβίδας αερίου	ΒΑΛΒΙΔΑ ΑΕΡΙΟΥ Ελέγξτε/αντικαταστήστε την πλακέτα PCB Ελέγξτε/αντικαταστήστε τη βαλβίδα αερίου Ελέγξτε/αντικαταστήστε την καλωδίωση της βαλβίδας αερίου
E04.54	Άγνωστο σφάλμα	ΣΦΑΛΜΑ ΠΛΑΚΕΤΑΣ PCB Ελέγξτε τις ηλεκτρικές συνδέσεις
E04.250	Βλάβη βαλβίδας αερίου	ΒΑΛΒΙΔΑ ΑΕΡΙΟΥ Ελέγξτε/αντικαταστήστε την πλακέτα PCB Ελέγξτε/αντικαταστήστε τη βαλβίδα αερίου Ελέγξτε/αντικαταστήστε την καλωδίωση της βαλβίδας αερίου
E04.254	Άγνωστο σφάλμα	ΠΑΡΟΧΗ ΑΕΡΙΟΥ Ελέγξτε την πίεση παροχής αερίου Ελέγξτε την ηλεκτρική σύνδεση της βαλβίδας αερίου Ελέγξτε τη βαθμονόμηση της βαλβίδας αερίου Ελέγξτε τη λειτουργία της βαλβίδας αερίου ΠΡΟΒΛΗΜΑ ΗΛΕΚΤΡΟΔΙΟΥ Ελέγξτε τις ηλεκτρικές συνδέσεις του ηλεκτροδίου Ελέγξτε την κατάσταση των ηλεκτροδίων ΑΛΛΕΣ ΑΙΤΙΕΣ Ελέγξτε τη λειτουργία του ανεμιστήρα Ελέγξτε την κατάσταση της εξαγωγής καπναερίων (εμφράξεις) Ελέγξτε τις ηλεκτρικές συνδέσεις

13 Τερματισμός λειτουργίας

13.1 Διαδικασία τερματισμού λειτουργίας

Σημαντικό
Μόνο εξειδικευμένοι επαγγελματίες είναι εξουσιοδοτημένοι να εκτελούν εργασίες στο λέβητα και στο σύστημα θέρμανσης.

Για να αφαιρέσετε το λέβητα, ακολουθήστε την εξής διαδικασία:

1. Απενεργοποιήστε το λέβητα.
2. Διακόψτε την παροχή ρεύματος στο λέβητα.
3. Κλείστε τη βαλβίδα αερίου του λέβητα.
4. Κλείστε τη στρόφιγγα εισόδου κρύου νερού οικιακής χρήσης στο λέβητα.
5. Αντλήστε νερό οικιακής χρήσης ανοίγοντας μια στρόφιγγα για να εκτονωθεί η πίεση στο κύκλωμα νερού οικιακής χρήσης.
6. Εκκενώστε την εγκατάσταση θέρμανσης.

Προειδοποίηση
Αν ο λέβητας ήταν σε λειτουργία, περιμένετε να κρυώσει το νερό που περιέχεται στην εγκατάσταση θέρμανσης.

7. Αφαιρέστε το σωλήνα που συνδέει το λέβητα με την καπνοδόχο και κλείστε τη σύνδεση με ένα πώμα.
8. Ξεβιδώστε τους υδραυλικούς συνδέσμους και τους συνδέσμους αερίου στο κάτω τμήμα του λέβητα.

Προειδοποίηση
Η μετακίνηση του λέβητα συνιστά μια εργασία για δύο άτομα.

13.2 Διαδικασία επανέναρξης λειτουργίας

Σημαντικό
Μόνο εξειδικευμένοι τεχνικοί είναι εξουσιοδοτημένοι να εκτελούν εργασίες στο λέβητα και την εγκατάσταση θέρμανσης.

Σε περίπτωση που χρειαστεί επανέναρξη της λειτουργίας του λέβητα, ακολουθήστε τις οδηγίες αποσυναρμολόγησης με την αντίστροφη σειρά.

Original instructions - © Copyright

All technical and technological information contained in these technical instructions, as well as any drawings and technical descriptions supplied, remain our property and shall not be multiplied without our prior consent in writing. Subject to alterations.

Originalbetriebsanleitung - © Copyright

Alle technischen Daten dieser technischen Anleitungen sowie sämtliche mitgelieferten Zeichnungen und technischen Beschreibungen bleiben unser Eigentum und dürfen ohne unsere vorherige schriftliche Zustimmung nicht vervielfältigt werden. Änderungen vorbehalten.

Πρωτότυπο οδηγιών χρήσης - © Πνευματικά δικαιώματα

Όλες οι τεχνικές πληροφορίες σε αυτό το εγχειρίδιο, τα παρεχόμενα σχέδια και τεχνικές περιγραφές αποτελούν ιδιοκτησία της εταιρείας μας και δεν επιτρέπεται η αναπαραγωγή τους χωρίς προηγούμενη έγγραφη συγκατάθεσή σας. Με την επιφύλαξη τροποποιήσεων.

Originali instrukcija - © Autorių teisės

Visa šiuose techniniuose nurodymuose pateikiama informacija, įskaitant bet kokius piešinius ar techninius aprašus, yra mūsų nuosavybė. Draudžiama ją dauginti be mūsų išankstinio rašytinio leidimo. Gali keistis.

Izvirna navodila - © Avtorske pravice

Vsi tehnični in tehnološki podatki v teh tehničnih navodilih podatki ter tudi vse priložene slike in električne sheme so naša last in jih ni dovoljeno razmnoževati brez našega predhodnega pisnega soglasja. Pridržujemo si pravico do sprememb.